Manual de instrucciones
Manual de instruções
Instruction manual
Manuel d'instructions

EDM PRODUCT

Extractor de aire con panel

Exaustor de ar com painel

Extractor fan with panel

Extracteur d'air avec panneau

ref. 08413

INSTRUCCIONES DE SEGURIDAD

Lea atentamente este manual antes de utilizar el aparato y guárdelo para futuras consultas. Para reducir posibles riesgos de incendio, descargas eléctricas o daños personales, tenga en cuenta las siguientes instrucciones:

INFORMACIÓN GENERAL

- Antes de poner en funcionamiento el aparato, lea atentamente las siguientes instrucciones. Guarde el manual en un lugar seguro para que pueda consultarlo en cualquier momento.
- Después de retirar del embalaje, compruebe que el aparato está en buen estado, y si tiene alguna duda, no lo encienda.
- Póngase en contacto con su distribuidor o vendedor para la devolución del mismo.
- Este aparato viene embalado para protección contra cualquier daño o daño que se pueda causar por el transporte.
- El embalaje está formado por plásticos y otros materiales que pueden ser peligrosos, siendo aconsejable mantener fuera del alcance de los niños. Estos materiales son reciclables y deben entregarlos en una unidad del sistema de reciclaje apropiado, respetando las leyes de protección del medio ambiente.
- Este aparato ha sido concebido solamente para USO DOMÉSTICO y no debe ser utilizado con ningún otro fin, como por ejemplo en una instalación de nivel comercial, industrial o cualquier otra que no sea residencial.
- No manipule el aparato con las manos mojadas y tampoco lo sumerja en agua ni en ningún otro líquido.
- Desconecte el aparato de la toma de corriente antes de limpiarlo.
- Este aparato no está destinado a ser utilizado por personas (incluidos niños) con capacidades físicas reducidas, sensoriales o mentales, o falta de experiencia y conocimiento, a menos que hayan recibido instrucciones relativas al uso del aparato o estén acompañadas por una persona responsable su uso y seguridad.
- Mantener el aparato fuera del alcance de niños menores de 8 años.
- Los niños deben ser supervisados durante el uso, para asegurarse de que no juegan con el aparato.
- No continúe usando el aparato si observa que el mismo no funciona correctamente. Apáguelo inmediatamente y busque el fabricante o un servicio técnico autorizado para que un técnico cualificado pueda evaluar el daño y repararlo en su caso.
- Si el cable de alimentación está dañado, debe ser sustituido por el fabricante o el servicio técnico autorizado a través de un técnico cualificado para evitar el riesgo de descarga eléctrica.
- Apague el aparato y desconecte el cable de alimentación de la toma de corriente antes de sustituir cualquier pieza o accesorio, o tocar las partes móviles del aparato.

INSTRUCCIONES IMPORTANTES DE SEGURIDAD

- Conecte el aparato únicamente a una fuente de alimentación de CA. El voltaje indicado en la placa de características que esta fijada en el aparato, debe coincidir con el voltaje de la fuente de alimentación.
- Desconectar siempre el aparato de la toma después de usarlo, para desmontarlo o limpiarlo.
- Montar y utilizar el aparato siempre en una superficie firme y estable.
- Nunca coloque el aparato encima o cerca de fuentes de calor, como por ejemplo una cocina a gas / eléctrica o dentro de un horno caliente. Mantenga el cable de alimentación lejos de estas fuentes de calor o de objetos cortantes y afilados.
- Nunca manipule el cable de alimentación con las manos mojadas.
- El uso de accesorios o piezas no recomendadas por el fabricante, puede provocar un incendio, una descarga eléctrica o lesiones graves.
- Este aparato está fabricado para ser utilizado en interiores. Nunca lo utilice al aire libre o partes externas de la casa.

ES
PT
EN
FR

INFORMACIÓN TÉCNICA

Referencia	Medida	Voltaje	Potencia	Volumen	Presión acústica	Grado IP
08413	Ø100mm	220-240V~ 50Hz	11W	93m3/h	1m 28dB 3m 26dB	IPX4

HERRAMIENTAS NECESARIAS

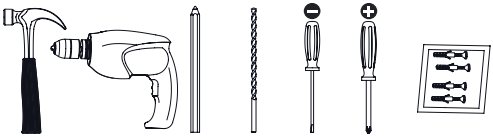

Martillo | Taladro | Lápiz | Broca 5x150mm | Destornilladores | Juego de tornillos y tacos

Antes de conectar el dispositivo, apague la fuente de alimentación en el sistema eléctrico.

L Cable de fase **N** Cable neutro **T** Cable de control

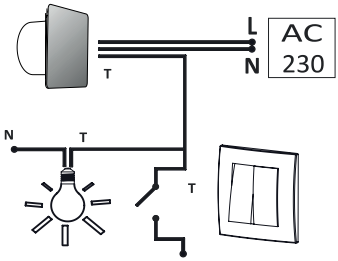

DESMONTAJE DE LA TAPA

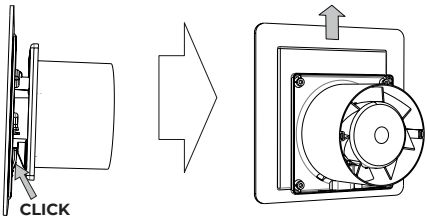

DESMONTAJE

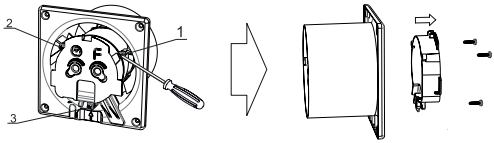

PREPARACIÓN DEL AGUJERO

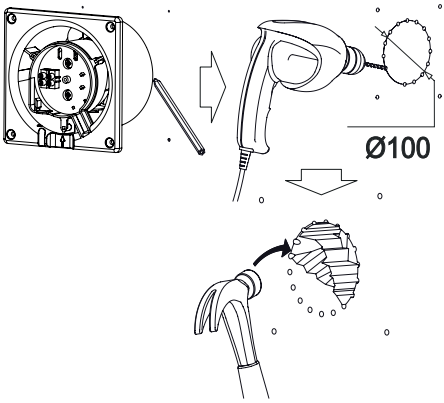

INSTALACIÓN DEL EXTRACTOR

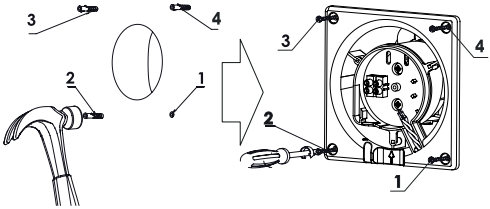

CONEXIÓN ELÉCTRICA

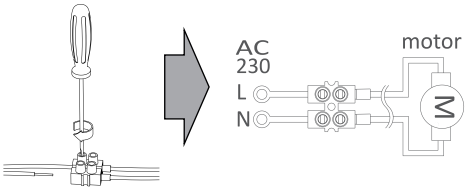

INSTALACIÓN DE LA TAPA

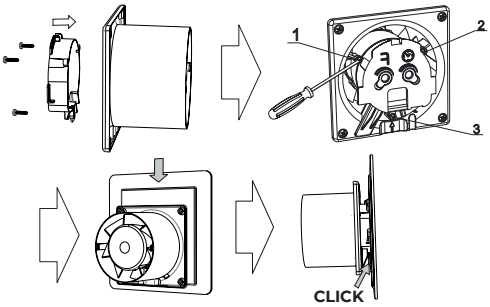

INSTRUÇÕES SOBRE SEGURANÇA

Leia este manual com atenção antes de utilizar o aparelho, e guardá-lo para futuras consultas. Para reducir possíveis riscos de incêndio, descargas elétricas ou danos pessoais, tenha em consideração as seguintes instruções:

INFORMAÇÃO GERAL

- Antes de colocar o aparelho a funcionar, leia com atenção as seguintes instruções. Guarde o manual em um local seguro para que possa consultá-lo a qualquer momento.
- Depois de retirar da embalagem, verifique se o aparelho está em bom estado, e se tiver alguma dúvida, não utilize-o.
- Entre em contacto com o seu distribuidor ou vendedor para a devolução do mesmo.
- Este aparelho vem embalado para proteção contra qualquer estrago ou dano que se possa causar pelo transporte.
- A embalagem esta formada por plásticos e otros materiais que podem ser perigosos, sendo aconselhável manter fora do alcance de crianças. Estes materiais são recicláveis, devendo entregá-los em uma unidade do sistema de reciclagem apropiado, respeitando as leis de proteção do meio ambiente.
- Este aparelho foi concebido somente para USO DOMÉSTICO e não debe ser utilizado com nenhum outro fim, como por exemplo em uma instalação de nível comercial, industrial ou qualquer outra que não seja residencial.
- Não manipule o aparelho com as mãos molhadas e tampouco o mergulhe em água ou qualquer outro líquido.
- Desconectar o aparelho da tomada antes de limpá-lo.
- Este aparelho não se destina a ser utilizado por pessoas (incluindo crianças) com capacidades físicas reduzidas, sensoriais ou mentais, ou falta de experiência e conhecimento, a menos que tenham recebido instruções relativas à utilização do aparelho ou estejam acompanhadas por uma pessoa responsável pela sua utilização e segurança.
- Manter o aparelho fora do alcance de crianças menores de 8 ano.
- As crianças devem ser supervisionadas durante o uso, para asegurar-se de que não brinquem com o aparelho.
- Não continue usando o aparelho se observa que o mesmo não funciona correctamente. Desligue-o imediatamente e procure o fabricante ou um serviço técnico autorizado para que um técnico qualificado possa avaliar os danos e repará-lo se for o caso.
- Se o cabo de alimentação estiver danificado, deve ser substituído pelo fabricante ou pelo serviço técnico autorizado, através de um técnico qualificado para evitar risco de choque elétrico.
- Desligue o aparelho e desconecte o cabo de alimentação da tomada antes de substituir qualquer peça ou acessório, ou tocar as partes móveis do aparelho.

INSTRUÇÕES IMPORTANTES SOBRE SEGURANÇA

- Conectar o aparelho únicamente a uma fonte de alimentação de CA. A voltagem indicada na placa de características que esta fixada no aparelho, debe coincidir com a voltagem da fonte de alimentação.
- Desconectar sempre o aparelho da tomada depois de usá-lo, para desmontá-lo ou limpá-lo.
- Montar e utilizar o aparelho sempre em uma superficie firme e estável.
- Nunca coloque o aparelho encima ou perto de fontes de calor, como por exemplo um fogão a gás/elétrico ou dentro de um forno quente. Mantenha o cabo de alimentação afastado destas fontes de calor ou de objetos cortantes e afiados.
- Nunca manipule o cabo de alimentação com as mãos molhadas.
- O uso de acessórios ou peças não recomendadas pelo fabricante, poderão provocar um incêndio, uma descarga eléctrica ou ainda, lesões graves.
- Este aparelho está fabricado para ser utlizado em interiores. Nunca o utilize ao ar libre ou partes externas da casa.

EDM PRODUCT

Manual de instruções

REF. 08413

ES

PT

EN

FR

INFORMAÇÃO TÉCNICA

Referência	Medida	Voltagem	Potência	Volume	Pressão acústica	Grau IP
08413	Ø100mm	220-240V~ 50Hz	8W	93m3/h	1m 28dB 3m 26dB	IPX4

FERRAMENTAS NECESSÁRIAS

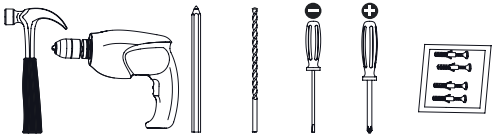

Martelo | Berbequim | Lápis | Broca 5x150mm | Chaves de fendas | Juego de tornillos y tacos

Antes de conectar o dispositivo, desligue a alimentação do sistema elétrico..

L Cable de fase **N** Cable neutro **T** Cable de control

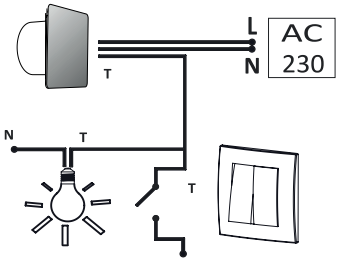

DESMONTAGEM DA TAMPA

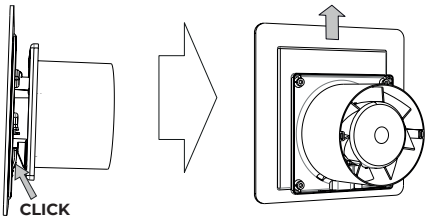

DESMONTAGEM

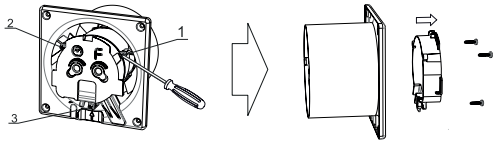

PREPARAÇÃO DO FURO

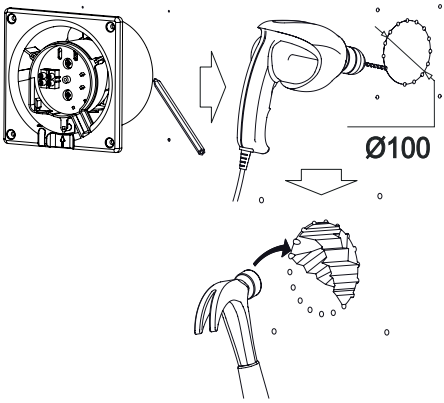

INSTALAÇÃO DE EXAUSTOR

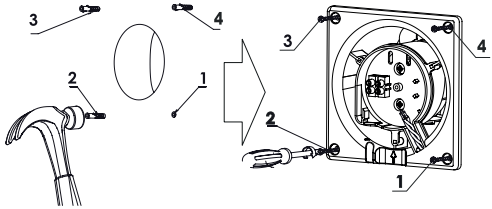

CONEXÃO ELÉTRICA

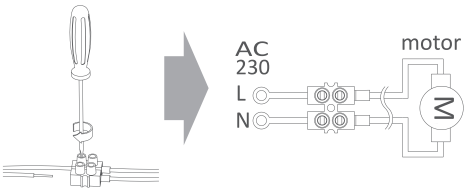

INSTALAÇÃO DA TAMPA

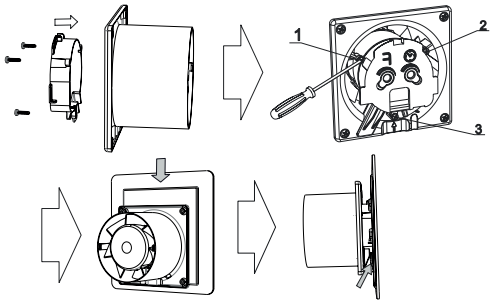

INSTRUCTION MANUAL

Read this manual carefully before using the device and save it for future reference. To reduce possible risk of fire, electric shock or personal injury, keep in mind the following instructions:

GENERAL INFORMATION

- Before operating this appliance, read the following instructions. Keep the manual in a safe place so you can consult it at any time.
- After removing the packaging, check that the appliance is in good condition, and if you have any questions, do not turn it on.
- Contact your distributor or seller for the return of the appliance.
- This device is packed for protection against any damage or damage that may be caused by transportation.
- The packaging is made up of plastics and other materials that can be dangerous. Keep out of reach of children. These materials are recyclable and must be delivered in a unit of the appropriate recycling, respecting the environmental laws.
- This appliance has been designed for DOMESTIC USE only and must not be used with any other appliance, such as for example in a commercial, industrial or any other non-residential installation.
- Do not handle the appliance with wet hands and do not immerse it in water or any other liquid.
- Unplug the appliance from the mains before cleaning it.
- This device is not intended to be used by people (including children) with reduced physical capacities, sensory or mental, or lack of experience and knowledge, unless they have received instructions regarding use of the device or are accompanied by a responsible person.
- Keep the device out of the reach of children under 8 years.
- Children should be supervised during use, to make sure they do not play with the appliance.
- Do not continue using the appliance if you notice that it is not working properly. Turn it off immediately and look for the manufacturer or an authorized technical service so that a qualified technician can evaluate the damage and repair it if necessary.
- If the power cord is damaged, it must be replaced by the manufacturer or by a qualified technician to avoid the risk of electric shock.
- Turn off the appliance and disconnect the power cord from the power outlet before replacing any part or accessory, or before touching the moving parts of the device.

IMPORTANT SAFETY INSTRUCTIONS

- Connect the device only to an AC power source. The voltage indicated on the rating plate that is on the device, must match the voltage of the power supply.
- Always disconnect the appliance from the socket after use, to disassemble or clean it.
- Always mount and use the appliance on a stable and secure surface.
- Never place the appliance on or near heat sources, such as a gas / electric stove or inside a hot oven. Keep the power cord away from these sources of heat or sharp objects.
- Never handle the power cord with wet hands.
- The use of accessories or parts not recommended by the manufacturer may cause a fire, an electric shock or serious injuries.
- This device is manufactured to be used indoors. Never use it outdoors or in outside parts of the house.

ES

PT

EN

FR

TECHNICAL INFORMATION

Reference	Measure	Voltage	Power	Volume	Acoustic pressure	IP degree
08413	Ø100mm	220-240V~ 50Hz	11W	93m3/h	1m 28dB 3m 26dB	IPX4

TOOLS NEEDED

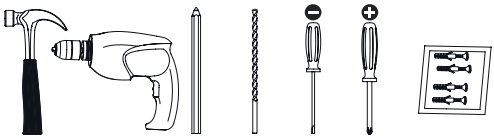

Hummer | Driller | Pencil | Drill 5x150mm | Screwdriver 1, 2 | Set of screws and dowels

Before connecting the device, turn off the power supply in the electrical system.

L Phase wire **N** Neutral wire **T** Control wire

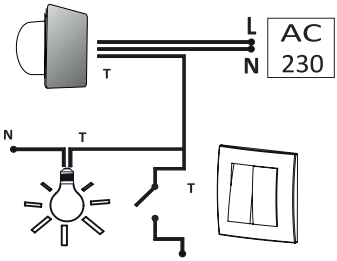

COVER DISASSEMBLY

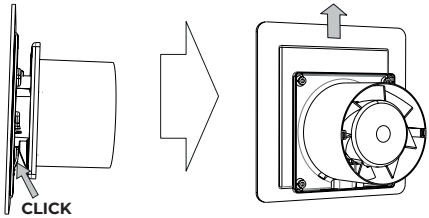

DISASSEMBLY

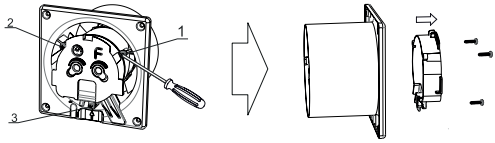

MOUNTING HOLE PREPARATION

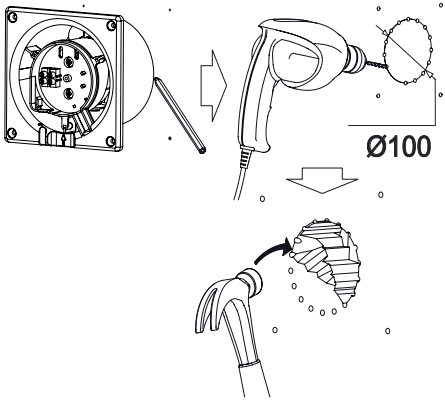

EXTRACTOR FAN INSTALLATION

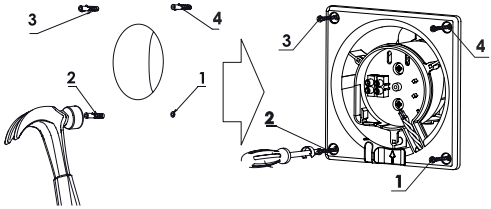

ELECTRICAL CONECTION

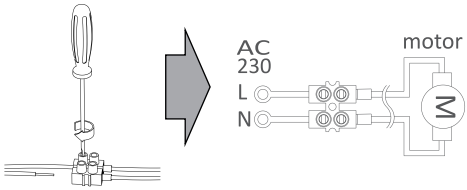

COVER INSTALLATION

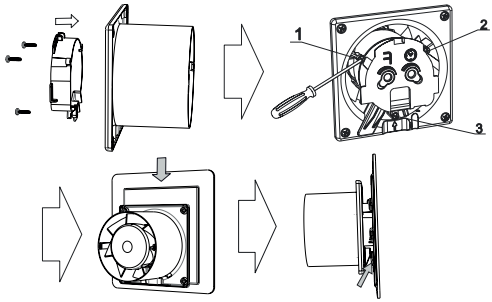

CONSIGNES DE SÉCURITÉ

Lisez attentivement ce manuel avant d'utiliser l'appareil et conservez-le pour référence ultérieure. Pour réduire le risque d'incendie, d'électrocution ou de blessure, gardez les instructions suivantes à l'esprit:

INFORMATIONS GÉNÉRALES

- Avant de mettre l'appareil en service, lisez attentivement les instructions suivantes. Conservez le manuel dans un endroit sûr pour pouvoir le consulter à tout moment.
- Après avoir enlevé l'emballage, vérifiez que l'appareil est en bon état, et si vous avez des doutes, ne l'allumez pas.
- Contactez votre distributeur ou vendeur pour échanger ou restituer l'appareil.
- Cet appareil est emballé pour la protection contre tout dommage lors du transport.
- L'emballage est formé de matières plastiques et d'autres matériaux pouvant être dangereux. Il est conseillé de les garder hors de portée des enfants. Ces matériaux sont recyclables et doivent être livrés dans une unité de recyclage appropriée, en respectant les lois de protection de l'environnement.
- Cet appareil a été conçu pour un USAGE DOMESTIQUE seulement et ne doit pas être utilisé à d'autres fins, telles qu'une installation commerciale, industrielle ou toute autre installation non résidentielle.
- Ne manipulez pas l'appareil avec les mains mouillées et ne le immergez pas dans l'eau ou tout autre liquide.
- Débranchez l'appareil de la prise avant de le nettoyer.
- Notice d'utilisation. Cet appareil n'est pas prévu pour être utilisé par des personnes (y compris les enfants) dont les capacités physiques, sensorielles ou mentales sont réduites, ou des personnes dénouées d'expérience ou de connaissance, sauf si elles ont pu bénéficier, par l'intermédiaire d'une personne responsable de leur sécurité, d'une surveillance ou d'instructions préalables concernant l'utilisation de l'appareil.
- Gardez l'appareil hors de portée des enfants de moins de 8 ans.
- Les enfants doivent être surveillés lors de l'utilisation pour s'assurer qu'ils ne jouent pas avec l'appareil.
- Ne continuez pas à utiliser l'appareil si vous remarquez qu'il ne fonctionne pas correctement. Éteignez-le immédiatement et recherchez le fabricant ou un service technique agréé afin qu'un technicien qualifié puisse évaluer les dommages et le réparer si nécessaire.
- Si le cordon d'alimentation est endommagé, il doit être remplacé par le fabricant ou le service technique agréé par un technicien qualifié afin d'éviter tout risque d'électrocution.
- Éteignez l'appareil et débranchez le cordon d'alimentation de la prise avant de remplacer une pièce ou un accessoire, ou avant de toucher les pièces mobiles de l'appareil.

CONSIGNES DE SÉCURITÉ IMPORTANTES

- Connectez l'appareil uniquement à une source d'alimentation de courant alternatif (CA). La tension d'alimentation doit correspondre à celle indiquée sur la plaque signalétique.
- Débranchez toujours l'appareil de la prise après son utilisation, et avant de le démonter ou le nettoyer.
- Toujours monter et utiliser l'appareil sur une surface ferme et stable.
- Ne placez jamais l'appareil sur ou à proximité de sources de chaleur, telles qu'une cuisinière à gaz / électrique ou dans un four chaud. Gardez le cordon d'alimentation à l'écart de ces sources de chaleur ou d'objets tranchants et coupants.
- Ne manipulez jamais le cordon d'alimentation avec les mains mouillées.
- L'utilisation d'accessoires ou de pièces non recommandés par le fabricant peut provoquer un incendie, une électrocution ou des blessures graves.
- Cet appareil est fabriqué pour être utilisé à l'intérieur. Ne l'utilisez jamais à l'extérieur.

INFORMATION TECHNIQUE

Référence	Mesure	Tension	Puissance	Volume	Pression sonore	Degré IP
08413	Ø100mm	220-240V~ 50Hz	11W	93m3/h	1m 28dB 3m 26dB	IPX4

OUTILS NÉCESSAIRES

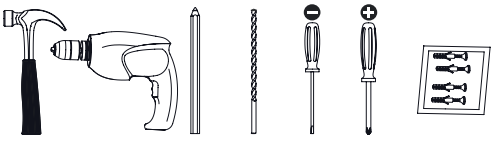

Hummer | Foreur | Crayon | Percer | Tournevis 1,2 | Jeu de vis et chevilles

Avant de connecter l'appareil, coupez l'alimentation électrique du système électrique.

L Fil de phase **N** Fil neutre **T** Fil de commande

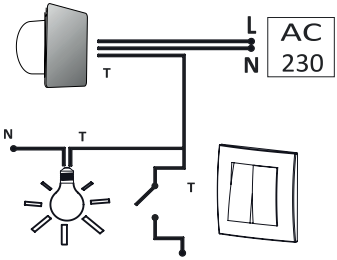

DÉMONTAGE DU COUVERCLE

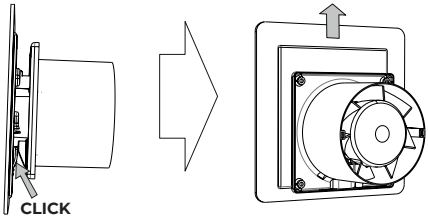

DÉMONTAGE

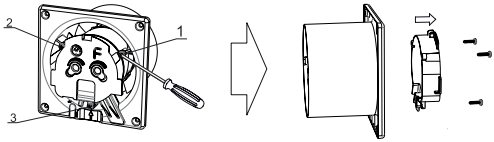

PRÉPARATION DU TROU DE MONTAGE

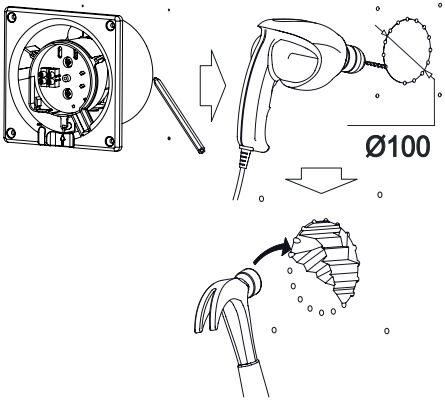

INSTALLATION D'UNE EXTRACTEUR

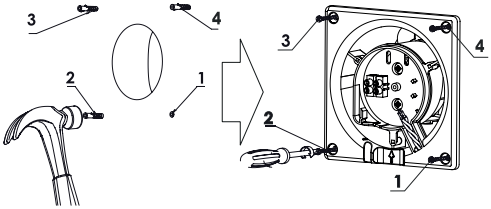

CONNEXION ÉLECTRIQUE

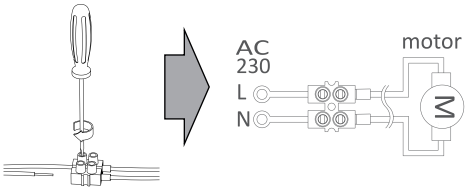

INSTALLATION DU COUVERCLE

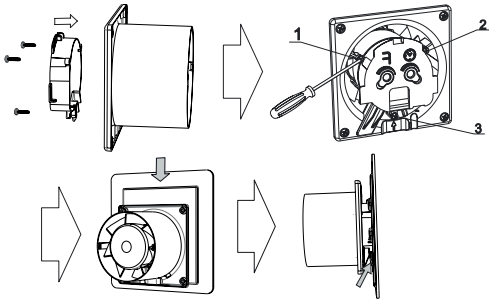

ESPAÑOL

DESECHO
Este símbolo en el producto o en las instrucciones significa que su equipo eléctrico y electrónico debe desecharse al final de su vida útil en un contenedor especializado; no lo deseche en el contenedor habitual de residuos del hogar. En la UE existen sistemas especiales de recogida de residuos para su posterior eciclaje. Para más información, póngase en contacto con la autoridad local o con el minorista al que adquirió el producto.

GARANTÍA
Elektro3 SCCL certifica que sus productos cumplen con las exigencias de calidad y DISPONEN DE LA GARANTÍA LEGAL según la normativa vigente en cada país. En caso de observar algún defecto o problema en el producto contacte con nuestro Servicio de Asistencia Técnica (SAT) llamando al tel. +34 610 699 257.

LA FACTURA ES LA GARANTÍA DEL PRODUCTO
EL FABRICANTE DECLINA TODA RESPONSABILIDAD DEBIDA A UNA INCORRECTA INSTALACIÓN DEL APARATO.

PORTUGUÊS

ELIMINAÇÃO
Este símbolo no produto ou nas instruções significa que o seu equipamento electrico e electrónico deve ser eliminado uma vez terminada a sua vida útil num contentor especializado; não deite o aparelho para um contentor normal destinado a resíduos domésticos. Na EU existem sistemas especiais de recolha de resíduos para a sua posterior reciclagem. Para mais informações, entre em contacto com a autoridade local ou com o estabelecimento onde adquiriu o produto.

GARANTIA
A Elektro3 SCCL certifica que os seus produtos cumprem os requisitos de qualidade e POSSUEM GARANTIA LEGAL de acordo com a legislação vigente em cada país. Caso detete algum defeito ou problema no produto, entre em contato com o nosso Serviço de Assistência Técnica (SAT) através do tel. +34.610.699.257.

A FATURA É A GARANTIA DO PRODUTO
O FABRICANTE DECLARA TODA A RESPONSABILIDADE DEVIDO A UMA INSTALAÇÃO INCORRETA DO APARELHO.

ENGLISH

WASTE
This symbol on the product or in the instructions means that your electrical and electronic equipment must be disposed at the end of its useful life in a specialized container; Do not dispose it in the usual household waste container. In the EU there is special waste collection systems for subsequent recycling. For more information, contact with the local authority or the retailer from whom you purchased the product.

WARRANTY
Elektro3 SCCL certifies that its products comply with the quality requirements and HAVE THE LEGAL GUARANTEE according to the regulations in force in each country. In case of observing any defect or problem in the product, please contact our Technical Assistance Service (SAT) by calling +34 610 699 257.

THE INVOICE IS THE PRODUCT WARRANTY
THE MANUFACTURER DECLINES ALL RESPONSIBILITY DUE TO AN INCORRECT INSTALLATION OF THE APPLIANCE.

FRANÇAIS

DÉCHET
Ce symbole sur le produit ou dans les instructions signifie que votre équipement électrique et électronique doit être collecté à la fin de sa vie utile par une filière spécifique et ne doit pas être jeté dans une poubelle classique. Dans l'UE , il existe des systèmes spéciaux de collecte des déchets pour recyclage ultérieur . Pour plus d'informations , contactez votre administration locale ou le vendeur auprès duquel vous avez acheté le produit .

GARANTIE
Elektro3 SCCL certifie que ses produits sont conformes aux exigences de qualité et qu'ils disposent de la GARANTIE LÉGALE selon la législation en vigueur dans chaque pays. En cas d'observation d'un défaut ou d'un problème dans le produit, veuillez contacter notre Service d'Assistance Technique (SAT) en appelant le +34 610 699 257.

LA FACTURE D'ACHAT EST LA GARANTIE DU PRODUIT
LE FABRICANT DÉCLINE TOUTE RESPONSABILITÉ EN RAISON D'UNE INSTALLATION INCORRECTE DE L'APPAREIL .

EDM PRODUCT

IMPORTADO POR /
IMPORTED BY
www.edmproduct.com
ELEKTRO3, S.COOP.C.L
F-43389675

Polígono Ind. Alba
C/ Barenys, 21 - 43480
Vila-seca - Tarragona - España
FABRICADO EN /
MADE IN POLAND

Guía de Reciclaje de Envases — España y Portugal

Ayúdanos a cuidar el medio ambiente. Por favor, separa los materiales del envase y depositalos en el contenedor correcto.

Ajude-nos a cuidar do meio ambiente. Por favor, separe os materiais da embalagem e deposite-os no contentor correto.

1. Si su producto tiene envase de **PLÁSTICO** (Bolsas, blíster, protecciones)
Acción: Deposite este envoltorio en el **contenedor amarillo**.
Material: Plástico (PET / HDPE / PVC / LDPE / PP / PS).

*1. Se o seu produto tiver embalagem de **PLÁSTICO** (Sacos, blisters, proteções)*
*Ação: Deposite esta embalagem no **ecoponto amarelo**.*
Material: Plástico (PET / HDPE / PVC / LDPE / PP / PS).

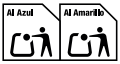

2. Si su producto combina **PLÁSTICO Y CARTÓN** (Caja con ventana, blíster mixto)
Acción: Es importante **separar** los elementos antes de tirarlos.
La parte de cartón debe ir al **contenedor azul.**
La parte de plástico debe ir al **contenedor amarillo.**

*2. Se o seu produto combinar **PLÁSTICO E CARTÃO** (Caixa com janela, blister misto)*
Ação: É importante separar os elementos antes de os depositar.
*A parte de cartão deve ir para o **ecoponto azul**.*
*A parte de plástico deve ir para o **ecoponto amarelo**.*

3. Si su producto es solo **CARTÓN** (Caja, estuche)
Acción: Pliegue la caja para reducir su volumen y depositela en el **contenedor azul.**
Material: Papel/Cartón.

*3. Se o seu produto for apenas **CARTÃO** (Caixa, estojo)*
*Ação: Dobre a caixa para reduzir o seu volume e deposite-a no **ecoponto azul**.*
Material: Papel/Cartão.

Guide de Recyclage des Emballages — France

Aidez-nous à protéger l'environnement. Veuillez séparer les éléments de l'emballage et les déposer dans le bac approprié.

1. Si votre produit a un emballage en **PLASTIQUE** (Sacs, blisters, protections)
Action : Déposez cet emballage dans le **bac de tri**.
Matériau : Plastique (PET / HDPE / PVC / LDPE / PP / PS).

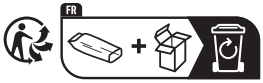

2. Si votre produit combine **PLASTIQUE ET CARTON** (Boîte à fenêtre, blister mixte)
Action : Déposez cet emballage dans le **bac de tri**.
Matériau : Plastique (PET / HDPE / PVC / LDPE / PP / PS) + Papier/Carton.

3. Si votre produit est uniquement en **CARTON** (Boîte, étui)
Action : Déposez cet emballage dans le **bac de tri**.
Matériau : Papier/Carton.

Guida al Riciclo degli Imballaggi — Italia

Aiutaci a proteggere l'ambiente. Per favore, separa i materiali dell'imballaggio e gettali nel contenitore corretto.

PET / HDPE / PVC
LDPE / PP / PS

Se il prodotto ha un imballaggio in **PLASTICA** (Sacchetti, blister, protezioni)
Azione: Gettare questo imballaggio nel **contenitore giallo**.
Materiale: Plastica (PET / HDPE / PVC / LDPE / PP / PS).

PET / HDPE / PVC
LDPE / PP / PS
PAP

Se il prodotto contiene **PLASTICA E CARTONE** (Scatola con finestra, blister misto)
Azione: È importante separare gli elementi prima di gettarli.
La parte in cartone va nel **contenitore blu.**
La parte in plastica va nel **contenitore giallo**.

PAP

Se il prodotto è solo **CARTONE** (Scatola, astuccio)
Azione: Appiattire la scatola per ridurne il volume e gettarla nel **contenitore blu**.
Materiale: Carta/Cartone.