Manual de instrucciones
Manual de instruções
Instruction manual
Manuel d'instructions

Deshumidificador

Desumidificador

Dehumidifier

Déshumidificateur

ref. 07424

V.05B5

ES
PT
EN
FR

SÍMBOLOS

Los siguientes símbolos se utilizan en este manual y / o en el aparato:

	¡Atención! Siga las indicaciones de advertencia y seguridad para evitar un riesgo potencial de lesiones personales
	Información útil y/o instrucciones para mejorar su experiencia con este aparato
	Lea detenidamente el manual de uso y las instrucciones de seguridad
	Este tipo de residuos no se puede depositar en cualquier contenedor. Se deben de llevar a los Puntos Limpios para que realicen una correcta gestión.
	¡Advertencia! Peligro de incendio

INFORMACIÓN DE SEGURIDAD

- No utilice medios distintos de los recomendados por el fabricante, para acelerar el proceso de descongelación o para limpiar.
- El aparato debe almacenarse en una habitación sin fuentes de ignición en funcionamiento continuo (por ejemplo: llamas abiertas, un aparato de gas en funcionamiento o un calefactor eléctrico en funcionamiento).
- No perforar ni quemar.
- Tenga en cuenta que los refrigerantes pueden no contener olor.
- El aparato debe instalarse, utilizarse y ser almacenado en una habitación con una superficie superior a 4m.
- El mantenimiento sólo debe realizarse según las recomendaciones del fabricante.
- El aparato se almacenará en una zona bien ventilada en la que el tamaño de la habitación se corresponda con la superficie de la habitación especificada para el funcionamiento.
- Todo procedimiento de trabajo que afecte a los medios de seguridad deberá ser realizado únicamente por personas cualificadas.
- Lea atentamente el manual antes de utilizar este producto por primera vez, y guarde la unidad en un lugar seguro para evitar fugas de electricidad, llamas o lesiones personales.
- No sumerja este producto en agua ni en otros líquidos.
- Si el cable de alimentación está dañado, debe ser sustituido por el fabricante, su agente de servicio o personas con cualificación similar con el fin de evitar un peligro.
- Cualquier reparación debe llevarla a cabo personal cualificado. Una reparación inadecuada podría causar daños a los usuarios.
- Desconecte el aparato de la red eléctrica antes de moverlo o limpiarlo, y también cuando no esté en uso.
- Por favor, utilice el producto con el voltaje eléctrico especificado.
- Por favor, utilice este producto sólo para uso doméstico y siga el propósito diseñado.
- No coloque ningún objeto sobre el producto.
- Para evitar fugas de agua, por favor vacía el tanque de agua antes de mover el producto.
- No incline el producto, o la fuga de agua podría dañarlo.
- Este aparato puede ser utilizado por niños a partir de 8 años y por personas con capacidades físicas, sensoriales o mentales reducidas o con falta de experiencia y conocimientos si han recibido supervisión o instrucciones sobre el uso del aparato de forma segura y comprenden los peligros que conlleva. Los niños no deben jugar con el aparato. La limpieza y el mantenimiento no deben ser realizados por niños sin supervisión.
- Por favor, mantenga el producto a una distancia mínima de 50 cm de la pared u otras barreras.

- El aparato debe instalarse de acuerdo con la normativa nacional sobre cableado.
- El rango de temperatura de funcionamiento aplicable para esta unidad es de 5-32ºC.
- No haga funcionar su deshumidificador en una habitación húmeda, como un cuarto de baño o un lavadero.
- Los espacios donde haya tuberías de refrigerante deberán cumplir la normativa nacional sobre gases.
- Este símbolo indica que este producto no debe eliminarse junto con otros residuos domésticos en toda la Unión Europea.

Para evitar posibles riesgos para el medio ambiente o la salud humana derivados de la eliminación incontrolada de residuos, por favor recíclalo para permitir la reutilización sostenible de los recursos materiales.

Consulta los sistemas de devolución y recogida o contacta con el distribuidor donde compraste el producto para devolver tu dispositivo usado; ellos pueden reciclar los productos de forma segura.

ADVERTENCIA (PARA R290)

Información específica sobre los aparatos con gas refrigerante R290:

- Lee atentamente todas las advertencias.
- Durante el desescarche y la limpieza del aparato, utiliza únicamente las herramientas recomendadas por el fabricante.
- El aparato debe situarse en una zona sin fuentes de ignición continuas (por ejemplo: llamas abiertas, aparatos de gas o eléctricos en funcionamiento).
- No perforar, no quemar.
- Este aparato contiene Y g (ver etiqueta en la parte trasera del aparato) de gas refrigerante R290.
- El R290 es un gas refrigerante conforme a las directivas medioambientales europeas. No perforar ninguna parte del circuito frigorífico.
- Si el aparato se instala, utiliza o almacena en un espacio no ventilado, dicho espacio debe estar diseñado para evitar cualquier acumulación de fugas de refrigerante, lo cual podría provocar riesgo de incendio o explosión por ignición del refrigerante mediante estufas eléctricas, estufas de gas u otras fuentes de ignición.
- El aparato debe almacenarse de forma que se eviten daños mecánicos.
- Las personas que manipulen o intervengan en el circuito de refrigerante deben estar certificadas por una organización acreditada que garantice su competencia en la manipulación de refrigerantes, conforme a una evaluación específica reconocida por asociaciones profesionales.
- Las reparaciones deben efectuarse según las recomendaciones del fabricante (contacta con el fabricante para obtener instrucciones si es necesario). El mantenimiento y las reparaciones que requieran asistencia de otros profesionales deberán realizarse bajo la supervisión de una persona especializada en el uso de refrigerantes inflamables.
- Los conductos conectados a un aparato no deben contener ninguna fuente de ignición potencial.

ADVERTENCIAS ADICIONALES

- No ajustes la humedad a un nivel superior al de la humedad ambiente.
- Cuando se encienda el indicador "Water Full" (depósito lleno), vacía el depósito y vuelve a colocarlo.
- En caso de apagado, espera al menos 3 minutos antes de volver a encender el aparato, para evitar dañar el compresor.
- Temperatura de funcionamiento: 5-32 ºC.
- Si el aparato no arranca o se apaga repentinamente, verifica la conexión eléctrica. Si todo está en orden, espera 10 minutos antes de reiniciarlo. Si el problema persiste, contacta con el servicio posventa.
- Durante el funcionamiento, es normal que el compresor emita calor.
- Cuando el aparato está en modo Descongelación/Defrost, el indicador se enciende, el compresor se detiene, pero el ventilador sigue funcionando.
- La pantalla muestra la humedad ambiente: si supera el 90% RH, muestra "HI"; si está por debajo del 30% RH, muestra "LO".
- Mueve siempre el aparato empujándolo desde la parte frontal.
- Asegúrate de que no haya ningún obstáculo bloqueando las entradas y salidas de aire; mantén una distancia mínima de 0,5 metros.
- Conserva siempre el aparato en posición vertical.

PRECAUCIONES ESPECIALES

1. INSTRUCCIONES GENERALES

- Controles en la zona
  Antes de comenzar a trabajar en sistemas que contienen refrigerantes inflamables, es necesario realizar comprobaciones de seguridad para garantizar que el riesgo de ignición sea mínimo. Para la reparación del sistema de refrigeración, deberán tomarse las siguientes precauciones antes de realizar los trabajos de conducción en el sistema.
- Procedimiento de trabajo
  Los trabajos se realizarán según un procedimiento controlado para reducir al mínimo el riesgo de que se produzcan gases o vapores inflamables mientras se realiza el trabajo.

ES
PT
EN
FR

►Área general de trabajo.
Todo el personal de mantenimiento y demás personas que trabajen en el área local deberán ser instruidos sobre la naturaleza del trabajo que se está llevando a cabo. Se evitará el trabajo en espacios confinados y se seccionará el área alrededor del espacio de trabajo. Asegúrese de que las condiciones dentro del área son seguras siguiendo el ontrol de material inflamable.

►Comprobación de la presencia de refrigerante
El personal debe conocer que la atmósfera es potencialmente inflamable por lo que el área debe ser revisada con un detector de refrigerante apropiado antes y durante el trabajo. Asegúrese de que el equipo de detección de fugas que se esté utilizando sea adecuado para su uso con refrigerantes inflamables, es decir, que no produzcan chispas, esté sellado y sea seguro.

►Presencia de extintor de incendios
Si se han de realizar trabajos en caliente en el equipo de refrigeración o en cualquiera de sus partes, deberá disponerse de un equipo de extinción de incendios adecuado. Tenga un extintor de polvo seco o de CO^2 adyacente al área de carga.

►Ausencia de fuentes de ignición
Ninguna persona que realice trabajos relacionados con un sistema de refrigeración que impliquen la exposición de tuberías que contengan o hayan contenido refrigerante inflamable utilizará fuentes de ignición de tal manera que pueda provocar un riesgo de incendio o de explosión. Todas las posibles fuentes de ignición, incluido el humo de los cigarrillos, deben mantenerse suficientemente alejadas del lugar de instalación, reparación, retirada y eliminación, ya que durante cualquiera de estos procesos es posible que se libere algo del refrigerante inflamable en el espacio circundante. Antes de comenzar el trabajo, se debe inspeccionar el área alrededor del equipo para asegurarse de que no haya riesgos de ignición. Los letreros de "Prohibido fumar" deben estar visibles.

►Superficie ventilada
Asegúrese de que el área de trabajo esté a la intemperie o adecuadamente ventilada antes de manipular el sistema o realizar cualquier trabajo en caliente. La ventilación debe continuar durante la realización del trabajo dispersando de forma segura cualquier refrigerante liberado y expulsando a la atmósfera.

►Controles de los equipos de refrigeración
Cuando se cambien componentes eléctricos, deberán elegirse los ser los adecuados y que cumplan con las especificaciones concretas. En todo momento se seguirán las directrices de mantenimiento y servicio del fabricante. En caso de duda, consulte con el departamento técnico del fabricante para obtener asistencia. Los siguientes controles se aplicarán a las instalaciones que utilicen refrigerantes inflamables:

- El tamaño de la carga se corresponde con el tamaño del área en el que se instalen las piezas que contengan refrigerante;
- Las máquinas de ventilación y las salidas funcionan adecuadamente y no están obstruidas;
- Si se utiliza un circuito de refrigeración indirecto, se comprobará la presencia de refrigerante en el circuito secundario;
- Las marcas en el equipo deberán seguir siendo visibles y legibles.
- Marcas y señales que sean ilegibles deberán corregirse;
- La tubería o los componentes de refrigeración se instalarán en un lugar en el que sea improbable que estén expuestos a cualquier sustancia que pueda corroer el refrigerante, excepto que los componentes estén fabricados con materiales intrínsecamente resistentes a la corrosión o que estén convenientemente protegidos contra dicha corrosión.

►Comprobaciones de los dispositivos eléctricos
La reparación y el mantenimiento de los componentes eléctricos incluirán comprobaciones iniciales de seguridad y procedimientos de inspección de los componentes. Si existe un fallo que pueda comprometer la seguridad, no se conectará ningún suministro eléctrico al circuito hasta que se resuelva satisfactoriamente. Si el fallo no puede corregirse inmediatamente, pero es necesario seguir funcionando, se utilizará una solución temporal adecuada. Esto debe ser reportado al propietario del equipo para que todas las partes estén informadas.
Las comprobaciones iniciales de seguridad incluirán:

- Que los condensadores se descarguen;
- Que esto se haga de forma segura para evitar la posibilidad de chispas;
- Que no se expongan componentes y cables eléctricos bajo tensión mientras se carga, recupera o purga el sistema;
- Que haya continuidad en la conexión a tierra.

►Almacenamiento de equipos/aparatos.
Las unidades deberán almacenarse de tal manera que no sufran daños mecánicos, de acuerdo con las instrucciones del fabricante

►Almacenamiento de equipos embalados (no vendidos).
La protección de los embalajes de almacenamiento debe construirse de tal forma que los daños mecánicos al equipo dentro del embalaje no provoquen una fuga de la carga de refrigerante. El número máximo de equipos que se permite almacenar juntos vendrá determinado por la normativa local.

►Transporte de quipos que contienen refrigerantes inflamables.
Cumplimiento de la normativa de transporte.

2. REPARACIONES DE COMPONENTES SELLADO

►Durante las reparaciones de los componentes sellados, todos los suministros eléctricos se deben desconectar del equipo antes de retirar las cubiertas selladas. Si es absolutamente necesario disponer de una fuente de alimentación eléctrica para el equipo durante el mantenimiento, se colocará un detector de fugas en el punto más crítico para advertir de una situación potencialmente peligrosa.

►Preste especial atención al trabajar con materiales eléctricos para garantizar que la protección de la carcasa no se altera: daños en los cables, número excesivo de conexiones, terminales no hechas de acuerdo con las especificaciones originales, daños en las juntas, etc.

►Asegúrese de que el aparato esté montado de forma segura. Asegúrese de que las juntas o los materiales de sellado no se hayan degradado y continúen evitando la entrada de productos inflamables. Las piezas de recambio se ajustarán a las especificaciones del fabricante.

NOTA: El uso de sellador de silicio puede inhibir la efectividad de algunos detectores de fugas. No es necesario aislar los componentes seguros antes de trabajarlos.

3. REPARACIÓN DE COMPONENTES DE SEGURIDAD INTRÍNSECA

►No aplique ninguna carga inductiva o capacitiva permanente al circuito sin asegurarse de que no exceda el voltaje y la corriente permitidos para el equipo en uso. Los componentes intrínsecamente seguros son los únicos que se pueden trabajar en presencia de una atmósfera inflamable.

►El aparato deberá tener la potencia nominal correcta. Sustituya los componentes sólo por piezas especificadas por el fabricante; otras piezas pueden provocar la ignición del refrigerante por una fuga.

4. CABLEADO

►Compruebe que el cableado no esté sujeto a desgaste, corrosión, presión excesiva, vibración, bordes afilados u otros efectos ambientales adversos. El control también tendrá en cuenta los efectos del envejecimiento o de las vibraciones continuas procedentes de fuentes tales como compresores o ventiladores.

5. DETECCIÓN DE REFRIGERANTES INFLAMABLES

►En ningún caso se utilizarán fuentes potenciales de ignición en la búsqueda o detección de fugas de refrigerante. No se deben utilizar detectores del tipo linterna de halogenuros que utilice una llama al aire.

6. MÉTODOS DE DETECCIÓN DE FUGAS

►Se utilizarán detectores electrónicos de fugas para detectar refrigerantes inflamables, teniendo en cuenta que la sensibilidad puede no ser adecuada o puede ser necesario recalibrarla. (El equipo de detección se calibrará en un área libre de refrigerantes.) Asegúrese de que el detector no sea una fuente potencial de ignición y sea adecuado para el refrigerante utilizado.

►El equipo de detección de fugas se fijará en un porcentaje del LFL del refrigerante, se calibrará con el refrigerante empleado y se confirmará el porcentaje apropiado de gas (25 % como máximo).

►Los fluidos de detección de fugas son adecuados para la mayoría de los refrigerantes, pero debe evitarse el uso de detergentes que contengan cloro, ya que puede reaccionar con el refrigerante y corroer las tuberías de cobre.

►Si se sospecha que hay una fuga, es necesario evitar el uso de llamas.

►Si se encuentra una fuga de refrigerante que requiera soldadura para su reparación, se recuperará todo el refrigerante del sistema, o se aislará (mediante válvulas de cierre) en una parte del sistema alejada de la fuga; el nitrógeno libre de oxígeno (OFN) se purgará, a través del sistema tanto antes como durante el proceso de soldadura.

7. RETIRADA Y EVACUACIÓN

►Cuando se rompa el circuito de refrigerante para hacer reparaciones - o para cualquier otro propósito - se utilizarán procedimientos convencionales, llevándolos a cabo siempre, con el mayor de los cuidados y considerando la inflamabilidad.

►Se deberá seguir el siguiente procedimiento: retirar el refrigerante; purgar el circuito con gas inerte; evacuar; volver a purgar con gas inerte; abrir el circuito cortando o soldando. El sistema se "enjuagará" con OFN para que la unidad sea segura.

►Este proceso puede tener que repetirse varias veces; no se utilizará aire comprimido u oxígeno para esta tarea.

►El lavado se logrará rompiendo el vacío en el sistema con OFN y continuando con el llenado hasta que se alcance la presión de trabajo, ventilando y finalmente bajando hasta el vacío. Este proceso se repetirá hasta que no quede refrigerante en el sistema. Cuando se utiliza la carga final de OFN, el sistema debe purgarse a la presión atmosférica para permitir el trabajo, lo que es absolutamente vital si se van a realizar operaciones de soldadura en las tuberías.

►Asegúrese de que la salida de la bomba de vacío no esté cerca de ninguna fuente de ignición y de que haya ventilación disponible.

8. PROCEDIMIENTOS DE CARGA

►Además de los procedimientos de carga convencionales, deberán tenerse en cuenta los siguientes requisitos:

- Asegúrese de que no se produzca contaminación de diferentes refrigerantes al utilizar el equipo de carga. Las mangueras o conductos serán lo más cortos posible para reducir al mínimo la cantidad de refrigerante que contienen.
- Mantenga los cilindros en posición vertical.
- Asegúrese de que el sistema de refrigeración esté conectado a tierra antes de cargarlo con refrigerante.
- Etiquete el sistema cuando la carga esté completa , si es que aún no está etiquetado.
- No sobrecargue el sistema de refrigeración.

►Antes de recargar el sistema, se someterá a un ensayo de presión con NFO.

►Una vez finalizada la carga, pero antes de la puesta en marcha, el sistema se someterá a un ensayo de estanqueidad.

►Antes de abandonar el lugar de carga, se llevará a cabo un ensayo de fugas de seguimiento.

9. DESMANTELAMIENTO

►El técnico que llevará a cabo este proceso, debe estar

ES
PT
EN
FR

completamente familiarizado con el equipo y todos sus detalles. Se recomienda que todos los refrigerantes se recojan de manera segura. Antes de llevar a cabo el proceso y si se requiere un análisis para la reutilización del refrigerante regenerado, se tomará una muestra de aceite y refrigerante.

► Es esencial que haya energía eléctrica antes de comenzar el proceso.

► Procedimiento:

a. Familiarícese con el equipo y su funcionamiento.

b. Aisle el sistema eléctricamente.

c. Asegúrese de que: El equipo mecánico esté disponible, si es necesario, para el manejo de cilindros de refrigerante; Todo el equipo de protección personal está disponible y se usa correctamente; El proceso de recuperación es supervisado en todo momento por una persona competente; Los equipos y cilindros de recuperación cumplen con los estándares apropiados.

d. Vacíe de refrigerante el sistema, bombeándolo,si es posible; si no es posible el vacío, haga un colector para que el refrigerante se pueda extraer de varias partes del sistema.

e. Asegúrese de que el cilindro esté situado en la báscula antes de que tenga lugar la recuperación.

f. Arranque la máquina de recuperación y siga las instrucciones del fabricante.

g. No llene demasiado los cilindros. (No más del 80% de carga líquida de volumen).

h. No exceda la presión máxima de trabajo del cilindro, aunque sea temporalmente.

i. Cuando los cilindros se hayan llenado correctamente y se haya completado el proceso, asegúrese de que los cilindros y el equipo se retiren del sitio de inmediato y que todas las válvulas de aislamiento del equipo estén cerradas.

j. Verifique que el refrigerante recuperado no se carga en otro sistema de refrigeración si no ha sido limpiado y verificado.

k. El refrigerante recuperado no se cargará en otro sistema de refrigeración a menos que se haya limpiado y revisado.

10. ETIQUETADO

► El equipo deberá llevar una etiqueta en la que se indique que ha sido retirado del servicio y vaciado de refrigerante. La etiqueta deberá estar fechada y firmada. Asegúrese de que en el equipo haya etiquetas que indiquen que el equipo contiene refrigerante inflamable.

11. RECUPERACIÓN

► Al retirar refrigerante de un sistema, ya sea para su mantenimiento o desmantelamiento, se debe hacer de forma segura.

► Al transferir refrigerante a los cilindros, asegúrese de que sólo se utilicen cilindros de recuperación de refrigerante adecuados y debidamente etiquetados. Los cilindros deberán estar completos con válvula de alivio de presión y válvulas de cierre asociadas en buenas condiciones de funcionamiento. Los cilindros de recuperación vacíos son evacuados y, si es posible, enfriados antes de que se produzca la recuperación.

► El equipo de recuperación deberá estar en perfecto estado de funcionamiento, deberá ser adecuado para la recuperación de refrigerantes inflamables, deberá disponerse de un conjunto de básculas funcionales y calibradas y deberá presentar un conjunto de instrucciones.

► Las mangueras estarán completas y en perfectas condiciones de uso, con acoplamientos de desconexión sin fugas.

► Antes de utilizar el equipo de recuperación, compruebe que funciona correctamente, que se ha realizado el mantenimiento adecuado y que todos los componentes eléctricos asociados estén sellados para evitar la ignición en caso de que se libere refrigerante. En caso de duda, consulte al fabricante.

► El refrigerante recuperado se devolverá al proveedor en la botella de recuperación correcta y se dispondrá la nota de transferencia de residuos correspondiente.

► No mezcle refrigerantes en unidades de recuperación ni en cilindros.

► Si se van a eliminar los compresores o los aceites de compresor, asegúrese de que hayan sido evacuados a un nivel aceptable para asegurarse de que el refrigerante inflamable no permanezca dentro del lubricante. El proceso de evacuación se llevará a cabo antes de devolver el compresor a los proveedores.

► Cuando el aceite se drena de un sistema, se debe llevar a cabo de forma segura.

PARTES DEL APARATO

1. Pantalla digital
2. Panel de control
3. Salida de aire
4. Tapa superior
5. Carcasa frontal
6. Asa
7. Carcasa trasera
8. Depósito de agua
9. Ruedas
10. Rejilla del filtro
11. Entrada de aire
12. Agujero de drenaje
13. Ventana de nivel de agua

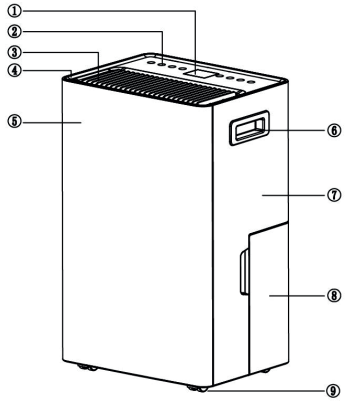

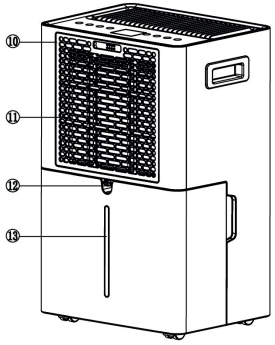

DESCRIPCIÓN DEL PANEL DE CONTROL

INDICADORES DE LA PANTALLA DIGITAL

Icono luminoso	Color luz icono	Descripción
88	Blanco	Muestra la humedad ambiente, la humedad configurada, la hora y el código de error.
	Blanco	Modo de ajuste de la humedad
	Blanco	Modo de secado de ropa
	Blanco	Modo noche
	Blanco	Velocidad ventilador: alta
	Blanco	Velocidad ventilador: media
	Blanco	Velocidad ventilador: baja
	Blanco	Ionizador
	Blanco	Descongelación
UV	Blanco	Esterilización
	Blanco	Temporizador
	Blanco	Bloqueo infantil
	Blanco	Conexión en red/wifi
h	Blanco	Tiempo programado (hora)
%	Blanco	Unidad de humedad
	Rojo	Depósito de agua lleno

ES
PT
EN
FR

CONEXIÓN WIFI

A. PREPARACIÓN ANTES DE USAR

1. Conectar el deshumidificador a la corriente.
2. Asegurar que el teléfono esté conectado a una red Wi-Fi de 2.4 GHz y dentro del rango de señal del router.

B. DESCARGA DE LA APP

• Buscar y descargar la aplicación "Smart Life" en la tienda de aplicaciones (iOS/Android) o escanear el código QR proporcionado.

C. REGISTRO E INICIO DE SESIÓN

1. Activar la ubicación, Wi-Fi y Bluetooth en el teléfono.
2. Abrir la aplicación Smart Life y aceptar la política de privacidad.
3. Registrarse con un correo electrónico o iniciar sesión con una cuenta de Google o Apple.

D. AÑADIR DISPOSITIVO

1. Mantener presionada la tecla HUMIDITY SETTING durante 3 segundos en modo de espera hasta que el indicador Wi-Fi parpadee lentamente.
2. En la APP, seleccionar Añadir dispositivo y usar la función de escaneo automático.
3. Ingresar la contraseña de la red Wi-Fi para completar la configuración.

E. FUNCIONES PRINCIPALES DE LA APP

►Vista general: Se muestran los dispositivos agregados en la pestaña "Todos los dispositivos".

►Interfaz principal:

- Encender/apagar el deshumidificador.
- Ajustar el nivel de humedad.
- Seleccionar el modo de operación (secado, automático, ventilación).
- Controlar la velocidad del ventilador.
- Configurar temporizador y bloqueo infantil.

Siga simplemente estos pasos para comenzar a usar la aplicación y controlar su deshumidificador de forma remota.

INSTRUCCIONES DE FUNCIONAMIENTO

1. Botón de encendido

Pulse esta tecla para encender y apagar el aparato.

2. Botón velocidades del ventilador

Pulse el botón de velocidad; ventilador alto . ventilador medio . ventilador bajo. Por defecto, la velocidad del ventilador es media, el indicador correspondiente se encenderá.

3. Tecla de modo de humedad

a. Puedes ajustar la humedad tú mismo, pulsa la "tecla de humedad" para ajustar la operación, por favor consulta las instrucciones de la tecla de humedad.

b. Cuando la humedad interior sea inferior a la humedad establecida, el compresor dejará de funcionar y el ventilador continuará funcionando.
Cuando la humedad interior sea superior a la humedad establecida, el compresor volverá a funcionar.

c. Cuando el compresor esté en funcionamiento, el patrón del modo correspondiente permanecerá encendido; si el compresor deja de funcionar, el patrón del modo parpadeará.

4. Tecla de ajuste de humedad

a. Solo puede operarse en el modo [Ajuste de humedad].

b. Ajusta la humedad deseada. Ajusta la humedad en el siguiente orden: 30% > 35% > 40% > 45% > 50% > 55% > 60% > 65% > 70% > 75% > 80% > 85% > 90%, este ciclo.

c. Mantén pulsado durante 1 segundo para cambiar la humedad.

5. Tecla de bloqueo infantil

Mantén pulsada la [tecla de bloqueo infantil] durante 3 segundos para activar la función de bloqueo infantil. El patrón del bloqueo infantil permanecerá encendido y todas las teclas estarán inactivas. Mantén pulsada de nuevo la [tecla de bloqueo infantil] durante 3 segundos para desactivar la función; el patrón se apagará y todas las teclas volverán a funcionar con normalidad.

6. Tecla de temporizador

a. Establece una cita para encender o apagar (1-24 horas). Cuando haya una hora de cita establecida, el patrón de temporización permanecerá encendido.
Nota: Cuando el tiempo establecido sea 0 horas, se considerará como hora de apagado.

b. En estado apagado, establece la hora de encendido programado, y en estado encendido, el apagado programado.

c. Mantén pulsado durante 1 segundo para cambiar continuamente la hora establecida.

d. Pulsa el botón de encendido antes de la hora establecida para cancelar el tiempo establecido.

e. En estado de encendido, la pantalla mostrará de nuevo la humedad ambiente después de configurar el tiempo.

7. Tecla de secado

a. La máquina entra en estado de funcionamiento continuo, la velocidad del viento se establece en alta y no se puede ajustar.

b. Cuando el compresor esté en funcionamiento, el patrón del modo correspondiente permanecerá encendido; si el compresor deja de funcionar, el patrón del modo parpadeará.

8. Tecla Modo noche

a. La máquina entra en estado de funcionamiento continuo, la velocidad del viento se establece en baja y no se puede ajustar.

b. Todos los patrones e indicadores reducirán su brillo.

c. Después de activar el modo sueño, pulsa cualquier tecla para "despertar", y todos los patrones e indicadores recuperarán su brillo. Si no se realiza ninguna operación en 30 segundos después de despertar, el brillo se reducirá de nuevo.

d. Después de despertar, pulsa el botón de modo de nuevo dentro de los 30 segundos para salir del modo sueño.

e. Cuando el compresor esté en funcionamiento, el patrón del modo correspondiente permanecerá encendido; si el compresor deja de funcionar, el patrón del modo parpadeará.

9. Conexión de red (mantén el teléfono conectado a una red Wi-Fi)

a. Tras encenderse, el dispositivo entra en estado de conexión de red. Al conectarse a la red, la luz Wi-Fi comenzará a parpadear. Cuando la conexión se establezca correctamente, el patrón Wi-Fi quedará fijo; si la conexión falla, el patrón Wi-Fi se apagará.

b. Si no puedes conectarte a la red, confirma la intensidad de la señal Wi-Fi antes de realizar una conexión manual.

c. Conexión manual de red: tras encender el dispositivo, mantén pulsado el botón de encendido durante 3 segundos para entrar en el modo de conexión manual. El módulo Wi-Fi se reiniciará y establecerá una nueva conexión con el dispositivo.

10. Indicador de depósito lleno

Cuando se ilumine el patrón de depósito lleno, significa que el agua está llena. La máquina dejará de funcionar por completo. Vacía el depósito de agua y, a continuación, la máquina comenzará a funcionar de nuevo.

11. Indicador de descongelación

Cuando se encienda el indicador de descongelación, significa que comienza la acción de descongelación. El compresor se detendrá y el ventilador continuará funcionando.

12. DESHUMIDIFICACIÓN CONTINUA [CO]

En modo descongelación, se ilumina el indicador. El compresor se detiene, pero el ventilador continúa funcionando.

NOTA:Si la humedad ajustada es inferior a la humedad ambiente, por seguridad, solo funcionará el ventilador (el compresor permanecerá apagado). El indicador parpadeará y la pantalla podrá mostrar "LO", indicando un aire más seco que el valor ajustado.

Si deseas continuar deshumidificando, selecciona el modo [CO], espera entre 3 y 5 minutos y el compresor se iniciará.

En modo confort, el aparato actúa de forma similar al modo de selección de humedad.

En modo temporizador, el aparato se apagará completamente una vez finalice el tiempo programado.

INSTRUCCIONES DE DRENAJE

El agua condensada puede almacenarse en el depósito de agua o drenarse de forma continua mediante un tubo de PVC. (El tubo de PVC no está incluido con el producto.)

USO DEL DEPÓSITO DE AGUA

Durante el proceso de deshumidificación, el agua condensada se dirigirá al depósito de agua. La unidad dejará de funcionar y se encenderá el indicador luminoso cuando el depósito esté lleno. Por favor, vacía el depósito de agua en ese momento.

1. Retire el depósito de agua como se muestra en la figura y vacíe el agua.
2. Vuelva a colocar el depósito de agua.
3. Presione el botón de encendido para activar la unidad.

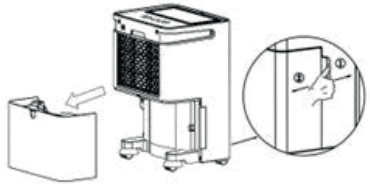

INSTALACIÓN DE LA TAPA DEL DEPÓSITO DE AGUA

Como se muestra en los pasos siguientes, primero coloca la tapa del depósito en ángulo bajo la posición del clip del depósito de agua (como se muestra en el paso 2), y luego baja la tapa del depósito hasta las posiciones 1 y 2 como se indica en la figura ampliada del paso 3.

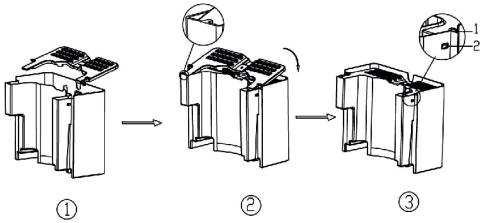

DRENAJE CONTINUO

Por favor, extrae el depósito de agua para conectar un tubo de PVC al

ES
PT
EN
FR

orificio de drenaje. Después, vuelve a colocar el depósito de agua para disfrutar del drenaje continuo.

1. La manguera de desagüe debe colocarse por debajo del orificio de drenaje para permitir que el agua fluya.
2. La manguera de desagüe debe estar siempre inclinada hacia abajo.

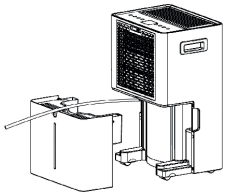

EXTRACCIÓN DEL FILTRO

1. Extrae la carcasa del filtro y el filtro juntos.
2. Retira el filtro de la carcasa del filtro.
3. Lava el filtro con agua fría (a menos de 40.°C) cada dos semanas y vuelve a colocarlo una vez esté seco al aire de forma natural.

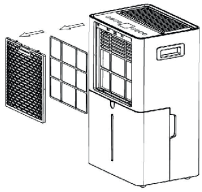

INSTRUCCIONES DE MANTENIMIENTO

1. No está permitido colocar la unidad sobre una superficie blanda o que no esté nivelada. Esto podría causar ruido, vibraciones y fugas de agua o electricidad durante el funcionamiento.
2. Nunca introduzcas objetos delgados o duros en la unidad, ya que podrían dañarla.
3. Por favor, desconecta el cable de alimentación de la fuente eléctrica cuando apagues la unidad o si no vas a utilizarla durante un periodo prolongado.
4. Para mejorar el rendimiento del deshumidificador, colócalo en un lugar abierto, alejado de obstáculos que puedan bloquear la entrada o salida de aire.
5. Lava el filtro con agua fría (menos de 40.°C) cada dos semanas.

Nota:
Nunca utilices gasolina, alcohol o agua caliente para lavar el filtro.

SOLUCIÓN DE PROBLEMAS

Error	Causa	Soluciones
E1	Error del sensor de temperatura o fallo en el sistema de control	Contacta con el servicio técnico o con una persona cualificada.

ESPECIFICACIONES

Alimentación	220-240V~50Hz
Potencia	360W
Deshumidificación (30ºC RH80%)	20l/d
Refrigerante	R290,0.047kg
Presión de sobrepresión admisible:	
Aspiración	0.6MPa
Impulsión	2.5MPa
Presión máxima admisible	4.0MPa
Dimensiones (An x Pr x Al) mm	314 x 235 x 500
Temperatura de funcionamiento	5ºC-32ºC
Capacidad del depósito de agua	5,3L
Parámetros del fusible	
Tipo	524 o 5H
Tensión	250V
Corriente	3.15 A

SÍMBOLOS

Os seguintes símbolos são utilizados neste manual e/ou no aparelho:

	PT: Atenção! Siga as instruções de advertência e segurança para evitar risco potencial de ferimentos pessoais.
	Informações e/ou instruções úteis para melhorar sua experiência com este dispositivo
	Leia atentamente o manual do usuário e as instruções de segurança.
	Este tipo de resíduo não pode ser colocado em nenhum recipiente. Devem ser levados aos Pontos Limpos para correto manejo.
	Aviso! Perigo de incêndio

INFORMAÇÕES DE SEGURANÇA

- Não utilize meios para acelerar o processo de degelo ou para limpar, exceto os recomendados pelo fabricante.
- O aparelho deve ser armazenado em um local sem fontes contínuas de ignição (exemplo: chamas abertas, aparelho a gás ou aquecedor elétrico em funcionamento).
- Não perfure nem queime o aparelho.
- Tenha em mente que os refrigerantes podem não ter cheiro.
- O aparelho deve ser instalado, operado e armazenado em um ambiente com área superior a 4 m..
- A manutenção deve ser feita apenas conforme recomendado pelo fabricante.
- O aparelho deve ser armazenado em um local bem ventilado, compatível com a área especificada para operação.
- Todos os procedimentos que envolvam segurança devem ser realizados apenas por pessoas competentes.
- Leia este manual com atenção antes de usar o produto pela primeira vez e mantenha a unidade em local seguro para evitar vazamento elétrico, incêndio ou ferimentos.
- Não mergulhe este produto em água ou outros líquidos.
- Se o cabo de alimentação estiver danificado, deve ser substituído pelo fabricante, serviço autorizado ou profissional qualificado para evitar riscos.
- Solicite assistência técnica profissional para reparar o produto. Reparos inadequados podem causar danos ao usuário.
- Desconecte o aparelho da tomada antes de movê-lo, limpá-lo ou quando não estiver em uso.
- Utilize o produto somente com a voltagem elétrica especificada.
- Use este produto apenas como eletrodoméstico residencial, conforme sua finalidade original.
- Não coloque nenhum objeto sobre o produto.
- Para evitar vazamentos, esvazie e limpe o reservatório de água antes de mover o produto.
- Não incline o produto, pois a água pode vazar e danificar o aparelho.
- Este aparelho pode ser utilizado por crianças a partir de 8 anos e por pessoas com capacidades físicas, sensoriais ou mentais reduzidas, ou sem experiência e conhecimento, desde que supervisionadas ou orientadas quanto ao uso seguro do aparelho e que compreendam os riscos envolvidos. Crianças não devem brincar com o aparelho. A limpeza e manutenção não devem ser feitas por crianças sem supervisão.
- Mantenha o produto a pelo menos 50 cm de distância de paredes ou outros obstáculos.
- A instalação deve seguir as normas nacionais de instalações elétricas.

ES
PT
EN
FR

- A faixa de temperatura de operação deste aparelho é de 5 a 32 ºC.
- Não utilize o desumidificador em ambientes úmidos como banheiros ou lavanderias.
- Locais com tubulação de gás refrigerante devem estar em conformidade com as normas nacionais de gás.
- Este símbolo indica que este produto não deve ser descartado junto com o lixo doméstico na União Europeia.

Para evitar riscos ambientais ou à saúde, recicle o produto.

Consulte os sistemas de coleta ou o revendedor para devolução segura do dispositivo usado

AVISO (PARA R290)

Informações específicas sobre aparelhos com gás refrigerante R290

- Leia atentamente todos os avisos.
- Ao realizar o degelo e a limpeza do aparelho, utilize apenas as ferramentas recomendadas pelo fabricante.
- O aparelho deve ser colocado em uma área sem fontes contínuas de ignição (como chamas abertas, aparelhos a gás ou elétricos em funcionamento).
- Não perfure nem queime o aparelho.
- Este aparelho contém Y g (ver etiqueta na parte de trás da unidade) de gás refrigerante R290.
- O R290 é um gás refrigerante que atende às diretrizes ambientais da União Europeia. Não perfure nenhuma parte do circuito de refrigeração.
- Se o aparelho for instalado, operado ou armazenado em um ambiente não ventilado, o local deve ser projetado para evitar o acúmulo de vazamentos de gás, o que pode gerar risco de incêndio ou explosão caso o refrigerante entre em contato com aquecedores elétricos, fogões ou outras fontes de ignição.
- O aparelho deve ser armazenado de forma que se evite falhas mecânicas.
- Pessoas que operem ou trabalhem com o circuito de refrigeração devem possuir certificação adequada emitida por entidade credenciada, garantindo competência no manuseio de refrigerantes conforme avaliação reconhecida por associações do setor.
- Os reparos devem ser realizados conforme recomendação do fabricante (solicite instruções se necessário). Manutenções e reparos que exijam assistência de terceiros devem ser feitos sob a supervisão de um profissional qualificado no uso de refrigerantes inflamáveis.
- Os dutos conectados ao aparelho não devem conter fontes potenciais de ignição.

AVISOS

- Ao operar o desumidificador, não configure a umidade para um valor superior à umidade ambiente.
- Quando a luz indicadora de "Tanque Cheio" acender, esvazie o reservatório e recoloque-o. O produto voltará a funcionar normalmente.
- Quando o produto for desligado, aguarde pelo menos 3 minutos antes de ligá-lo novamente para evitar danos ao compressor.
- A faixa de temperatura de funcionamento do aparelho é de 5–32 ºC.
- Se o desumidificador não arrancar (com a luz de funcionamento apagada) ou se se desligar sem razão aparente, verifique se a ficha está bem ligada à tomada. Se tudo estiver em boas condições, aguarde cerca de 10 minutos antes de voltar a ligá-lo (o aparelho demora esse tempo a reposicionar-se). Caso continue sem funcionar após esse período, contacte a assistência técnica do distribuidor local.
- É normal que o compressor aqueça durante a operação e eleve levemente a temperatura ambiente.
- Quando o produto estiver em modo de degelo, a luz indicadora correspondente se acenderá. O compressor para, mas o ventilador continua funcionando.
- O aparelho exibe a umidade ambiente durante o funcionamento. Se for maior que RH90%, o visor mostrará "HI"; se for inferior a RH30%, mostrará "LO".
- Para mover o aparelho, posicione-se de frente para a unidade.
- Certifique-se de que nenhuma entrada ou saída de ar esteja bloqueada. Mantenha o aparelho a pelo menos 0,5 m de distância de qualquer parede ou objeto.
- Mantenha o dispositivo sempre em posição vertical, mesmo durante o armazenamento.

PRECAUÇÕES ESPECIAIS

1. INSTRUÇÕES GERAIS

- Controlos na zona
  Antes de começar a trabalhar em sistemas que contenham refrigerantes inflamáveis, devem ser efectuadas verificações de segurança para garantir que o risco de ignição é minimizado. Ao reparar o sistema de refrigeração, devem ser tomadas as seguintes precauções antes de efetuar trabalhos no sistema.
- Procedimento de trabalho
  O trabalho deve ser efectuado de acordo com um procedimento controlado para minimizar o risco de produção de gases ou vapores inflamáveis durante a execução do trabalho.
- Zona de trabalho geral.
  Todo o pessoal de manutenção e outras pessoas que trabalhem no local devem ser informados da natureza do trabalho que está a ser efectuado. Devem ser evitados trabalhos em espaços confinados e

a área em redor do espaço de trabalho deve ser isolada. Assegurar que as condições na zona são seguras após o controlo dos materiais inflamáveis.

► Verificação da presença de refrigerante
O pessoal deve estar consciente de que a atmosfera é potencialmente inflamável, pelo que a área deve ser verificada com um detetor de refrigerante adequado antes e durante o trabalho. Assegurar que o equipamento de deteção de fugas utilizado é adequado para utilização com refrigerantes inflamáveis, ou seja, não produz faíscas, está selado e é seguro.

► Presença de extintor de incêndio
Se for necessário efetuar trabalhos a quente na unidade de refrigeração ou em qualquer das suas partes, deve estar disponível equipamento de extinção de incêndios adequado. Ter um extintor de pó seco ou de CO? adjacente à área de carga.

► Ausência de fontes de ignição
Nenhuma pessoa que efectue trabalhos relacionados com um sistema de refrigeração que implique a exposição a tubos que contenham ou tenham contido refrigerante inflamável deve utilizar fontes de ignição de modo a criar um risco de incêndio ou explosão. Todas as fontes de ignição possíveis, incluindo o fumo de cigarros, devem ser mantidas suficientemente afastadas do local de instalação, reparação, remoção e eliminação, uma vez que, durante qualquer um destes processos, é possível que uma parte do fluido frigorigéneo inflamável seja libertada para o espaço circundante. Antes de iniciar os trabalhos, a área em redor do equipamento deve ser inspeccionada para garantir que não existem riscos de ignição. Os sinais "Não Fumar" devem estar visíveis.

► Superfície ventilada
Certifique-se de que a área de trabalho está ao ar livre ou adequadamente ventilada antes de manusear o sistema ou efetuar qualquer trabalho a quente. A ventilação deve ser continuada durante a execução do trabalho, dispersando com segurança qualquer refrigerante libertado e ventilado para a atmosfera.

► Controlos dos equipamentos de refrigeração
Quando os componentes eléctricos são substituídos, devem ser escolhidos os adequados que cumpram as especificações específicas. As diretrizes de manutenção e assistência técnica do fabricante devem ser sempre respeitadas. Em caso de dúvida, consultar o departamento técnico do fabricante em para obter assistência. Os controlos seguintes aplicam-se às instalações que utilizam refrigerantes inflamáveis:

- O tamanho da carga corresponde ao tamanho da área em que as peças que contêm refrigerante estão instaladas;
- As máquinas de ventilação e as saídas de ar estão a funcionar corretamente e não estão obstruídas;
- Se for utilizado um circuito de arrefecimento indireto, o circuito secundário deve ser verificado quanto à presença de refrigerante;
- As marcações no equipamento devem permanecer visíveis e legíveis.
- As marcações e os sinais ilegíveis devem ser corrigidos;
- A tubagem de refrigeração ou os componentes devem ser instalados num local onde seja improvável a sua exposição a qualquer substância suscetível de corroer o fluido refrigerante, a menos que os componentes sejam feitos de materiais intrinsecamente resistentes à corrosão ou estejam adequadamente protegidos contra essa corrosão.

► Verificação dos dispositivos eléctricos
A reparação e a manutenção dos componentes eléctricos devem incluir verificações iniciais de segurança e procedimentos de inspeção dos componentes. Se houver uma avaria que possa comprometer a segurança, não deve ser ligada qualquer fonte de alimentação eléctrica ao circuito até que a avaria seja resolvida de forma satisfatória. Se a avaria não puder ser corrigida imediatamente, mas for necessário continuar a funcionar, deve ser utilizada uma solução temporária adequada. Este facto deve ser comunicado ao proprietário do equipamento para que todas as partes sejam informadas.

► Os controlos de segurança iniciais devem incluir:

- Condensadores a descarregar;
- Que tal seja efectuado de forma segura para evitar a possibilidade de faíscas;
- Os componentes e cabos eléctricos não são expostos a tensão durante o carregamento, a recuperação ou a purga do sistema;
- Que existe continuidade na ligação à terra.

► Armazenamento de equipamentos/dispositivos.
As unidades devem ser armazenadas de modo a evitar danos mecânicos, de acordo com as instruções do fabricante.

► Armazenamento de equipamento embalado (não vendido).
A proteção dos pacotes de armazenamento deve ser construída de modo a que os danos mecânicos no equipamento dentro do pacote não provoquem fugas da carga de refrigerante. O número máximo de equipamentos que podem ser armazenados em conjunto deve ser determinado pelos regulamentos locais.

► Transporte de equipamentos que contenham fluidos refrigerantes não queimáveis.
Conformidade com os regulamentos de transporte.

2. REPARAÇÃO DE COMPONENTES VEDAÇÃO

► Durante as reparações de componentes selados, todas as fontes de alimentação eléctrica devem ser desligadas do equipamento antes da remoção dos invólucros selados. Se for absolutamente necessário manter a alimentação eléctrica do equipamento durante a manutenção, deve ser colocado um detetor de fugas no ponto mais crítico para avisar de uma situação potencialmente perigosa.

► Prestar especial atenção ao trabalhar com materiais eléctricos para garantir que a proteção do invólucro não seja prejudicada: danos nos cabos, número excessivo de ligações, terminais não fabricados de acordo com as especificações originais, danos nos vedantes, etc.

- Assegurar-se de que o aparelho está corretamente montado. Assegurar-se de que as juntas ou os materiais de vedação não se degradaram e continuam a impedir a entrada de produtos inflamáveis. As peças sobressalentes devem estar em conformidade com as especificações do fabricante.

NOTA: A utilização de vedante de silicone pode inibir a eficácia de alguns detectores de fugas. Não é necessário isolar os componentes seguros antes de trabalhar nos mesmos.

3. REPARAÇÃO DE COMPONENTES INTRINSECAMENTE SEGUROS

- Não aplique qualquer carga indutiva ou capacitiva permanente ao circuito sem se certificar de que não excede a tensão e a corrente admissíveis para o equipamento em utilização. Os componentes intrinsecamente seguros são os únicos que podem ser utilizados na presença de uma atmosfera inflamável.
- O aparelho deve ter a potência nominal correta. Substituir os componentes apenas por peças especificadas pelo fabricante; outras peças podem provocar a ignição do refrigerante devido a fugas.

4. CABLAGEM

- Verificar se a cablagem não está sujeita a desgaste, corrosão, pressão excessiva, vibração, arestas vivas ou outros efeitos ambientais adversos. A verificação deve também ter em conta os efeitos do envelhecimento ou da vibração contínua de fontes como compressores ou ventiladores.

5. DETECÇÃO DE REFRIGERANTES INFLAMÁVEIS

- Em caso algum devem ser utilizadas fontes potenciais de ignição na procura ou deteção de fugas de refrigerante. Não devem ser utilizados detectores do tipo maçarico de halogenetos que utilizem uma chama aberta.

6. MÉTODOS DE DETECÇÃO DE FUGAS

- Devem ser utilizados detectores electrónicos de fugas para detetar os fluidos refrigerantes inflamáveis, tendo em conta que a sensibilidade pode não ser adequada ou pode ter de ser recalibrada. (O equipamento de deteção deve ser calibrado numa zona sem fluidos refrigerantes.) Assegurar que o detetor não constitui uma fonte potencial de ignição e que é adequado ao fluido refrigerante utilizado.
- O equipamento de deteção de fugas deve ser regulado para uma percentagem do LFL do fluido refrigerante, calibrado com o fluido refrigerante utilizado e deve ser confirmada a percentagem adequada de gás (máximo 25 %).
- Os fluidos de deteção de fugas são adequados para a maioria dos refrigerantes, mas deve ser evitada a utilização de detergentes que contenham cloro, uma vez que este pode reagir com o refrigerante e corroer os tubos de cobre.
- Se se suspeitar de uma fuga, é necessário evitar a utilização de chamas.
- Se for encontrada uma fuga de refrigerante que exija soldadura para reparação, todo o refrigerante no sistema deve ser recuperado ou isolado (por válvulas de corte) numa parte do sistema afastada da fuga; o azoto isento de oxigénio (OFN) deve ser purgado, através do sistema, antes e durante o processo de soldadura.

7. REMOÇÃO E EVACUAÇÃO

- Quando o circuito de refrigerante é interrompido para reparações - ou para qualquer outro fim - devem ser utilizados procedimentos convencionais e sempre efectuados com o máximo cuidado e tendo em conta a inflamabilidade.
- Deve ser seguido o seguinte procedimento: retirar o refrigerante; purgar o circuito com gás inerte; evacuar; purgar novamente com gás inerte; abrir o circuito por corte ou soldadura. O sistema deve ser "lavado" com OFN para tornar a unidade segura.
- Este processo pode ter de ser repetido várias vezes; não deve ser utilizado ar comprimido ou oxigénio para esta tarefa.
- A lavagem deve ser efectuada quebrando o vácuo no sistema com OFN e continuando a encher até ser atingida a pressão de trabalho, ventilando e, finalmente, baixando para vácuo. Este processo deve ser repetido até não restar qualquer refrigerante no sistema. Quando a carga final de OFN for utilizada, o sistema deve ser ventilado até à pressão atmosférica para permitir o trabalho, o que é absolutamente vital se forem efectuadas operações de soldadura na tubagem.
- Assegurar que a saída da bomba de vácuo não se encontra perto de qualquer fonte de ignição e que existe ventilação.

8. PROCEDIMENTOS DE CARREGAMENTO

- Para além dos procedimentos de carga convencionais, devem ser tidos em conta os seguintes requisitos:
  - Assegurar que não ocorre contaminação de refrigerantes diferentes quando se utiliza equipamento de carga. As mangueiras ou linhas devem ser tão curtas quanto possível para minimizar a quantidade de refrigerante que contêm.
  - Manter os cilindros na posição vertical.
  - Certifique-se de que o sistema de refrigeração está ligado à terra antes de carregar com refrigerante.
  - Etiquetar o sistema quando o carregamento estiver concluído, se ainda não estiver etiquetado.
  - Não sobrecarregar o sistema de arrefecimento.
- Antes de recarregar o sistema, este deve ser submetido a um ensaio de pressão com NFO.
- Após a conclusão do carregamento, mas antes do arranque, o sistema deve ser submetido a um ensaio de estanquidade.
- Antes de deixar o local de carga, deve ser efectuado um ensaio de fugas de acompanhamento.

9. DESACTIVAÇÃO

► O técnico que vai efetuar este processo deve conhecer bem o equipamento e todos os seus pormenores. Recomenda-se que todos os fluidos frigorigéneos sejam recolhidos de forma segura. Antes da realização do processo e se for necessária uma análise para a reutilização do fluido frigorigéneo recuperado, deve ser recolhida uma amostra de óleo e de fluido frigorigéneo.

► É essencial que a energia eléctrica esteja disponível antes do início do processo.

► Procedimento:

a. Familiarizar-se com o equipamento e o seu funcionamento.

b. Isolar eletricamente o sistema.

c. Assegurar que: Existe equipamento mecânico disponível, se necessário, para o manuseamento de garrafas de refrigerante; Todo o equipamento de proteção individual está disponível e é utilizado corretamente; O processo de recuperação é supervisionado em permanência por uma pessoa competente; O equipamento de recuperação e as garrafas cumprem as normas adequadas.

d. Drenar o sistema de refrigerante bombeando-o para fora, se possível; se não for possível fazer vácuo, fazer um coletor para que o refrigerante possa ser retirado de várias partes do sistema.

e. Assegurar-se de que a garrafa está posicionada na balança antes de efetuar a recuperação.

f. Ligar a máquina de recuperação e seguir as instruções do fabricante.

g. Não encher demasiado as garrafas (não mais de 80% de carga líquida por volume).

h. Não ultrapassar, mesmo que temporariamente, a pressão máxima de funcionamento da garrafa.

i. Quando as garrafas tiverem sido corretamente enchidas e o processo estiver concluído, assegurar que as garrafas e o equipamento sejam imediatamente retirados do local e que todas as válvulas de isolamento do equipamento sejam fechadas.

j. Verificar se o refrigerante recuperado não é carregado noutro sistema de refrigeração se não tiver sido limpo e verificado.

k. O fluido frigorigéneo recuperado não deve ser carregado noutro sistema de refrigeração, a menos que tenha sido limpo e sujeito a manutenção.

10. ROTULAGEM

► O equipamento deve ostentar um rótulo indicando que foi retirado de serviço e drenado de refrigerante. O rótulo deve ser datado e assinado. Assegurar que existem rótulos no equipamento indicando que o equipamento contém refrigerante inflamável.

11. RECUPERAÇÃO

► A remoção de refrigerante de um sistema, quer seja para manutenção ou desativação, deve ser feita de forma segura.

► Quando transferir refrigerante para garrafas, certifique-se de que apenas são utilizadas garrafas de recuperação de refrigerante adequadas e devidamente rotuladas. As garrafas devem estar completas, com a válvula de descompressão e as respectivas válvulas de fecho em bom estado de funcionamento. As garrafas de recuperação vazias são evacuadas e, se possível, arrefecidas antes de se efetuar a recuperação.

► O equipamento de recuperação deve estar em perfeito estado de funcionamento, ser adequado para a recuperação de fluidos refrigerantes inflamáveis, ser fornecido com um conjunto de balanças funcionais e calibradas e ser fornecido com um conjunto de instruções.

► As mangueiras devem estar completas e em perfeito estado de funcionamento, com acoplamentos de desconexão sem fugas.

► Antes de utilizar o equipamento de recuperação, verifique se está em boas condições de funcionamento, se foi objeto de manutenção adequada e se todos os componentes eléctricos associados estão selados para evitar a ignição em caso de libertação de refrigerante. Em caso de dúvida, consulte o fabricante.

► O fluido frigorigéneo recuperado deve ser devolvido ao fornecedor na garrafa de recuperação correta e deve ser fornecida uma nota de transferência de resíduos adequada.

► Não misturar refrigerantes em unidades de recuperação ou cilindros.

► Se os compressores ou os óleos dos compressores tiverem de ser eliminados, garantir que foram evacuados até um nível aceitável para assegurar que o refrigerante inflamável não permanece no lubrificante. O processo de evacuação deve ser efectuado antes de devolver o compressor aos fornecedores.

► A drenagem do óleo de um sistema deve ser efectuada de forma segura.

ES
PT
EN
FR

DESCRIÇÃO DA UNIDADE

1. Visor digital
2. Painel de controle
3 Entrada de ar
4. Tampa superior
5. Parte frontal
6. Alça
7. Parte traseira
8. Reservatório de água
9. Rodízios
10. Compartimento do filtro
11. Entrada de ar
12. Orifício de drenagem
13. Janela do reservatório de água

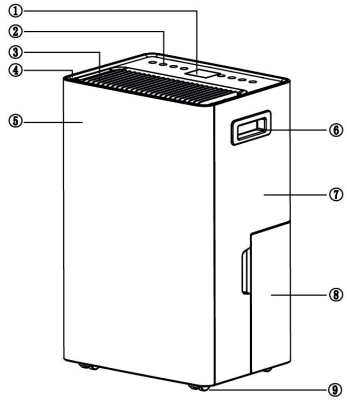

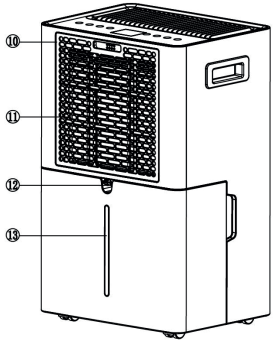

DESCRIÇÃO DO PAINEL DE CONTROLE

INSTRUÇÕES DOS INDICADORES DO VISOR DIGITAL

Ícone da luz indicador	Cor da luz indicadora	Descrição da indicação
	Branca	Mostra a humidade ambiente, a humidade definida, a hora e o código de erro
	Branca	Modo de definição da humidade
	Branca	Modo de secagem da roupa
	Branca	Modo de sono
	Branca	Ventoinha em velocidade alta
	Branca	Ventoinha em velocidade média
	Branca	Ventoinha em velocidade baixa
	Branca	Anião
	Branca	Degelo
	Branca	Esterilização
	Branca	Temporizador
	Branca	Bloqueio infantil
	Branca	Ligação em rede
	Branca	Definição da hora
	Branca	Unidade de humidade
	Vermelha	Depósito de água cheio

CONEXÃO WIFI

A. PREPARAÇÃO ANTES DO USO

1. Conecte o desumidificador à tomada elétrica.
2. Certifique-se de que seu celular está conectado a uma rede Wi-Fi de 2,4 GHz e dentro do alcance do roteador.

B. DOWNLOAD DO APLICATIVO

• Pesquise por "Smart Life" na loja de aplicativos (iOS/Android) ou escaneie o QR code fornecido para baixá-lo.

C. CADASTRO E LOGIN

1. Ative a Localização, Wi-Fi e Bluetooth no celular.
2. Abra o aplicativo Smart Life e aceite a política de privacidade.
3. Registre-se com conta de e-mail ou faça login com uma conta Google ou Apple.

D. ADICIONAR DISPOSITIVO

1. Pressione e segure o botão "HUMIDITY SETTING" por 3 segundos em modo de espera até que o indicador Wi-Fi comece a piscar lentamente.
2. No aplicativo, selecione "Adicionar dispositivo" e use a função de escaneamento automático.
3. Insira a senha do Wi-Fi para finalizar a configuração.

E. FUNÇÕES PRINCIPAIS DO APLICATIVO

► Lista de dispositivos: todos os dispositivos adicionados aparecerão na aba "Todos os dispositivos".

► Interface principal:

- Ligar/desligar o desumidificador
- Ajustar níveis de umidade
- Selecionar modos de operação (Secagem, Automático, Ventilação)
- Controlar velocidade do ventilador
- Programar temporizador e ativar bloqueio infantil

Basta seguir estes passos para começar a usar o aplicativo e controlar o seu desumidificador remotamente.

INSTRUÇÕES DE FUNCIONAMENTO

1. Liga/desliga (power)

Pressione este botão para ligar ou desligar a unidade.

2. Velocidade do ventilador (fan speed)

Pressione o botão de velocidade para alternar entre: Alta . Média . Baixa. Por padrão, a velocidade é média e o indicador correspondente acenderá.

3. Botão do modo de umidade (humidity mode)

a. Você pode ajustar manualmente a umidade. Pressione o botão de umidade conforme as instruções.

b. Se a umidade interna estiver abaixo da definida, o compressor para e o ventilador continua funcionando. Quando a umidade interna estiver acima da definida, o compressor voltará a operar.

c. Se o compressor estiver em funcionamento, o símbolo correspondente ficará aceso. Se estiver parado, o símbolo piscará.

4. Botão de configuração de umidade (humidity setting)

a. Funciona apenas no modo de configuração de umidade.

b. Selecione o valor desejado: 30% > 35% > 40% > 45% > 50% > 55% > 60% > 65% > 70% > 75% > 80% > 85% > 90% (ciclo).

c. Pressione e segure por 1 segundo para alterar o valor da umidade.

5. Trava infantil (child lock)

Pressione e segure o botão "Child Lock" por 3 segundos para ativar a função. O ícone correspondente ficará aceso e todos os botões ficarão inativos.

Pressione novamente por 3 segundos para desativar a trava e liberar os botões.

6. Temporizador (timer)

a. Programe a unidade para ligar ou desligar (de 1 a 24 horas). Quando programado, o símbolo de temporizador permanecerá aceso. Nota: Se o tempo programado for 0 horas, isso é considerado como comando para desligar.

b. No modo desligado, programe o tempo para ligar; no modo ligado, programe para desligar.

c. Pressione e segure por 1 segundo para ajustar o tempo rapidamente.

d. Se pressionar o botão "power" antes do tempo programado, a programação será cancelada.

e. Após a configuração, o visor voltará a exibir a umidade ambiente.

7. Modo de secagem (drying)

A máquina entra em modo contínuo, com ventilação em alta velocidade (não ajustável).

O ícone correspondente ficará aceso quando o compressor estiver funcionando; piscará quando ele parar.

8. Modo sono (sleep)

a. A unidade opera continuamente com ventilação em baixa velocidade (não ajustável).

ES
PT
EN
FR

b. Todos os ícones e luzes reduzem o brilho.

c. Ao pressionar qualquer botão, o painel volta ao brilho normal por 30 segundos; sem interação, o brilho será reduzido novamente.

d. Para sair do modo sono, pressione o botão "modo" dentro dos 30 segundos após ativação.

e. O ícone do modo ficará aceso com o compressor em operação e piscará se ele parar.

9. Conexão wifi

Ao ligar o aparelho, ele entra em modo de configuração wi-fi. O símbolo pisca durante a conexão.

Se a conexão falhar, verifique a intensidade do sinal wi-fi.

Para configurar manualmente: após ligar, pressione o botão "power" por 3 segundos para ativar o modo de configuração manual. O módulo wi-fi será reiniciado para uma nova conexão.

10. Indicador de reservatório cheio (water full)

Quando aceso, indica que o reservatório está cheio. A unidade para completamente. Esvazie o reservatório para retomar o funcionamento.

11. Degelar (defrost)

Durante o degelo, o indicador acende. O compressor para, mas o ventilador continua funcionando.

NOTA: Se a umidade ajustada for inferior à umidade ambiente, por segurança, apenas o ventilador funcionará (o compressor não será acionado). O indicador piscará e o visor poderá exibir "LO", indicando que o ar está mais seco do que o desejado.

Se quiser continuar secando o ar, selecione o modo [CO], aguarde de 3 a 5 minutos e o compressor iniciará.

No modo conforto, o funcionamento será semelhante à seleção manual de umidade.

No modo temporizador, o aparelho desligará completamente ao fim do tempo programado.

12. DESUMIDIFICAÇÃO CONTÍNUA [CO]

Nesse modo, o aparelho opera continuamente. O desumidificador desligará apenas quando o reservatório estiver cheio. Pode ser usado para secar roupas.

INSTRUÇÕES DE DRENAGEM

A água pode ser acumulada no reservatório ou drenada continuamente por um tubo (não incluso no produto).

USO DO RESERVATÓRIO DE ÁGUA

Durante a desumidificação, a água condensada será coletada no reservatório. Quando estiver cheio, a unidade para de funcionar e o indicador acende.

1. Retire o reservatório como mostrado na figura. E esvazie a água.
2. Recoloque o reservatório.
3. Pressione o botão "power" para religar o aparelho.

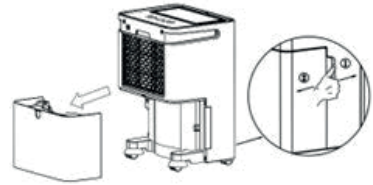

INSTALAÇÃO DA TAMPA DO RESERVATÓRIO

Conforme ilustrado nas etapas a seguir:

Posicione a tampa do reservatório em ângulo sob o encaixe correspondente.

Abaixe a tampa até que ela se encaixe nas posições 1 e 2, conforme detalhado na figura ampliada do passo 3.

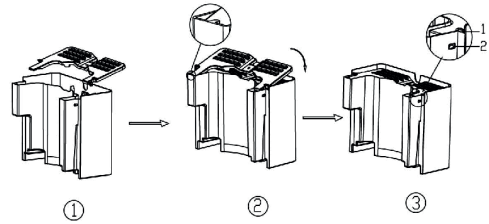

DRENAGEM CONTÍNUA

Antes de realizar a drenagem contínua, retire o reservatório de água, conecte um tubo de drenagem ao orifício de saída. Recoloque o reservatório no lugar.

1. O tubo de drenagem deve estar posicionado abaixo do nível do orifício para permitir o escoamento da água.
2. Certifique-se de que o tubo está corretamente posicionado para evitar refluxo.

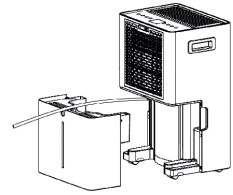

REMOÇÃO DO FILTRO

1. Retire o reservatório de água antes de remover o filtro.
2. Puxe o filtro pelas alças.
3. Lave com água fria (menos de 40 ºC) quinzenalmente e recoloque

após secar completamente.

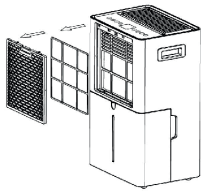

INSTRUÇÕES DE MANUTENÇÃO

1. O aparelho não deve ser colocado em superfícies moles ou irregulares para evitar ruídos, vibrações ou vazamentos de água/ eletricidade durante a operação.
2. Nunca insira objetos finos ou duros na unidade para evitar danos.
3. Desconecte o cabo de alimentação quando desligar o aparelho ou deixá-lo fora de uso por longos períodos.
4. Para melhorar o desempenho do desumidificador, mantenha-o em local aberto e longe de obstáculos que bloqueiem o fluxo de ar.
5. Lave o filtro com água fria (menos de 40 ºC) a cada duas semanas e deixe-o secar ao ar antes de reinstalá-lo.

Nota: não use gasolina nem álcool para lavar o filtro

SOLUÇÃO DE PROBLEMAS

Error	Causa	Solução
E1	Erro no sensor de temperatura ou falha no sistema de controle	Entre em contato com o serviço autorizado ou técnico qualificado

ESPECIFICAÇÕES

Alimentação	220-240V~50Hz
Potência	360W
Remoção de umidade (30ºC RH80%)	20l/d
Refrigerante	R290,0.047kg
Pressão de operação permitida:	
Sucção	0.6MPa
Descarga	2.5MPa
Pressão máxima permitida	4.0MPa
Dimensões (L x P x A) mm	314 x 235 x 500
Faixa de temperatura aplicável	5ºC-32ºC
Capacidade do reservatório de água	5,3L
Parâmetros do fusível	
Tipo	524 o 5H
Voltagem	250V
Corrente	3.15 A

ES
PT
EN
FR

SYMBOLS

The following symbols are used in this manual and/or on the device:

	Caution! Follow the warning and safety instructions to avoid a potential risk of personal injury.
	Useful information and/or instructions to enhance your experience with this device.
	Read the user manual and safety instructions carefully.
	This type of waste cannot be disposed of in regular bins. It must be taken to appropriate recycling centers for proper handling.
	Warning! Risk of fire

SAFETY INFORMATION

- Do not use means to accelerate the defrosting process or to clean, other than those recommended by the manufacturer.
- The appliance shall be stored in a room without continuously operating ignition sources (for example: open flames, an operating gas appliance or an operating electric heater.)
- Do not pierce or burn.
- Be aware that refrigerants may not contain an odour.
- Appliance shall be installed, operated and stored in a room with a floor area larger than 4m.
- Servicing shall be performed only as recommended by the manufacturer.
- The appliance shall be stored in a well- ventilated area where the room size corresponds to the room area as specified for operation.
- All working procedure that affects safety means shall only be carried by competent persons.
- Please read the manual carefully before the first time using this product, and storage the unit in safe place to avoid electricity leakage, flaming or person injure.
- Do not put this product in the water or any other liquids.
- If the supply cord is damaged, it must be replaced by the manufacturer, its service agent or similarly qualified persons in order to avoid a hazard..
- Please ask professional service agent to repair the product. Improper repair might cause damage to users.
- Disconnect the appliance from power supply before moving or cleaning the product, and also when the product is not in used.
- Please operate the product with specified electricity voltage.
- Please use this product only for household appliance and follow the designed purpose.
- Do not put any stuff on the product.
- In order to avoid water leakage, please clean the water tank before moving the product.
- Do not incline the product, or leaking water may damage the product.
- This appliance can be used by children aged from 8 years and above and persons with reduced physical,sensory or mental capabilities or lack of experience and knowledge if they have been given supervision or instruction concerning use of the appliance in a safe way and understand the hazards involved. Children shall not play with the appliance. Cleaning and user maintenance shall not be made by children without supervision.
- Please keep the product from the wall or other barriers in a minimum distance of 50 cm.
- The appliance shall be installed in accordance with national wiring regulations.

- The applicable operating temperature range for this unit is 5-32ºC.
- Do not operate your dehumidifier in a wet room such as a bathroom or laundry room.
- Spaces where refrigerant pipes shall be compliance with national gas regulations.
- This marking indicates that this product should not be disposed with other household wastes throughout the EU.

To prevent possible hazards to the environment or human health from uncontrolled waste disposal, please recycle it to prove the sustainable reuse of material resources. Please ask return and collection systems or contact the retailer where the product was purchased to return your used device, they can recycle products safely.

WARNING (FOR R290)

Specific information regarding appliances with R290 refrigerant gas.

- Thoroughly read all of the warnings.
- When defrosting and cleaning the appliance , do not use any tools other than those recommended by the manufacturing company.
- The appliance must be placed in an area without any continuously sources of ignition (for example: open flames , gas or electrical appliances in operation).
- Do not puncture and do not burn.
- This appliance contains Y g (see rating label back of unit) of R290 refrigerant gas.
- R290 is a refrigerant gas that complies with the European directives on the environment. Do not puncture any part of the refrigerant circuit.
- If the appliance is installed, operated or stored in an unventilated area, the room must be designed to prevent to the accumulation of refrigerant leaks resulting in a risk of fire or explosion due to ignition of the refrigerant caused by electric heaters, stoves, or other sources of ignition.
- The appliance must be stored in such a way as to prevent mechanical failure.
- Individuals who operate or work on the refrigerant circuit must have the appropriate certification issued by an accredited organization that ensures competence in handling refrigerants according to a specific evaluation recognized by associations in the industry.
- Repairs must be performed based on the recommendation from the manufacturing company (ask the manufacturer for instructions if necessary). Maintenance and repairs that require the assistance of other qualified personnel must be performed under the supervision of an individual specified in the use of flammable refrigerants.
- Ducts connected to an appliance shall not contain a potential ignition source.

WARNING

- When operating the dehumidifier, please do not set the humidity higher than ambient humidity.
- When indicating light illuminates, please pour the water out of the tank and put it back. Then the product will resume working.
- When the product shut down, please wait at least 3 minutes before restarting the unit to prevent damaging the compressor.
- The applicable operating temperature range for this unit is 5-32ºC.
- If the dehumidifier can't start (the indicating light does not illuminate) or the dehumidifier shut down unreasonably, please make sure whether the plug is connected firmly to power supply. If the plug and power supply are in normal condition, please wait for 10 minutes before restart the unit (because it takes 10 minutes to reposition). If the unit still does not start after 10 minutes, please ask your local distributor service station to repair.
- When the dehumidifier is operating, it's a normal situation that the working compressor may cause some heat and bring the ambient temperature up.
- When the product is defrosting, the related indicating light will illuminate. The compressor stops while defrosting but the motor keeps running.
- The unit shows the ambient humidity when it's operating. If the ambient humidity is higher than RH90%, the display shows "HI"; if the ambient humidity is lower than RH30%, the display shows "LO"
- Please face to the front of the unit to move the machine.
- Make sure that no obstacles block the air inlet and outlet of the dehumidifier, make sure that the unit is at least 0.5 m away from any wall or object.
- Pay special attention to always keep the device in an upright position, even when it is stored.

SPECIAL PRECAUTIONS

1. GENERAL INSTRUCTIONS

- Checks to the area
  Prior to beginning work on systems containing flammable refrigerants, safety checks are necessary to ensure that the risk of ignition is minimised. For repair to the refrigerating system, the following precautions shall be complied with prior to conducting work on the system.
- Work procedure
  Work shall be undertaken under a controlled procedure so as to minimise the risk of a flammable gas or vapour being present while the work is being performed.
- Checking for presence of refrigerant

The area shall be checked with an appropriate refrigerant detector prior to and during work, to ensure the technician is aware of potentially flammable atmospheres. Ensure that the leak detection equipment being used is suitable for use with flammable refrigerants, i.e. non-sparking, adequately sealed or intrinsically safe.

► Presence of fire extinguisher
If any hot work is to be conducted on the refrigeration equipment or any associated parts, appropriate fire extinguishing equipment shall be available to hand. Have a dry powder or CO2 fire extinguisher adjacent to the charging area.

► No ignition sources
No person carrying out work in relation to a refrigeration system which involves exposing any pipe work that contains or has contained flammable refrigerant shall use any sources of ignition in such a manner that it may lead to the risk of fire or explosion. All possible ignition sources, including cigarette smoking, should be kept sufficiently far away from the site of installation, repairing, removing and disposal, during which flammable refrigerant can possibly be released to the surrounding space. Prior to work taking place, the area
Around the equipment is to be surveyed to make sure that there are no flammable hazards or ignition risks. "No Smoking" signs shall be displayed.

► Ventilated area
Ensure that the area is in the open or that it is adequately ventilated before breaking into the system or conducting any hot work. A degree of ventilation shall continue during the period that the work is carried out. The ventilation should safely disperse any released refrigerant and preferably expel it externally into the atmosphere.

► Checks to the refrigeration equipment
Where electrical components are being changed, they shall be fit for the purpose and to the correct specification. At all times the manufacturer's maintenance and service guidelines shall be followed. If in doubt consult the manufacturer's technical department for assistance.
The following checks shall be applied to installations using flammable refrigerants:

- The charge size is in accordance with the room size within which the refrigerant containing parts are installed;
- The ventilation machinery and outlets are operating adequately and are not obstructed;
- If an indirect refrigerating circuit is being used, the secondary circuit shall be checked for the presence of refrigerant;
- Marking to the equipment continues to be visible and legible. Markings and signs that are illegible shall be corrected;
- Refrigeration pipe or components are installed in a position where they are unlikely to be exposed to any substance which may corrode refrigerant containing components, unless the components are constructed of materials which are inherently resistant to being corroded or are suitably protected against being so corroded.

► Checks to electrical devices
Repair and maintenance to electrical components shall include initial safety checks and component inspection procedures. If a fault exists that could compromise safety, then no electrical supply shall be connected to the circuit until it is satisfactorily dealt with. If the fault cannot be corrected immediately but it is necessary to continue operation, an adequate temporary solution shall be used. This shall be reported to the owner of the equipment so all parties are advised.

► Initial safety checks shall include:

- That capacitors are discharged: this shall be done in a safe manner to avoid possibility of sparking;
- That there no live electrical components and wiring are exposed while charging, recovering or purging the system;
- That there is continuity of earth bonding.

► Electrical device checks
The repair and maintenance of electrical components shall include initial safety checks and inspection procedures.
If there is a fault that could compromise safety, no electrical supply shall be connected to the circuit until the issue is satisfactorily resolved.
If the fault cannot be corrected immediately but continued operation is necessary, an appropriate temporary solution shall be used.
This must be reported to the equipment owner so that all parties are informed.

► Initial safety checks shall include:

- Ensuring that capacitors are discharged;
- Ensuring this is done safely to prevent possible sparking;
- Ensuring that no live electrical components or wiring are exposed while charging, recovering, or purging the system;
- Ensuring continuity of grounding.

► Storage of equipment/appliances:
Units must be stored in such a way that they are protected from mechanical damage, in accordance with the manufacturer's instructions.

► Storage of packaged (unsold) equipment:
The protective packaging must be constructed in such a way that mechanical damage to the equipment inside does not cause refrigerant leakage.
The maximum number of units permitted to be stored together shall be determined by local regulations.

► Transport of equipment containing flammable refrigerants
Must comply with relevant transport regulations.

2. REPAIRS TO SEALED COMPONENTS

► During repairs to sealed components, all electrical supplies shall be disconnected from the equipment being worked upon prior to any removal of sealed covers, etc. If it isabsolutely. necessary to have an electrical supply to equipment during servicing, then a permanently operating form of leak detection shall be located at the most critical

point to warn of a potentially hazardous situation.

► Particular attention shall be paid to the following to ensure that by working on electrical components, the casing is not altered in such a way that the level of protection is affected. This shall include damage to cables, excessive number of connections, terminals not made to original specification, damage to seals, incorrect fitting of glands, etc.

► Ensure that apparatus is mounted securely.

► Ensure that seals or sealing materials have not degraded such that they no longer serve the purpose of preventing the ingress of flammable atmospheres. Replacement parts shall be in accordance with the manufacturer's specifications.

NOTE: The use of silicon sealant may inhibit the effectiveness of some types of leak detection equipment. Intrinsically safe components do not have to be isolated prior to working on them.

3. REPAIR TO INTRINSICALLY SAFE COMPONENTS

► Do not apply any permanent inductive or capacitance loads to the circuit without ensuring that this will not exceed the permissible voltage and current permitted for the equipment in use.

► Intrinsically safe components are the only types that can be worked on while live in the presence of a flammable atmosphere. The test apparatus shall be at the correct rating. Replace components only with parts specified by the manufacturer. Other parts may result in the ignition of refrigerant in the atmosphere from a leak.

4. CABLING

► Check that cabling will not be subject to wear, corrosion, excessive pressure, vibration, sharp edges or any other adverse environmental effects. The check shall also take into account the effects of aging or continual vibration from sources such as compressors or fans.

5. DETECTION OF FLAMMABLE REFRIGERANTS

► Under no circumstances shall potential sources of ignition be used in the searching for or detection of refrigerant leaks. A halide torch (or any other detector using a naked flame) shall not be used.

6. LEAK DETECTION METHODS

► The following leak detection methods are deemed acceptable for systems containing flammable refrigerants. Electronic leak detectors shall be used to detect flammable refrigerants, but the sensitivity may not be adequate, or may need re-calibration. (Detection equipment shall be calibrated in a refrigerant-free area.) Ensure that the detector is not a potential source of ignition and is suitable for the refrigerant used. Leak detection equipment shall be set at a percentage of the LFL of the refrigerant and shall be calibrated to the refrigerant employed and the appropriate percentage of gas (25 % maximum) is confirmed.

► Leak detection fluids are suitable for use with most refrigerants but the use of detergents containing chlorine shall be avoided as the chlorine may react with the refrigerant and corrode the copper pipe-work.

► If a leak is suspected, all naked flames shall be removed/ extinguished.

► If a leakage of refrigerant is found which requires brazing, all of the refrigerant shall be recovered from the system, or isolated (by means of shut off valves) in a part of the system remote from the leak. Oxygen free nitrogen (OFN) shall then be purged through the system both before and during the brazing process.

7. REMOVAL AND EVACUATION

► When breaking into the refrigerant circuit to make repairs – or for any other purpose –conventional procedures shall be used. However, it is important that best practice is followed since flammability is a consideration. The following procedure shall be adhered to:

- Remove refrigerant;
- Purge the circuit with inert gas;
- Evacuate;
- Purge again with inert gas;
- Open the circuit by cutting or brazing.

► The refrigerant charge shall be recovered into the correct recovery cylinders. The system shall be "flushed" with OFN to render the unit safe. This process may need to be repeated several times. Compressed air or oxygen shall not be used for this task. Flushing shall be achieved by breaking the vacuum in the system with OFN and continuing to fill until the working pressure is achieved, then venting to atmosphere, and finally pulling down to a vacuum. This process shall be repeated until no refrigerant is within the system. When the final OFN charge is used, the system shall be vented down to atmospheric pressure to enable work to take place. This operation is absolutely vital if brazing operations on the pipe-work are to take place. Ensure that the outlet for the vacuum pump is not close to any ignition sources and there is ventilation available.

8. CHARGING PROCEDURES

► In addition to conventional charging procedures, the following requirements shall be followed.

- Ensure that contamination of different refrigerants does not occur when using charging equipment. Hoses or lines shall be as short as possible to minimise the amount of refrigerant contained in them.
- Cylinders shall be kept upright.
- Ensure that the refrigeration system is earthed prior to charging the system with refrigerant.
- Label the system when charging is complete (if not already).
- Extreme care shall be taken not to overfill the refrigeration system. Prior to recharging the system it shall be pressure tested with OFN. The system shall be leak tested on completion of

charging but prior to commissioning. A follow up leak test shall be carried out prior to leaving the site.

9. DECOMMISSIONING

► Before carrying out this procedure, it is essential that the technician is completely familiar with the equipment and all its detail. It is recommended good practice that all refrigerants are recovered safely. Prior to the task being carried out, an oil and refrigerant sample shall be taken in case analysis is required prior to re-use of reclaimed refrigerant. It is essential that electrical power is available before the task is commenced.

a. Become familiar with the equipment and its operation.

b. Isolate system electrically.

c. Before attempting the procedure ensure that:
Mechanical handling equipment is available, if required, for handling refrigerant cylinders. All personal protective equipment is available and being used correctly. The recovery process is supervised at all times by a competent person. Recovery equipment and cylinders conform to the appropriate standards.

d. Pump down refrigerant system, if possible.

e. If a vacuum is not possible, make a manifold so that refrigerant can be removed from various parts of the system.

f. Make sure that cylinder is situated on the scales before recovery takes place.

g. Start the recovery machine and operate in accordance with manufacturer's instructions.

h. Do not overfill cylinders. (No more than 80 % volume liquid charge).

i. Do not exceed the maximum working pressure of the cylinder, even temporarily.

j. When the cylinders have been filled correctly and the process completed, make sure that the cylinders and the equipment are removed from site promptly and all isolation valves on the equipment are closed off.

k. Recovered refrigerant shall not be charged into another refrigeration system unless it has been cleaned and checked.

10. LABELLING

► Equipment shall be labelled stating that it has been de-commissioned and emptied of refrigerant. The label shall be dated and signed. Ensure that there are labels on the equipment stating the equipment contains flammable refrigerant.

11. RECOVERY

► When removing refrigerant from a system, either for servicing or decommissioning, it is recommended good practice that all refrigerants are removed safely.

► When transferring refrigerant into cylinders, ensure that only appropriate refrigerant recovery cylinders are employed. Ensure that the correct number of cylinders for holding the total system charge is available. All cylinders to be used are designated for the recovered refrigerant and labelled for that refrigerant (i.e. special cylinders for the recovery of refrigerant). Cylinders shall be complete with pressure relief valve and associated shut-off valves in good working order. Empty recovery cylinders are evacuated and, if possible, cooled before recovery occurs.

► The recovery equipment shall be in good working order with a set of instructions concerning the equipment that is at hand and shall be suitable for the recovery of flammable refrigerants. In addition, a set of calibrated weighing scales shall be available and in good working order. Hoses shall be complete with leak-free disconnect couplings and in good condition. Before using the recovery machine, check that it is in satisfactory working order, has been properly maintained and that any associated electrical components are sealed to prevent ignition in the event of a refrigerant release. Consult manufacturer if in doubt.

► The recovered refrigerant shall be returned to the refrigerant supplier in the correct recovery cylinder, and the relevant Waste Transfer Note arranged. Do not mix refrigerants in recovery units and especially not in cylinders.

► If compressors or compressor oils are to be removed, ensure that they have been evacuated to an acceptable level to make certain that flammable refrigerant does not remain within the lubricant. The evacuation process shall be carried out prior to returning the compressor to the suppliers. Only electric heating to the compressor body shall be employed to accelerate this process. When oil is drained from a system, it shall be carried out safely.

UNIT DESCRIPTION

1. Digital display
2. Control panel
3. Air Inlet
4. Top cover
5. Front Case
6. Handle
7. Back case
8. Water tank
9. Castors
10. Filter case
11. Air inlet
12. Drain hole
13. Water tank window

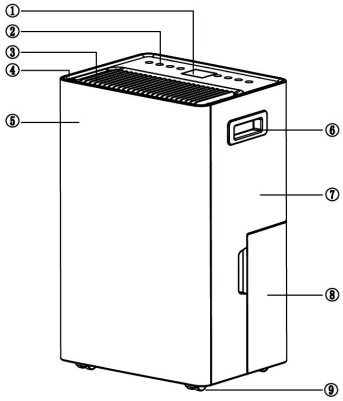

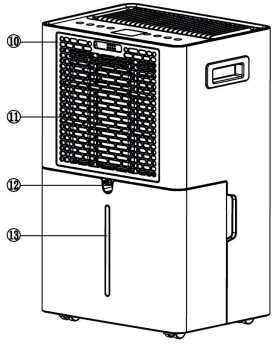

CONTROL PANEL DESCRIPTION

DIGITAL DISPLAY WINDOW INDICATOR INSTRUCTIONSL

Indicator light icon	Indicator light color	Indicator description
88	White	Displays ambient humidity, set humidity, hour, and error code
	White	Humidity setting mode
	White	Clothes-Drying mode
	White	Sleep mode
	White	High fan
	White	Mid-fan
	White	Low fan speed
	White	Anion
	White	Defrost
UV	White	Sterilize
	White	Timer
	White	Child lock
	White	Networking
h	White	Time set (hour)
%	White	Humidity unit
	Red	Water tank full

ES
PT
EN
FR

WIFI CONNECTION

A.PREPARATION BEFORE USE

1. Connect the dehumidifier to the power supply.
2. Ensure that your phone is connected to a 2.4 GHz Wi-Fi network and within the router's signal range.

B. DOWNLOADING THE APP

• Search for "Smart Life" in the app store (iOS/Android) or scan the provided QR code to download it.

C. REGISTRATION AND LOGIN

1. Enable Location, Wi-Fi, and Bluetooth on your phone.
2. Open the Smart Life app and accept the privacy policy.
3. Register with an email account or log in using a Google or Apple account.

D. ADDING THE DEVICE

1. Press and hold the HUMIDITY SETTING key for 3 seconds in standby mode until the Wi-Fi indicator starts flashing slowly.
2. In the APP, select "Add Device" and use the Auto Scan function.
3. Enter your Wi-Fi password to complete the setup.

E. MAIN APP FUNCTIONS

►Device List: All added devices will appear under the "All Devices" tab.

►Main Interface:

- Turn the dehumidifier on/off.
- Adjust humidity levels.
- Select operation modes (Drying, Auto, Air Supply).
- Control fan speed.
- Set a timer and activate child lock.

Simply follow these steps to start using the app and control your dehumidifier remotely.

OPERATING INSTRUCTION

1. Power

Press this key to turn "on"and "off"the unit.

2. Fan speed

Press speed button, High fan. .Mid-fan.Low fan.

By default,the fan speed is middle, the corresponding indicator will light up.

3. Humidity mode key

a. You can set the humidity by yourself, press the "humidity key" to adjust the operation, please refer to the "humidity key" Instructions.

b. When the indoor humidity is lower than the set humidity, the compressor will stop running and the fan will continue to run. When the indoor humidity is higher than the set humidity, the compressor will operate again.

c. When the compressor is running, the corresponding mode pattern will be steady on; If the compressor stops running, the mode pattern will blink.

4. Humidity setting key

a. It can be operated only in [Humidity Setting] mode.

b. Set the desired humidity. Set the humidity in the order: 30% > 35% > 40% > 45% > 50% > 55% > 60% > 65% > 70% > 75% > 80% > 85% > 90%, this cycle.

c. Press and hold for 1 second to change the humidity.

5. Child lock key

Long press [child lock Key] for 3 seconds, the child lock function is opened, the child lock pattern is steady on, and all keys are invalid. Long press [child lock button] again for 3 seconds to turn off the child lock function, the child lock pattern is extinguished, and all keys return to normal operation.

6. Timer

a. Set an appointment to turn on or off time (1-24 hours), when there is a set appointment time, timing pattern Steady on.
Note: When the set time is 0 hours, it is regarded as the shutdown time.

b. In the off state, set the time for scheduled startup, and in the on state, scheduled shutdown.

c. Hold down for 1 second to change the setting time continuously.

d. Press the power button before the set time, the set time will be cancelled

e. In the startup state, the display will return the ambient humidity after the time is set.

7. Drying key

a. The machine enters the continuous operation state, and the wind speed is set to high speed and cannot be adjusted.

b. When the compressor is running, the corresponding mode pattern will be steady on; If the compressor stops running, the mode pattern will flash.

8. Sleep key

a. The machine enters the continuous operation state, and the wind speed is set to low speed and cannot be adjusted.

b. All patterns and indicators will reduce brightness.

c. After opening the sleep mode, press any key to wake up, and all patterns and fingers will be restored after waking up

d. Indicates the brightness of the lamp. If no operation is performed within 30 seconds after awakening, the brightness will be reduced again.

e. After waking up, press the mode button again within 30 seconds to leave sleep mode.

f. When the compressor is running, the corresponding mode pattern will be steady on; If the compressor stops running, the mode pattern will blink.

9. Wifi connection

a. After power is on, the device is in the distribution network state. When connecting to the network, the Wi-Fi light begins to blink when the connection becomes

b. After work, the Wi-Fi pattern is steady on; The connection failed, and the Wi-Fi pattern went out.

c. If you cannot connect to the network, please confirm the WIFI signal strength before manually distributing the network.

d. Manual network distribution: After the device is powered on, hold down the power button for 3 seconds to enter the manual network distribution mode, and the Wi-Fi module reloads new and device connection.

10. Water full indicator

When the water full pattern lights up, it means that the water is full, the whole machine stops running, and the water tank is emptied, and then the machine starts running.

11. Defrost

When the unit is defrosting, the indicating light will illuminate and the compressor will stop working but the motor will keep operating.

NOTE: When the humidity setting is lower than the ambient humidity setting, for the safety of the appliance, the fan will run but the compressor will not start. At this time, the operation light will flash, and may show LO, indicating that the air is already drier than the setting.

If you still want to dry the air, set it to CO (continuous drying), wait 3 to 5 minutes and the compressor will start.

In comfort mode, the appliance operates in the same way as with humidity selection.

In timer mode, the appliance will switch off completely at the end of the programmed time.

12. CONTINUOUS DEHUMIDIFICATION [CO]

In this mode, the unit operates continuously. The dehumidifier will stop when the tank is full. This mode can be used for drying clothes in the room.

DRAINING INSTRUCTION

Draining water can storage in the water tank or be continuous drained by water pipe (water pipe is not included in the product).

USAGE OF WATER TANK

When dehumidifying, the condensing water may be drained to water tank. The unit stops working and illuminates the indicating when the water tank is full of water. Please pour out the water that time.

1. Take out the water tank as figure and pour out the water.
2. Put the water tank back.
3. Press power key to turn on the unit.

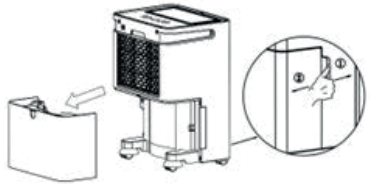

WATER TANK COVER INSTALLATION

As shown in the following steps, first place the water tank cover at an Angle under the water tank clip position (as shown in the steps), and then lower the water tank cover to position 1 and 2 as shown in the enlarged figure of the step 3.

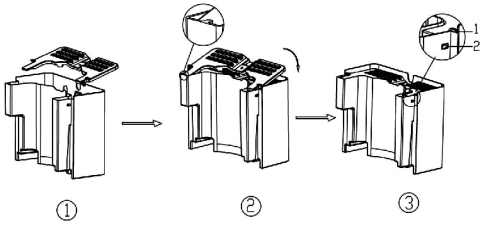

CONTINUOUS DRAINAGE

Before continuous draining water, please take out the water tank and plug a water pipe to draining hole (See Fig 02.) Then put the water tank back.

1. Draining tube should place lower than the draining hole to let water flow out.
2. The drain hose must always be inclined downwards.

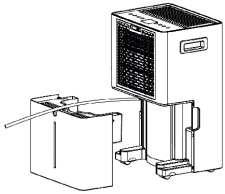

FILTER REMOVAL

1. Take out the water tank before remove the filter.
2. Pulling out the filter with handles of filter.
3. Wash the filter with cool water (cooler than 40ºC) every two weeks and put filter back after it air-dried naturally.

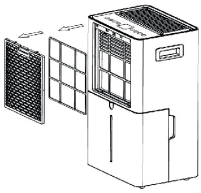

MAINTENANCE INSTRUCTION

1. The unit is not allowed to be placed on surface which is soft or not flat to avoid the unit cause noise, vibration, and water or electricity leakage when operating.
2. Never insert any slim rod or hard stuff into the unit to avoid the damage of the unit.
3. Please disconnect the power cord to the power supply when you turn off the unit or intend to stop using for long time.
4. To improve the performance of dehumidifier, please keep the unit in open place away from barriers which may block the air.
5. Please wash the filter with cool water (cooler than 40ºC) every two weeks and put filter back after it air-dried naturally.

Note: Never use gasoline or alcohol to wash the filter.

TROUBLE SHOOTING

Error	Causes	Solutions
E1	Temperature sensor error, or the control system is off	Please contact service agent or similarly qualified persons for repairing

SPECIFICATIONS

Power Supply	220-240V~50Hz
Power Input	360W
Moisture Removal (30ºC RH80%)	20l/d
Refrigerant	R290,0.047kg
Permissible Excessive Operating Pressure	
Suction	0.6MPa
Discharge	2.5MPa
Maximum Allowable Pressure	4.0MPa
Dimension(W x D x H) mm	314 x 235 x 500
Applicable temperature	5ºC-32ºC
Water tank capacity	5,3L
Fuse parameters	
Type	524 o 5H
Voltage	250V
Current	3.15 A

SYMBOLES

Les symboles suivants sont utilisés dans ce manuel et/ou sur l'appareil :

	Attention ! Suivez les consignes d'avertissement et de sécurité pour éviter tout risque potentiel de blessure.
	Informations utiles et/ou instructions pour améliorer votre expérience avec cet appareil.
	Lisez attentivement le manuel d'utilisation et les consignes de sécurité.
	Ce type de déchet ne peut pas être jeté dans n'importe quelle poubelle. Il doit être apporté à un point de collecte approprié pour un traitement adéquat.
	Avertissement ! Risque d'incendie.

INFORMATIONS DE SÉCURITÉ

- N'utilisez pas d'autres moyens pour accélérer le processus de dégivrage ou de nettoyage que ceux recommandés par le fabricant.
- L'appareil doit être stocké dans une pièce sans sources d'ignition en fonctionnement en continu (par exemple : flammes nues, appareil à gaz ou radiateur électrique en fonctionnement).
- Ne pas percer ni brûler.
- Soyez conscient que les réfrigérants peuvent ne pas contenir d'odeur.
- L'appareil doit être installé, utilisé et stocké dans une pièce d'une superficie supérieure à 4 m..
- L'entretien ne doit être effectué que conformément aux recommandations du fabricant.
- L'appareil doit être stocké dans un endroit bien ventilé, dont la taille correspond à la superficie spécifiée pour son fonctionnement.
- Toute opération affectant les dispositifs de sécurité doit être réalisée uniquement par des personnes compétentes.
- Veuillez lire attentivement le manuel avant d'utiliser le produit pour la première fois et stockez l'appareil dans un endroit sûr afin d'éviter les fuites électriques, les incendies ou les blessures.
- Ne pas plonger ce produit dans l'eau ni dans aucun autre liquide.
- Si le cordon d'alimentation est endommagé, il doit être remplacé par le fabricant, son service après-vente ou une personne qualifiée pour éviter tout danger.
- Veuillez demander à un service professionnel pour la réparation du produit. Une réparation incorrecte peut causer des dommages à l'utilisateur.
- Débranchez l'appareil de l'alimentation avant de le déplacer, de le nettoyer ou lorsqu'il n'est pas utilisé.
- Veuillez utiliser le produit avec la tension électrique spécifiée.
- Utilisez ce produit uniquement à des fins domestiques et conformément à sa fonction prévue.
- Ne placez aucun objet sur le produit.
- Pour éviter toute fuite d'eau, videz et nettoyez le réservoir d'eau avant de déplacer l'appareil.
- Ne pas incliner l'appareil, car cela pourrait entraîner des fuites d'eau susceptibles de l'endommager.
- Attention, Risque d'incendie
- Cet appareil peut être utilisé par des enfants à partir de 8 ans ainsi que par des personnes ayant des capacités physiques, sensorielles ou mentales réduites, ou manquant d'expérience et de connaissances, si elles sont surveillées ou ont reçu des instructions concernant l'utilisation de l'appareil de manière sûre et comprennent les risques encourus. Les enfants ne doivent pas jouer avec l'appareil. Le nettoyage et l'entretien ne doivent pas être effectués par des enfants sans surveillance.

ES
PT
EN
FR

- Veuillez garder l'appareil à une distance minimale de 50 cm du mur ou de tout autre obstacle.
- L'appareil doit être installé conformément aux réglementations nationales sur le câblage électrique.
- La plage de température de fonctionnement applicable pour cet appareil est de 5 à 32ºC.
- Ne faites pas fonctionner le déshumidificateur dans une pièce humide comme une salle de bain ou une buanderie.
- Les espaces contenant des conduites de réfrigérant doivent être conformes aux réglementations nationales sur les gaz.
- Ce marquage indique que ce produit ne doit pas être jeté avec les autres déchets ménagers dans l'UE.

Pour éviter tout risque pour l'environnement ou la santé humaine lié à une élimination incontrôlée, recyclez-le afin d'assurer la réutilisation durable des ressources. Veuillez vous renseigner sur les systèmes de retour ou contactez le revendeur auprès duquel le produit a été acheté pour retourner votre appareil usagé. Ils peuvent recycler les produits en toute sécurité.

AVERTISSEMENT (POUR R290)

Informations spécifiques concernant les appareils avec gaz réfrigérant R290.

Lisez attentivement tous les avertissements.

Lors du dégivrage et du nettoyage de l'appareil, n'utilisez que les outils recommandés par le fabricant.

L'appareil doit être placé dans une zone sans sources d'ignition continues (par exemple : flammes nues, appareils à gaz ou électriques en fonctionnement).

Ne pas perforer, ne pas brûler.

Cet appareil contient Y g (voir étiquette à l'arrière de l'appareil) de gaz réfrigérant R290.

Le R290 est un gaz réfrigérant conforme aux directives européennes en matière d'environnement. Ne percez aucune partie du circuit frigorifique.

Si l'appareil est installé, utilisé ou stocké dans un espace non ventilé, celui-ci doit être conçu de manière à éviter toute accumulation de fuite de réfrigérant, ce qui pourrait entraîner un risque d'incendie ou d'explosion en raison de l'allumage du réfrigérant par des radiateurs électriques, poêles ou autres sources d'ignition.

L'appareil doit être stocké de manière à éviter tout dommage mécanique.

Les personnes qui manipulent ou interviennent sur le circuit de réfrigérant doivent posséder une certification délivrée par une organisation accréditée, garantissant leur compétence dans la manipulation des réfrigérants selon une évaluation spécifique reconnue par les associations professionnelles.

Les réparations doivent être effectuées selon les recommandations du fabricant (contactez le fabricant pour des instructions si nécessaire). L'entretien et les réparations nécessitant l'assistance d'autres professionnels doivent être réalisés sous la supervision d'une personne spécialisée dans l'usage de réfrigérants inflammables.

Les conduits raccordés à un appareil ne doivent pas contenir de source d'ignition potentielle.

AVERTISSEMENTS SUPPLÉMENTAIRES

- Ne réglez pas l'humidité à un niveau supérieur à celui de l'humidité ambiante.
- Lorsque l'indicateur "Water Full" s'allume, videz le réservoir puis remettez-le en place.
- En cas d'arrêt, attendez au moins 3 minutes avant de redémarrer pour éviter d'endommager le compresseur.
- Température de fonctionnement : 5-32 ºC.
- Si l'appareil ne démarre pas ou s'arrête soudainement, vérifiez la connexion électrique. Si tout est normal, attendez 10 minutes avant de le redémarrer. Si le problème persiste, contactez le service après-vente.
- Lors du fonctionnement, il est normal que le compresseur dégage de la chaleur.
- En mode dégivrage, l'indicateur s'allume, le compresseur s'arrête mais le ventilateur continue de fonctionner.
- L'écran affiche l'humidité ambiante : > RH90% affiche "HI" ; < RH30% affiche "LO".
- Déplacez toujours l'appareil en le poussant par l'avant.
- Assurez-vous qu'aucun obstacle ne bloque les entrées et sorties d'air ; maintenir une distance d'au moins 0,5 m.
- Conservez toujours l'appareil en position verticale.

PRÉCAUTIONS SPÉCIALES

1. INSTRUCTIONS GÉNÉRALES

- Vérifications de la zone
  Avant de commencer les travaux sur des systèmes contenant des réfrigérants inflammables, des vérifications de sécurité sont nécessaires pour s'assurer que le risque d'inflammation est minimisé. Pour les réparations du système de réfrigération, les précautions suivantes doivent être respectées avant d'entreprendre des travaux sur le système.
- Procédure de travail
  Les travaux doivent être effectués selon une procédure contrôlée afin de minimiser le risque de présence de gaz ou de vapeurs inflammables pendant l'exécution des travaux.
- Zone générale de travail

Tout le personnel de maintenance et les autres personnes travaillant dans la zone doivent être informés de la nature des travaux en cours. Le travail dans des espaces confinés doit être évité, et la zone autour de l'espace de travail doit être délimitée. Assurez-vous que les conditions à l'intérieur de la zone sont sûres grâce au contrôle des matériaux inflammables.

► Vérification de la présence de réfrigérant
La zone doit être vérifiée à l'aide d'un détecteur de réfrigérant approprié avant et pendant les travaux, afin de s'assurer que le technicien est conscient des atmosphères potentiellement inflammables. Assurez-vous que l'équipement de détection de fuites utilisé est adapté aux réfrigérants inflammables, c'est-à-dire qu'il ne produit pas d'étincelles, est correctement scellé ou intrinsèquement sûr.

► Présence d'un extincteur
Si des travaux à chaud doivent être effectués sur l'équipement de réfrigération ou ses composants associés, un équipement d'extinction d'incendie approprié doit être disponible à portée de main. Un extincteur à poudre sèche ou au CO_2 doit être placé à proximité de la zone de chargement.

► Absence de sources d'ignition
Toute personne effectuant des travaux sur un système de réfrigération impliquant l'exposition de tuyauteries contenant ou ayant contenu un réfrigérant inflammable ne doit pas utiliser de sources d'ignition d'une manière pouvant entraîner un risque d'incendie ou d'explosion. Toutes les sources d'ignition potentielles, y compris le tabagisme, doivent être maintenues à une distance suffisante du site d'installation, de réparation, de retrait et d'élimination, pendant lesquels un réfrigérant inflammable peut être libéré dans l'espace environnant. Avant le début des travaux, la zone autour de l'équipement doit être inspectée pour s'assurer qu'il n'y a pas de dangers inflammables ou de risques d'ignition. Des panneaux "Interdiction de fumer" doivent être affichés.

► Zone ventilée
Assurez-vous que la zone est en plein air ou qu'elle est correctement ventilée avant d'intervenir sur le système ou d'effectuer des travaux à chaud. Une certaine ventilation doit être maintenue pendant toute la durée des travaux. La ventilation doit disperser en toute sécurité tout réfrigérant libéré et, de préférence, l'évacuer à l'extérieur dans l'atmosphère.

► Vérifications de l'équipement de réfrigération
Lors du remplacement de composants électriques, ceux-ci doivent être adaptés à l'usage prévu et conformes aux spécifications appropriées. Les directives d'entretien et de service du fabricant doivent être suivies en tout temps. En cas de doute, consultez le service technique du fabricant pour obtenir de l'aide.
Les vérifications suivantes doivent être appliquées aux installations utilisant des réfrigérants inflammables :

- La quantité de charge est conforme à la taille de la pièce dans laquelle les parties contenant le réfrigérant sont installées ;
- Les équipements de ventilation et les sorties fonctionnent correctement et ne sont pas obstrués ;
- Si un circuit de réfrigération indirect est utilisé, le circuit secondaire doit être vérifié pour la présence de réfrigérant ;
- Le marquage de l'équipement reste visible et lisible. Les marquages et les panneaux illisibles doivent être corrigés ;
- Les tuyaux ou composants de réfrigération sont installés dans une position où ils ne sont pas susceptibles d'être exposés à des substances pouvant corroder les composants contenant du réfrigérant, à moins que les composants ne soient fabriqués à partir de matériaux intrinsèquement résistants à la corrosion ou soient correctement protégés contre la corrosion.

► Vérifications des dispositifs électriques
La réparation et la maintenance des composants électriques incluront des vérifications initiales de sécurité ainsi que des procédures d'inspection des composants.
S'il existe un défaut pouvant compromettre la sécurité, aucune alimentation électrique ne sera connectée au circuit tant que le problème ne sera pas résolu de manière satisfaisante.
Si le défaut ne peut être corrigé immédiatement mais qu'il est nécessaire de continuer à faire fonctionner l'équipement, une solution temporaire appropriée devra être utilisée.
Cela devra être signalé au propriétaire de l'équipement afin que toutes les parties soient informées.
Les vérifications initiales de sécurité incluront :

- Que les condensateurs soient déchargés ;
- Que cela soit effectué de manière sécurisée pour éviter tout risque d'étincelles ;
- Que aucun composant ou câble électrique sous tension ne soit exposé pendant le chargement, la récupération ou la purge du système ;
- Qu'il y ait une continuité de la mise à la terre.

► Stockage des équipements/appareils :
Les unités doivent être stockées de manière à éviter tout dommage mécanique, conformément aux instructions du fabricant.

► Stockage d'équipements emballés (non vendus) :
L'emballage de protection doit être conçu de façon à ce que d'éventuels dommages mécaniques à l'intérieur de l'emballage ne provoquent pas de fuite de la charge de réfrigérant.

► Le nombre maximal d'unités pouvant être stockées ensemble sera déterminé par la réglementation locale.

► Transport d'équipements contenant des réfrigérants inflammables

► Doit respecter la réglementation applicable en matière de transport.

2. RÉPARATIONS DES COMPOSANTS SCELLÉS

► Lors de réparations de composants scellés, toutes les alimentations électriques doivent être déconnectées de l'équipement avant le retrait des couvercles scellés.
Si la présence d'une alimentation électrique est absolument nécessaire pendant l'entretien, un détecteur de fuites doit être placé au point le plus critique afin d'alerter d'une situation potentiellement

dangereuse.

► Portez une attention particulière lors de la manipulation de composants électriques pour garantir que la protection du boîtier n'est pas altérée : dommages aux câbles, nombre excessif de connexions, bornes non conformes aux spécifications d'origine, détérioration des joints, etc.
Assurez-vous que l'appareil est solidement monté.
Vérifiez que les joints ou les matériaux d'étanchéité ne se sont pas détériorés et continuent d'empêcher l'entrée d'atmosphères inflammables.
Les pièces de rechange doivent être conformes aux spécifications du fabricant.

REMARQUE : L'utilisation de mastic au silicone peut réduire l'efficacité de certains détecteurs de fuites. Il n'est pas nécessaire d'isoler les composants intrinsèquement sûrs avant d'y intervenir.

3. RÉPARATION DES COMPOSANTS DE SÉCURITÉ INTRINSÈQUE

► Ne pas appliquer de charges inductives ou capacitives permanentes sur le circuit sans s'assurer que la tension et le courant admissibles pour l'équipement utilisé ne seront pas dépassés.

► Les composants intrinsèquement sûrs sont les seuls pouvant être manipulés en présence d'une atmosphère inflammable.

► L'équipement doit disposer de la puissance nominale appropriée.

► Ne remplacez les composants que par des pièces spécifiées par le fabricant ; l'utilisation de pièces non conformes peut provoquer l'inflammation du réfrigérant en cas de fuite.

4. CÂBLAGE

► Vérifiez que le câblage n'est pas soumis à l'usure, à la corrosion, à une pression excessive, aux vibrations, à des arêtes vives ou à d'autres effets environnementaux néfastes. Le contrôle devra également prendre en compte les effets du vieillissement ou des vibrations continues provenant de sources telles que les compresseurs ou les ventilateurs.

5. DÉTECTION DE RÉFRIGÉRANTS INFLAMMABLES

► En aucun cas des sources potentielles d'ignition ne doivent être utilisées pour rechercher ou détecter des fuites de réfrigérant.

► Les détecteurs à flamme nue (type torche à halogène) ne doivent pas être utilisés.

6. MÉTHODES DE DÉTECTION DE FUITES

► Des détecteurs électroniques de fuites doivent être utilisés pour détecter les réfrigérants inflammables, en tenant compte du fait que leur sensibilité peut ne pas être suffisante ou qu'une recalibration peut être nécessaire.(L'équipement de détection doit être calibré dans une zone exempte de réfrigérants.) Assurez-vous que le détecteur ne constitue pas une source potentielle d'ignition et qu'il est adapté au type de réfrigérant utilisé.

► L'équipement de détection de fuites doit être réglé à un pourcentage de la LFL (Limite Inférieure d'Inflammabilité)du réfrigérant, calibré en fonction du gaz employé, et le pourcentage de gaz approprié (maximum 25 %) doit être confirmé.

► Les fluides de détection de fuites conviennent à la plupart des réfrigérants, mais les détergents contenant du chlore doivent être évités, car ils peuvent réagir avec le réfrigérant et corroder les tuyaux en cuivre.

► Si une fuite est suspectée, toute flamme nue doit être supprimée ou éteinte. Si une fuite nécessitant une soudure est détectée, tout le réfrigérant devra être récupéré du système, ou isolé à l'aide de vannes de fermeture, dans une partie du système éloignée de la fuite.

► De l'azote sans oxygène (OFN) devra être purgé à travers le système, avant et pendant le processus de soudure

7. RETRAIT ET ÉVACUATION

► Lorsqu'un circuit frigorifique est ouvert pour effectuer des réparations — ou pour toute autre raison — des procédures conventionnelles doivent être suivies avec la plus grande prudence, en tenant compte de l'inflammabilité.

► La procédure suivante doit être respectée : retirer le réfrigérant; purger le circuit avec un gaz inerte ;évacuer ;purger à nouveau ;ouvrir le circuit par découpe ou brasage.

► Le système doit être rincé à l'azote sans oxygène (OFN) pour garantir la sécurité de l'unité. Ce processus peut nécessiter plusieurs répétitions. L'air comprimé ou l'oxygène ne doivent pas être utilisés.

► Le rinçage se fait en rompant le vide avec de l'OFN, en remplissant jusqu'à pression de service, en purgeant, puis en re-aspirant. Répéter jusqu'à évacuation complète du réfrigérant.

► Lors de la dernière charge d'OFN, purger le système à la pression atmosphérique pour permettre le travail. Cela est essentiel avant tout travail de brasage sur la tuyauterie.

► Assurez-vous que la sortie de la pompe à vide n'est pas proche d'une source d'ignition et que la zone est bien ventilée.

8. PROCÉDURES DE CHARGEMENT

► En plus des procédures conventionnelles, les consignes suivantes doivent être respectées:

- Évitez toute contamination croisée de réfrigérants lors de l'utilisation de l'équipement de charge. Les tuyaux doivent être aussi courts que possible.
- Les cylindres doivent rester en position verticale.
- Vérifiez que le système est mis à la terre avant de le charger.
- Étiquetez le système une fois la charge complétée (si ce n'est pas déjà fait).
- Évitez toute surcharge du système.

► Avant de recharger, un test de pression avec OFN sera réalisé.

- Une fois chargé, mais avant la mise en service, un test d'étanchéité devra être effectué.
- Un test de fuite de suivi devra être réalisé avant de quitter le site.

9. DÉCOMMISSIONNEMENT

- Le technicien doit parfaitement connaître l'équipement.Tous les réfrigérants doivent être récupérés de manière sûre. Avant la procédure, une analyse d'huile et de réfrigérant peut être réalisée.
- Il est essentiel que l'alimentation électrique soit disponible avant de commencer.
- Procédure :

a. Se familiariser avec l'équipement.

b. Isoler électriquement le système.

c. S'assurer que : Les équipements de manutention sont disponibles si besoin ;tous les équipements de protection individuelle (EPI) sont utilisés correctement la récupération est supervisée par une personne compétente ;les équipements et cylindres sont conformes aux normes.

d. Vider le système en le pompant si possible ; sinon créer un collecteur pour extraire le fluide.

e. Vérifiez que le cylindre est sur la balance avant récupération.

f. Lancez la machine de récupération selon le manuel.

g. Ne remplissez pas plus de 80 % du volume du cylindre.

h. Ne dépassez jamais la pression maximale du cylindre.

i. Une fois la récupération terminée, retirez rapidement les équipements et fermez toutes les vannes.

j. Ne rechargez pas un autre système avec du réfrigérant récupéré s'il n'a pas été nettoyé et vérifié.

k. Le réfrigérant récupéré ne doit être utilisé qu'après nettoyage et vérification conforme.

10. ÉTIQUETAGE

- L'équipement doit porter une étiquette indiquant qu'il a été mis hors service et vidé de son réfrigérant. Cette étiquette doit être datée et signée. Assurez-vous que l'équipement porte une étiquette indiquant qu'il contient un réfrigérant inflammable.

11. RÉCUPÉRATION

- Lors du retrait de réfrigérant d'un système, que ce soit pour l'entretien ou le démantèlement, cela doit être effectué de manière sûre.
- Lors du transfert du réfrigérant vers des bouteilles, assurez-vous que seules des bouteilles de récupération appropriées et correctement étiquetées soient utilisées. Les bouteilles doivent être équipées d'une soupape de surpression et de vannes de fermeture en bon état de fonctionnement. Les bouteilles de récupération vides doivent être évacuées et, si possible, refroidies avant la récupération. L'équipement de récupération doit être en parfait état de fonctionnement, adapté aux réfrigérants inflammables, disposer d'un ensemble de balances fonctionnelles et calibrées, et être accompagné d'un manuel d'instructions. Les tuyaux doivent être complets, en parfait état et dotés de raccords à déconnexion sans fuites.
- Avant d'utiliser l'équipement de récupération, vérifiez son bon fonctionnement, que l'entretien a été effectué correctement, et que tous les composants électriques associés sont scellés pour éviter tout risque d'inflammation en cas de fuite de réfrigérant. En cas de doute, consultez le fabricant.
- Le réfrigérant récupéré doit être retourné au fournisseur dans la bouteille de récupération appropriée, accompagnée de la note de transfert de déchets correspondante.
- Ne mélangez pas différents réfrigérants dans les unités ou bouteilles de récupération.
- Si des compresseurs ou des huiles de compresseur doivent être éliminés, assurez-vous qu'ils ont été évacués à un niveau acceptable afin qu'aucun réfrigérant inflammable ne reste dans le lubrifiant. Ce processus d'évacuation doit être effectué avant de renvoyer le compresseur au fournisseur.
- Lorsque l'huile est vidangée d'un système, cela doit être fait en toute sécurité.

► DESCRIPTION DE L'APPAREIL

1. Affichage numérique
2. Panneau de commande
3. Entrée d'air
4. Couvercle supérieur
5. Boîtier avant
6. Poignée
7. Boîtier arrière
8. Réservoir d'eau
9. Roulettes
10. Filtre
11. Entrée d'air
12. Orifice de vidange
13. Fenêtre du réservoir d'eau

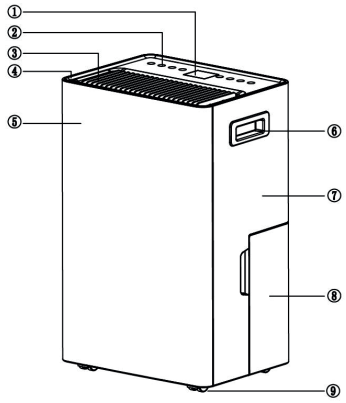

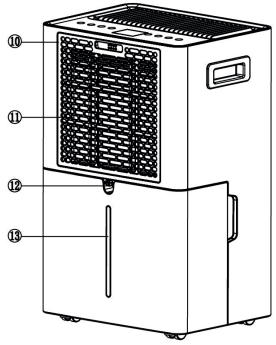

DESCRIPTION DU PANNEAU DE CONTRÔLE

FENÊTRE D'AFFICHAGE NUMÉRIQUE

Icône du témoin	Couleur du témoin	Description du témoin
88	Blanc	Affiche l'humidité ambiante, l'humidité réglée, l'heure et le code d'erreur.
	Blanc	Mode de réglage de l'humidité
	Blanc	Mode de séchage du linge
	Blanc	Mode nuit
	Blanc	Ventilation haute vitesse
	Blanc	Ventilation moyenne
	Blanc	Ventilation basse vitesse
	Blanc	Anion
	Blanc	Dégivrage
UV	Blanc	Stérilisation
	Blanc	Minuterie
	Blanc	Verrouillage enfant
	Blanc	Verrouillage enfant
h	Blanc	Réglage de l'heure (heure)
%	Blanc	Unité d'humidité
	Rouge	Réservoir plein

CONNEXION WIFI

A. Préparation avant utilisation

1. Branchez le déshumidificateur à l'alimentation électrique.
2. Assurez-vous que votre téléphone est connecté à un réseau Wi-Fi 2,4 GHz et à portée du routeur.

B. Téléchargement de l'application

• Recherchez "Smart Life" dans l'App Store (iOS/Android) ou scannez le code QR fourni.

C. Inscription et connexion

1. Activez la localisation, le Wi-Fi et le Bluetooth sur votre téléphone.
2. Ouvrez l'application Smart Life et acceptez la politique de confidentialité.
3. Inscrivez-vous avec un compte e-mail ou connectez-vous avec un compte Google ou Apple.

D. Ajout de l'appareil

1. Appuyez sur la touche «Réglage de l'humidité» pendant 3 secondes en mode veille jusqu'à ce que le voyant Wi-Fi clignote lentement.
2. Dans l'application, sélectionnez "Ajouter un appareil" et utilisez la fonction de balayage automatique.
3. Saisissez le mot de passe Wi-Fi pour finaliser la configuration.

E. Fonctions principales de l'application

► Liste des appareils: tous les appareils ajoutés apparaîtront sous l'onglet "Tous les appareils".

► Interface principale :

- Allumer/éteindre le déshumidificateur
- Régler le niveau d'humidité
- Choisir le mode de fonctionnement (Séchage, Auto, Ventilation)
- Contrôler la vitesse du ventilateur
- Régler une minuterie et activer le verrouillage parental

Suivez simplement ces étapes pour commencer à utiliser l'application et contrôler votre déshumidificateur à distance

INSTRUCTIONS DE FONCTIONNEMENT

1. Alimentation (power)

Appuyez sur ce bouton pour allumer ou éteindre l'appareil.

2. Vitesse du ventilateur (fan speed)

Appuyez sur le bouton pour faire défiler les vitesses : Haute . Moyenne . Basse.

Par défaut, la vitesse est moyenne ; l'indicateur correspondant s'allume.

3. Mode d'humidité (humidity mode)

a. Vous pouvez régler l'humidité manuellement avec la touche «humidité», selon les instructions.

b. Lorsque l'humidité intérieure est inférieure au niveau réglé, le compresseur s'arrête et le ventilateur continue. Lorsque l'humidité intérieure est supérieure, le compresseur redémarre.

c. Lorsque le compresseur fonctionne, le symbole du mode reste allumé ; lorsqu'il s'arrête, le symbole clignote.

4. Réglage de l'humidité (humidity setting)

a. Ce réglage n'est disponible qu'en mode "Réglage de l'humidité".

b. Choisissez l'humidité souhaitée dans cet ordre : 30 % > 35 % > 40 % > ... > 90 % (par paliers de 5 %).

c. Maintenez appuyé 1 seconde pour changer l'humidité.

5. Verrouillage enfant (child lock)

Appuyez longuement 3 secondes pour activer : le symbole s'allume et toutes les touches sont inactives.

Appuyez encore 3 secondes pour désactiver le verrouillage : le symbole s'éteint et toutes les touches redeviennent actives.

6. Minuterie (timer)

a. Régler une heure de mise en marche ou d'arrêt programmée (1 à 24 heures); lorsque l'heure est programmée, l'icône de minuterie reste allumée. Remarque: Si l'heure programmée est de 0 heure, cela équivaut à un arrêt de l'appareil.

b. En mode arrêt, programmez une mise en marche ; en mode marche, programmez un arrêt.

c. Maintenez le bouton enfoncé pendant 1 seconde pour ajuster l'heure en continu.

d. Si vous appuyez sur le bouton d'alimentation avant l'heure programmée, la programmation sera annulée.

e. En mode marche, après le réglage de l'heure, l'affichage revient à l'humidité ambiante.

7. Mode séchage (drying)

a. L'appareil fonctionne en continu avec une vitesse de ventilation élevée non modifiable.

b. Si le compresseur fonctionne, le symbole reste allumé ; s'il s'arrête, le symbole clignote.

8. Mode nuit (sleep)

a. Fonctionnement continu, ventilation en vitesse basse non modifiable.

b. Tous les indicateurs diminuent en luminosité.

ES
PT
EN
FR

c. En appuyant sur une touche, l'affichage revient à la normale pendant 30 s. Sans action, la luminosité baisse à nouveau.

d. Appuyez sur le bouton "mode" dans les 30 s suivant le réveil pour quitter le mode sommeil.

e. Symbole allumé si le compresseur fonctionne ; clignotant s'il s'arrête.

9. Connexion wifi

a. Une fois l'appareil sous tension, il entre en mode de distribution réseau. Lors de la connexion, le voyant Wi-Fi commence à clignoter ; une fois connecté, le symbole Wi-Fi reste allumé. En cas d'échec de la connexion, le symbole Wi-Fi s'éteint.

b. Si vous ne parvenez pas à vous connecter au réseau, veuillez vérifier la puissance du signal Wi-Fi avant d'effectuer la configuration manuelle.

c. Distribution manuelle du réseau : après la mise sous tension de l'appareil, maintenez le bouton d'alimentation enfoncé pendant 3 secondes pour activer le mode de distribution réseau manuelle ; le module Wi-Fi se réinitialise pour établir une nouvelle connexion.

10. Indicateur de réservoir plein (water full)

Quand le symbole s'allume, le réservoir est plein. L'appareil s'arrête. Videz le réservoir, puis l'appareil redémarre.

11. Dégivrage (defrost)

En mode dégivrage, le voyant s'allume. Le compresseur s'arrête, mais le ventilateur continue de fonctionner.

REMARQUE: Si l'humidité réglée est inférieure à l'humidité ambiante, pour des raisons de sécurité, seul le ventilateur fonctionnera (le compresseur reste éteint). Le voyant clignote et l'écran peut afficher "LO" indiquant un air plus sec que le réglage.

Si vous souhaitez continuer à déshumidifier, réglez en mode [CO], attendez 3 à 5 minutes, et le compresseur démarrera.

En mode confort, l'appareil fonctionne de la même manière que pour la sélection d'humidité.

En mode minuterie, l'appareil s'éteint complètement à la fin du temps programmé.

12. DÉSHUMIDIFICATION CONTINUE [CO]

Dans ce mode, l'appareil fonctionne en continu. Le déshumidificateur s'arrête lorsque le réservoir est plein. Ce mode convient également pour le séchage du linge.

INSTRUCTIONS DE VIDANGE

L'eau peut être recueillie dans le réservoir ou évacuée en continu via un tuyau (non fourni avec le produit).

UTILISATION DU RÉSERVOIR D'EAU

Lors de la déshumidification, l'eau de condensation peut être dirigée vers le réservoir. L'appareil s'arrête de fonctionner et l'indicateur s'allume lorsque le réservoir est plein. Veuillez alors vider l'eau.

1. Retirez le réservoir comme illustré à la Fig. 01 et videz l'eau.
2. Replacez le réservoir dans son logement.
3. Appuyez sur le bouton d'alimentation pour rallumer l'appareil.

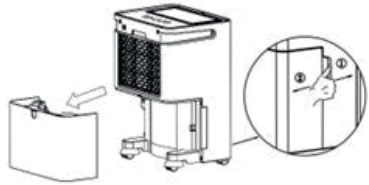

INSTALLATION DU COUVERCLE DU RÉSERVOIR D'EAU

Comme illustré dans les étapes suivantes: placez d'abord le couvercle du réservoir en biais sous la fixation prévue (comme montré dans les étapes), puis abaissez-le progressivement aux positions 1 et 2 comme indiqué dans l'agrandissement de l'étape 3.

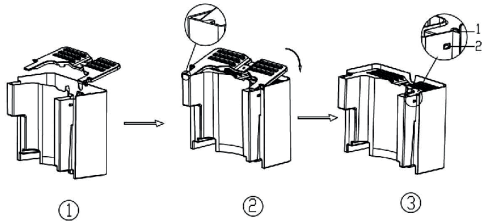

VIDANGE CONTINUE

Avant de procéder à la vidange continue, veuillez retirer le réservoir d'eau et brancher un tuyau à l'orifice de vidange (voir Fig. 02). Ensuite, remettez le réservoir en place.

1. Le tuyau de vidange doit être placé plus bas que l'orifice pour permettre l'écoulement de l'eau.
2. Le tuyau de vidange doit toujours rester incliné vers le bas.

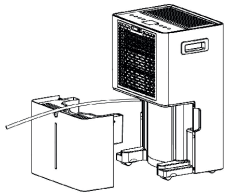

RETRAIT DU FILTRE

1. Retirez le réservoir d'eau avant de retirer le filtre.

2. Tirez le filtre par ses poignées.
3. Lavez à l'eau froide (moins de 40 ºC) toutes les deux semaines et laissez sécher naturellement avant de le remettre en place.

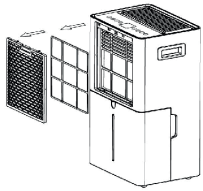

INSTRUCTIONS D'ENTRETIEN

1. L'appareil ne doit pas être placé sur une surface molle ou irrégulière afin d'éviter le bruit, les vibrations ainsi que les fuites d'eau ou d'électricité pendant son fonctionnement.
2. N'introduisez jamais d'objets durs ou fins dans l'unité, cela peut l'endommager.
3. Débranchez l'alimentation si vous éteignez l'appareil ou en cas d'inutilisation prolongée.
4. Pour une performance optimale, gardez l'appareil dans un espace ouvert, sans obstacle à la circulation d'air.
5. Lavez le filtre toutes les deux semaines à l'eau froide (moins de 40ºC) et laissez-le sécher à l'air libre.

Remarque : Ne jamais utiliser d'essence ou d'alcool pour le nettoyage

DÉPANNAGE

Error	Cause	Solution
E1	Erreur du capteur de température ou dysfonctionnement du système de contrôle	Contactez le service technique ou une personne qualifiée

SPÉCIFICATIONS

Alimentation	220-240V~50Hz
Puissance	360W
Déshumidification (30ºC RH80%)	20l/j
Réfrigérant	R290,0.047kg
Pression excessive admissible	
Aspiration	0.6MPa
Refoulement	2.5MPa
Pression maximale admissible	4.0MPa
Dimensions (L x P x H) mm	314 x 235 x 500
Température d'utilisation	5ºC-32ºC
Capacité du réservoir d'eau	5,3L
Paramètres du fusible	
Type	524 o 5H
Tension	250V
Courant	3.15 A

ESPAÑOL

DESECHO

Este símbolo en el producto o en las instrucciones significa que su equipo eléctrico y electrónico debe desecharse al final de su vida útil en un contenedor especializado; no lo deseche en el contenedor habitual de residuos del hogar. En la UE existen sistemas especiales de recogida de residuos para su posterior eciclaje. Para más información, póngase en contacto con la autoridad local o con el minorista al que adquirió el producto.

GARANTÍA

ELEKTRO-3, S.C.C.L. certifica que sus productos cumplen con las exigencias de calidad y DISPONEN DE LA GARANTÍA LEGAL según la normativa vigente en cada país. En caso de observar algún defecto o problema en el producto contacte con nuestro Servicio de Asistencia Técnica (SAT) llamando al tel. +34 610 699 257.

LA FACTURA ES LA GARANTÍA DEL PRODUCTO

EL FABRICANTE DECLINA TODA RESPONSABILIDAD DEBIDA A UNA INCORRECTA INSTALACIÓN DEL APARATO.

PORTUGUÊS

ELIMINAÇÃO

Este símbolo no produto ou nas instruções significa que o seu equipamento electrico e electrónico deve ser eliminado uma vez terminada a sua vida útil num contentor especializado; não deite o aparelho para um contentor normal destinado a resíduos domésticos. Na EU existem sistemas especiais de recolha de resíduos para a sua posterior reciclagem. Para mais informações, entre em contacto com a autoridade local ou com o estabelecimento onde adquiriu o produto.

GARANTIA

A ELEKTRO-3, S.C.C.L. certifica que os seus produtos cumprem os requisitos de qualidade e POSSUEM GARANTIA LEGAL de acordo com a legislação vigente em cada país. Caso detete algum defeito ou problema no produto, entre em contato com o nosso Serviço de Assistência Técnica (SAT) através do tel. +34.610.699.257.

A FATURA É A GARANTIA DO PRODUTO

O FABRICANTE DECLARA TODA A RESPONSABILIDADE DEVIDO A UMA INSTALAÇÃO INCORRETA DO APARELHO.

ENGLISH

WASTE

This symbol on the product or in the instructions means that your electrical and electronic equipment must be disposed at the end of its useful life in a specialized container; Do not dispose it in the usual household waste container. In the EU there is special waste collection systems for subsequent recycling. For more information, contact with the local authority or the retailer from whom you purchased the product.

WARRANTY

ELEKTRO-3, S.C.C.L. certifies that its products comply with the quality requirements and HAVE THE LEGAL GUARANTEE according to the regulations in force in each country. In case of observing any defect or problem in the product, please contact our Technical Assistance Service (SAT) by calling +34 610 699 257.

THE INVOICE IS THE PRODUCT WARRANTY

THE MANUFACTURER DECLINES ALL RESPONSIBILITY DUE TO AN INCORRECT INSTALLATION OF THE APPLIANCE.

FRANÇAIS

DÉCHET

Ce symbole sur le produit ou dans les instructions signifie que votre équipement électrique et électronique doit être collecté à la fin de sa vie utile par une filière spécifique et ne doit pas être jeté dans une poubelle classique. Dans l'UE , il existe des systèmes spéciaux de collecte des déchets pour recyclage ultérieur . Pour plus d'informations , contactez votre administration locale ou le vendeur auprès duquel vous avez acheté le produit.

GARANTIE

ELEKTRO-3, S.C.C.L. certifie que ses produits sont conformes aux exigences de qualité et qu'ils disposent de la GARANTIE LÉGALE selon la législation en vigueur dans chaque pays. En cas d'observation d'un défaut ou d'un problème dans le produit, veuillez contacter notre Service d'Assistance Technique (SAT) en appelant le +34 610 699 257.

LA FACTURE D'ACHAT EST LA GARANTIE DU PRODUIT

LE FABRICANT DÉCLINE TOUTE RESPONSABILITÉ EN RAISON D'UNE INSTALLATION INCORRECTE DE L'APPAREIL .

EDM PRODUCT

IMPORTADO POR / IMPORTED BY
www.edmproduct.com
ELEKTRO-3, S.C.C.L.
F-43389675

Polígono Ind. Alba - C/ Barenys, 21
43480 Vila-seca - Tarragona - España
atencionalcliente@elektro3.com
FABRICADO EN / MADE IN CHINA

Guía de Reciclaje de Envases — España y Portugal

Ayúdanos a cuidar el medio ambiente. Por favor, separa los materiales del envase y depositalos en el contenedor correcto.

Ajude-nos a cuidar do meio ambiente. Por favor, separe os materiais da embalagem e deposite-os no contentor correto.

1. Si su producto tiene envase de **PLÁSTICO** (Bolsas, blíster, protecciones)
Acción: Deposite este envoltorio en el **contenedor amarillo**.
Material: Plástico (PET / HDPE / PVC / LDPE / PP / PS).

*1. Se o seu produto tiver embalagem de **PLÁSTICO** (Sacos, blisters, proteções)*
*Ação: Deposite esta embalagem no **ecoponto amarelo**.*
Material: Plástico (PET / HDPE / PVC / LDPE / PP / PS).

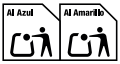

2. Si su producto combina **PLÁSTICO Y CARTÓN** (Caja con ventana, blíster mixto)
Acción: Es importante **separar** los elementos antes de tirarlos.
La parte de cartón debe ir al **contenedor azul.**
La parte de plástico debe ir al **contenedor amarillo.**

*2. Se o seu produto combinar **PLÁSTICO E CARTÃO** (Caixa com janela, blister misto)*
Ação: É importante separar os elementos antes de os depositar.
*A parte de cartão deve ir para o **ecoponto azul**.*
*A parte de plástico deve ir para o **ecoponto amarelo**.*

3. Si su producto es solo **CARTÓN** (Caja, estuche)
Acción: Pliegue la caja para reducir su volumen y depositela en el **contenedor azul.**
Material: Papel/Cartón.

*3. Se o seu produto for apenas **CARTÃO** (Caixa, estojo)*
*Ação: Dobre a caixa para reduzir o seu volume e deposite-a no **ecoponto azul**.*
Material: Papel/Cartão.

Guide de Recyclage des Emballages — France

Aidez-nous à protéger l'environnement. Veuillez séparer les éléments de l'emballage et les déposer dans le bac approprié.

1. Si votre produit a un emballage en **PLASTIQUE** (Sacs, blisters, protections)
Action : Déposez cet emballage dans le **bac de tri**.
Matériau : Plastique (PET / HDPE / PVC / LDPE / PP / PS).

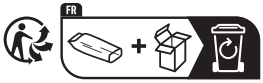

2. Si votre produit combine **PLASTIQUE ET CARTON** (Boîte à fenêtre, blister mixte)
Action : Déposez cet emballage dans le **bac de tri**.
Matériau : Plastique (PET / HDPE / PVC / LDPE / PP / PS) + Papier/Carton.

3. Si votre produit est uniquement en **CARTON** (Boîte, étui)
Action : Déposez cet emballage dans le **bac de tri**.
Matériau : Papier/Carton.

Guida al Riciclo degli Imballaggi — Italia

Aiutaci a proteggere l'ambiente. Per favore, separa i materiali dell'imballaggio e gettali nel contenitore corretto.

PET / HDPE / PVC
LDPE / PP / PS

Se il prodotto ha un imballaggio in **PLASTICA** (Sacchetti, blister, protezioni)
Azione: Gettare questo imballaggio nel **contenitore giallo**.
Materiale: Plastica (PET / HDPE / PVC / LDPE / PP / PS).

PET / HDPE / PVC
LDPE / PP / PS
PAP

Se il prodotto contiene **PLASTICA E CARTONE** (Scatola con finestra, blister misto)
Azione: È importante separare gli elementi prima di gettarli.
La parte in cartone va nel **contenitore blu.**
La parte in plastica va nel **contenitore giallo**.

PAP

Se il prodotto è solo **CARTONE** (Scatola, astuccio)
Azione: Appiattire la scatola per ridurne il volume e gettarla nel **contenitore blu**.
Materiale: Carta/Cartone.