camry

Premium

CR 6313

EN	User Manual	3	PL	Instrukcja obsługi	123
DE	Bedienungsanleitung	10	IT	Manuale d'uso	131
FR	Mode d'emploi	18	SV	Bruksanvisning	139
ES	Manual de usuario	26	BG	Ръководство за употреба	146
PT	Manual de Instruções	33	DA	Brugsanvisning	154
LT	Naudojimo instrukcija	41	SK	Používateľská príručka	161
LV	Lietošanas instrukcija	48	BS	Korisnički priručnik	169
ET	Kasutusjuhend	55	MK	Упатство за употреба	176
HU	Használati útmutató	62	HR	Korisnički priručnik	184
RO	Manual de utilizare	70	UK	Керівництво користувача	191
CS	Návod k použití	77	SR	Упутство за употребу	199
RU	Руководство пользователя	84	AR	دليل المستخدم	207
EL	Εγχειρίδιο χρήσης	93	AZ	İstifadəçi təlimatı	212
NL	Gebruikershandleiding	101	SQ	Manuali i përdorimit	220
SL	Navodila za uporabo	109	KA	ნ ს ტ რ უ ქ ც ი ა	227
FI	Käyttöohje	116			

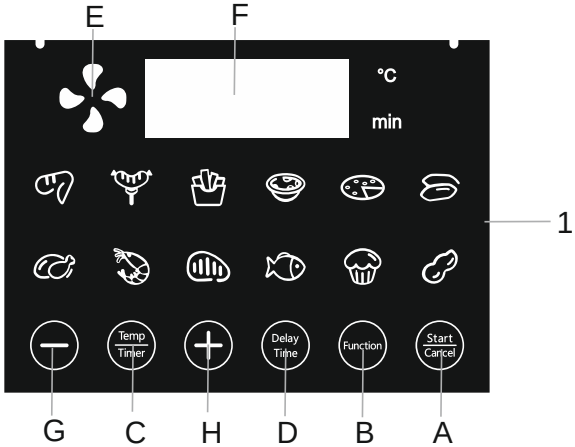

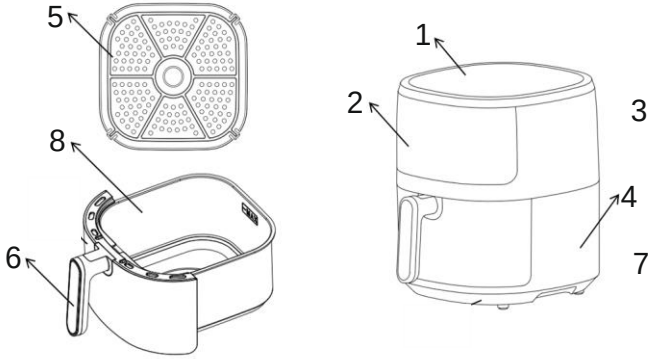

Table. 1

Menu												
Program number	1	2	3	4	5	6	7	8	9	10	11	12
Dfault temp	180 ℃	190 ℃	190℃	180℃	180℃	190℃	190℃	170℃	180℃	200℃	150℃	190℃
Dfault time	20min	10min	13min	10min	10min	38min	20min	10min	13min	20min	14min	10min

User Manual (EN)

GENERAL SAFETY CONDITIONS
IMPORTANT SAFETY INSTRUCTIONS FOR USE
READ CAREFULLY AND KEEP FOR FUTURE REFERENCE

1. Before using the device, read the instruction manual and follow the instructions contained therein. The manufacturer is not responsible for damage caused by using the device contrary to its intended use or improper operation.
2. The device is for domestic use only. Do not use for other purposes, incompatible with its purpose.
3. Connect the device only to a grounded outlet 220-240V ~ 50/60 Hz.
In order to increase the safety of use, do not connect multiple electrical appliances to a single circuit at the same time.
4. Be especially careful when using the device when children are around. Do not allow children to play with the appliance do not allow children or persons unfamiliar with the appliance to use it.
5. WARNING: This equipment may be used by children over 8 years of age and persons with limited physical, sensory or mental ability, or persons without experience or familiarity with the equipment, if it is done under the supervision of a person responsible for their safety or they have been given instructions on the safe use of the equipment and are aware of the dangers associated with its use. Children should not play with the equipment. Cleaning and maintenance of the equipment should not be performed by children unless they are over 8 years of age and these activities are performed under supervision.
6. WARNING: do not leave the device plugged into an outlet

unattended.
7. WARNING: never carry the device when it is on or when it is hot.
8. WARNING: the temperature of the accessible surfaces of the operating equipment may be high when the equipment is operating.
9. WARNING: keep the equipment and its cord out of the reach of children under 8 years of age.
10. WARNING: Always remove the plug from the power outlet after use by holding the outlet with your hand. DO NOT pull on the power cord.
11. WARNING: Do not use the device near flammable materials.
12. WARNING: Do not place cardboard products, paper, plastics and other flammable and fusible items inside the unit.
13. Do not immerse the cable, plug and the entire device in water or other liquid. Do not expose the device to weather conditions (rain, sun, etc.) or use in high humidity conditions (bathrooms, humid camping houses).
14. Periodically check the condition of the power cord. If the power cord is damaged, the equipment must not be used. A damaged cord should be replaced by a specialized repair facility to avoid danger.
15. Do not use the equipment with a damaged power cord or if it has been dropped or damaged in any other way or is not working properly. Do not repair the device yourself, as there is a risk of electrocution. Return a damaged device to a competent service center for inspection or repair. All repairs may be made only by authorized service centers. Improper repair may cause serious danger to the user.
16. Place the appliance on a cool stable, level surface, away from hot kitchen appliances such as electric stove, gas burner, etc..

17. The power cord must not hang over the edge of the table or touch hot surfaces.
18. To provide additional protection, it is advisable to install in the electrical circuit, a residual current device (RCD) with a rated residual current of not more than 30 mA. In this regard, consult a specialist electrician.
19. If it is necessary to use an extension cord, then use a model only with a grounding pin suitable for a current of at least 10 A. Extension cords that do not meet this requirement may overheat. Arrange the cable so as to avoid accidental pulls or tripping over it.
20. Do not allow the motor part of the device to get wet.
21. Place the device on a level, heat-resistant surface, away from flammable materials (curtains, drapes, wallpaper, etc.). To ensure proper air circulation, keep at least 10 cm of free space on each side of the device and at least 30 cm above it. Do not cover the ventilation holes of the device, as this may cause overheating and damage to the product.
22. Do not touch the hot surfaces of the appliance(door, top or bottom wall, and side panels). Use protective gloves to remove or touch any hot parts.
23. The power cord should not be laid over the appliance, and should not touch or lie near hot surfaces. Do not place the unit under an electrical outlet.
24. Do not put portions occupying the entire volume of the appliance, as this may cause fire and damage to the product.
25. After finishing baking or before cleaning the appliance, unplug the power cord from the outlet and leave it to cool down. Be sure to wait long enough, as a heated appliance cools down very slowly.
26. Clean the device after each use.
27. Do not use aggressive detergents in the form of emulsions, lotions, pastes, etc. to clean the housing, as they

may, among other things, remove applied informative graphic symbols such as graduations, markings, warning signs, etc.
28. Do not use metal wire cutters for cleaning. Broken fragments of wire cutters, may come into contact with electrical parts, posing a risk of electrical shock.
29. The equipment is not designed to operate with external timers or a separate remote control system.
30. Due to the high temperature, special care should be taken when removing baked food, removing hot fat or other hot liquids.
31. Do not place the unit under kitchen cabinets due to rising heat and steam.
32. Do not wash metal parts in dishwashers, as the aggressive agents used in these devices cause the above-mentioned parts to darken. It is recommended to wash them by hand, using traditional dishwashing liquids.
33. To avoid overheating of the device, do not cover the device.
34. Do not store anything in the device except accessories belonging to it.
35. Do not use the device with the container not closed.

CAUTION!
The device is equipped with a delayed start function, but it is recommended to use it only when the user is at home and the device is under supervision.

The grate (5) is equipped with 4 motor rubber bands which should not be removed, they are resistant to high temperatures.

Description of the device:
1. Control panel
2. Transparent window
3. Air outlet
4. Housing
5. Grate
6. Handle
7. Power cord
8. Container

Control panel:
A: On/off button

B: Function selection button
C: Temperature/time adjustment buttons
D: Delayed start buttons
E: Fan operation indicator
F: Temperature and time display
G: "-" button
H. "+" button

Programs:
1. Chicken wings, 2. Sausage, 3. French fries, 4. Egg tart, 5. Pizza, 6. Sweet potatoes, 7. Chicken legs, 8. Shrimp, 9. Steak, 10. Fish, 11. Pie, 12. Peanuts
Before the first use
1. Remove the packaging and any stickers and accessories that are on the outside and inside of the machine.
2. Thoroughly clean the grate (5) and the container (8) with hot water with a small amount of dishwashing liquid and a sponge, and then wipe them with a clean, soft cloth
(Do not clean the appliance, with abrasive cloths or sponges, or use cleaning powders, as they may damage the smooth non-stick surface of the grate and container)
3. Place the appliance on a stable horizontal surface, plug in the power cord, select the first program (looks at the appliance use section), in order to remove factory odors from the appliance.
4. When the program is finished, unplug the power cord and repeat step 2 to clean it again after it has cooled completely.

Do not wash the grill (5) and container(8) in the dishwasher.

Use of the appliance:
1.Holding the handle (6), pull the container (8) together with the grate (5) from the housing (4) and place it on a stable surface.
2.The grate (5) can be removed from the container (8)
3.Place the previously prepared products on the grate (5) located on the bottom of the container (8). Then insert the container (8) into the housing (4). When filling the container, do not exceed the MAX level placed inside the container.
4.Connect the closed device to a grounded power outlet.
5.The device will turn on and emit an audible alarm. If no program is selected, the device will go into standby mode after 1 minute. To turn the device on again, press button (A) "start / cancel" .
6.Using the function selection button (B) "Function", select the desired program (Table 1). After selecting a program, you can change the temperature and time by pressing the temperature / time control selection button (C) and then the button G "+", H "-" . It is recommended to add 3 minutes to the cooking time, relative to the programmed menu, if the device is cooled.
7.After selecting the appropriate program, the device will start automatically after 4 seconds or by pressing the button (A) "start / cancel" . The (E) fan operation indicator light and (F) light inside the unit will illuminate.
8.When the operation is completed, a beep will sound 3 times.
9.To terminate the unit early, hold down the (A) "start / cancel" button for 3 seconds.

Tips:
Arrange the food pieces so that there is a free flow of hot air between them.

The appliance has a program memory, if you remove the container (6) during the program, the appliance will stop, when you put the container (6) back, it will continue working. The program can also be paused by pressing once the button (A) "star / cancel", pressing again will resume the work.

If the time or temperature is not enough, you can always adjust the time or temperature by pressing the time / temperature adjustment button (D),then followed by the button G "+", H "-" to refine the food.

It is recommended to turn or stir the products at least once during the operation of the selected program.

!!WARNING!!! The inside of the device is very hot

Delayed start function:
After selecting the appropriate program (see section using the appliance), press button (D) "Delay time". A timer will appear on the display. Use the G "+" and H "-" button to set the desired delay time from 10 minutes to 24 hours.
After setting the time, the device will automatically enter the delayed start mode after 5 seconds, the clock on the display will start counting down the time until the device starts.
To stop the countdown, hold down the (A) "start / cancel" button for 3 seconds.

Programs:
Chicken wings (1): program used to prepare raw chicken meat (chicken wings)
The unit will automatically heat at 180˚C for 20 minutes.
If the time or temperature is not enough, you can always change the time or temperature by pressing the time/temperature control button (C),then the (G) "-" (H) "+" button to adjust the temperature and time.

Sausage (2): a program mainly used for preparing sausage.
The unit will automatically heat at 190˚C and for 10 minutes
If the time or temperature is not enough, you can always change the time or temperature by pressing the time/temperature adjustment button (C),and then the (G) "-" (H) "+" button to adjust the temperature and time.

French fries (3): program mainly used for frozen French fries.
The machine will automatically heat at 190˚C and for 13 minutes
If the time or temperature is not enough, you can always change the time or temperature by pressing the time/temperature control button (C),then the (G) "-" (H) "+" button to adjust the temperature and time.

Egg tart (4): the program mainly used to prepare mini egg tart
The machine will automatically heat at 180˚C and for 10 minutes
If the time or temperature is not enough, you can always change the time or temperature by pressing the time/temperature adjustment button (C),and then the (G) "-" (H) "+" button to adjust the temperature and time.

Pizza (5): the program most commonly used for frozen pizza.
The machine will automatically heat at 180˚C and for 10 minutes
If the time or temperature is not enough, you can always change the time or temperature by pressing the time/temperature adjustment button (C),and then the (G) "-" (H) "+" button to adjust the temperature and time.

Sweet Potatoes (6): program mainly used to prepare sliced sweet changers (yams)
The unit will automatically heat at 190˚C and for 38 minutes
If the time or temperature is not enough, you can always change the time or temperature by pressing the time/temperature adjustment button (C),then the (G) "-" (H) "+" button to adjust the temperature and time.

Chicken thighs (7): The program used to prepare raw chicken meat (chicken thighs)
The unit will automatically heat at 190˚C and for 20 minutes
If the time or temperature is not enough, you can always change the time or temperature by pressing the time/temperature control button (C),then the (G) "-" (H) "+" button to adjust the temperature and time.

Shrimp (8): Best for small seafood such as shrimp.
The unit will automatically heat at 170˚C and for 10 minutes
If the time or temperature is not enough, you can always change the time or temperature by pressing the time/temperature control button (C),then the (G) "-" (H) "+" button to adjust the temperature and time.

Steak (9): A program used mainly for thicker cuts of white or red meat.
The unit will automatically heat at 180˚C and for 13 minutes
If the time or temperature is not enough, you can always change the time or temperature by pressing the time/temperature control button (C),and then the (G) "-" (H) "+" button to adjust the temperature and time.

Fish (10): the program most often used for frozen processed fish or fresh fish.

The unit will automatically heat at 200˚C and for 20 minutes
If the time or temperature is not enough, you can always change the time or temperature by pressing the time/temperature adjustment button (C),and then the (G) "-" (H) "+" button to adjust the temperature and time.

Cake (11): program mainly used for baking cakes and muffins
The machine will automatically heat at 150˚C and for 14 minutes
If the time or temperature is not enough, you can always change the time or temperature by pressing the time/temperature adjustment button (C),and then the (G) "-" (H) "+" button to adjust the temperature and time.

Peanuts (12): the program used to roast peanuts
The machine will automatically heat at 190˚C and for 10 minutes
If the time or temperature is not enough, you can always change the time or temperature by pressing the time/temperature adjustment button (C),and then the (G) "-" (H) "+" button to adjust the temperature and time.

CLEANING THE DEVICE
1. Before cleaning the device, unplug it from the power outlet and wait for the device to cool down.
2. Clean using a damp, then dry cloth (or a paper towel).
3. Lubricate more difficult to remove residues with a small amount of edible oil and after a few minutes gently remove them with a wooden spatula.
4. Do not clean with sharp, abrasive rags or sponges, or use scouring powders, as they can damage the smooth, non-stick coating of the basket and container.
5. Do not immerse the unit in water.

Technical data:
Capacity 5L
Voltage: 220-240V ~ 50/60Hz
Nominal power: 1500W
Maximum power: 2000W
Standby power consumption: 0.30W

Note hot surface:

The temperature of the accessible surfaces of the operating device may be high. Do not touch the hot surfaces of the unit

For the sake of the environment. Information about waste electrical and electronic equipment In accordance with Article 13(1) and (2) of the Law of September 11, 2015 on waste electrical and electronic equipment, we inform you about the proper handling of waste electrical and electronic equipment:
1. It is forbidden to place waste electrical and electronic equipment together with other waste - this is confirmed by marking in the form of a "crossed out basket", ordering selective collection of this type of waste.
2. Electrical and electronic equipment may contain hazardous substances, mixtures and components that, when released into the environment, can cause serious danger to the health and life of humans and living organisms. They can lead to numerous health ailments, such as vision, hearing and speech disorders, and can also damage the kidneys, liver and heart, and cause skin diseases. Harmful substances, can also have adverse effects on the respiratory and reproductive systems and lead to cancerous changes. Consumption of plants growing on contaminated soils, and products made from them, can risk the aforementioned health effects.
3. Waste electrical and electronic equipment should be handed over only to authorized collection points, a list of which should be included on each Municipality's website.
4. The household plays an important role, in contributing to the reuse and recovery, including recycling, of waste equipment. It also plays a key role in the waste electrical and electronic equipment management system due to the possibility of direct delivery to authorized collection points and the elimination of undesirable social habits resulting in leaving waste equipment in places not intended for it.
In addition, Donate waste electrical and electronic equipment at the point of delivery. A distributor, when supplying equipment intended for households to a purchaser, is obliged to take back used household equipment free of charge at the place of delivery of such equipment, provided the used equipment is of the same type and performed the same functions as the supplied equipment.

Cardboard packaging and polyethylene (PE) bags should be placed in the appropriate containers for separate collection of municipal waste according to their description. If there are batteries in the equipment, remove them and separately dispose of them at a collection and storage facility.
Do not dispose of the device in the municipal waste container!!!
Service If you wish to purchase spare parts or report any complaints, please contact directly with the seller who issued the receipt.

Bedienungsanleitung (DE)

ALLGEMEINE SICHERHEITSBEDINGUNGEN
WICHTIGE SICHERHEITSHINWEISE FÜR DEN GEBRAUCH
SORGFÄLTIG LESEN UND FÜR SPÄTERE VERWENDUNG AUFBEWAHREN

1. Lesen Sie die Bedienungsanleitung vor der Benutzung des Geräts und befolgen Sie die darin enthaltenen Anweisungen. Der Hersteller haftet nicht für Schäden, die durch nicht bestimmungsgemäßen Gebrauch oder unsachgemäße Handhabung des Geräts entstehen.
2. Das Gerät ist nur für den Hausgebrauch bestimmt. Verwenden Sie es nicht für andere Zwecke, die nicht mit seiner Bestimmung vereinbar sind.
3. Schließen Sie das Gerät nur an eine 220-240V ~ 50/60 Hz geerdete Steckdose an.
Schließen Sie nicht mehrere elektrische Geräte gleichzeitig an einen Stromkreis an, um die Sicherheit des Geräts zu erhöhen.
4. Seien Sie besonders vorsichtig, wenn Sie das Gerät in Anwesenheit von Kindern benutzen. Erlauben Sie Kindern nicht, mit dem Gerät zu spielen. Erlauben Sie Kindern oder anderen Personen, die nicht mit dem Gerät vertraut sind, es nicht zu benutzen.
5. WARNUNG: Dieses Gerät kann von Kindern über 8 Jahren und von Personen mit eingeschränkten physischen, sensorischen oder geistigen Fähigkeiten oder von Personen

ohne Erfahrung oder Kenntnis des Geräts benutzt werden, wenn dies unter der Aufsicht einer für ihre Sicherheit verantwortlichen Person geschieht oder wenn sie Anweisungen zum sicheren Gebrauch des Geräts erhalten haben und sich der mit dem Gebrauch verbundenen Gefahren bewusst sind. Kinder sollten nicht mit dem Gerät spielen. Die Reinigung und Wartung des Geräts sollte nicht von Kindern durchgeführt werden, es sei denn, sie sind älter als 8 Jahre und die Tätigkeit wird unter Aufsicht durchgeführt.
6. WARNUNG: Lassen Sie das Gerät nicht unbeaufsichtigt an einer Steckdose angeschlossen.
7. WARNUNG: Tragen Sie das Gerät niemals, wenn es eingeschaltet ist oder heiß ist.
8. WARNUNG: Die Temperatur der zugänglichen Oberflächen des Betriebsgeräts kann hoch sein, wenn das Gerät in Betrieb ist.
9. WARNUNG: Halten Sie das Gerät und sein Kabel außerhalb der Reichweite von Kindern unter 8 Jahren.
10. WARNUNG: Ziehen Sie nach dem Gebrauch immer den Stecker aus der Steckdose, indem Sie die Steckdose mit der Hand festhalten. Ziehen Sie NICHT am Netzkabel.
11. WARNUNG: Verwenden Sie das Gerät nicht in der Nähe von brennbaren Materialien.
12. WARNUNG: Legen Sie keine Pappe, Papier, Plastik oder andere brennbare oder schmelzbare Gegenstände in das Gerät.
13. Tauchen Sie das Kabel, den Stecker oder das gesamte Gerät nicht in Wasser oder andere Flüssigkeiten ein. Setzen Sie das Gerät nicht den Witterungsbedingungen (Regen, Sonne usw.) aus und verwenden Sie es nicht in feuchten Räumen (Badezimmer, feuchte Wohnmobile).
14. Überprüfen Sie regelmäßig den Zustand des Netzkabels. Wenn das Netzkabel beschädigt ist, darf das Gerät nicht

mehr verwendet werden. Ein beschädigtes Kabel sollte von einem Fachbetrieb ausgetauscht werden, um Gefahren zu vermeiden.
15. Benutzen Sie das Gerät nicht mit einem beschädigten Netzkabel oder wenn es heruntergefallen ist oder auf andere Weise beschädigt wurde oder nicht richtig funktioniert. Reparieren Sie das Gerät nicht selbst, da die Gefahr eines Stromschlags besteht. Bringen Sie das beschädigte Gerät zur Inspektion oder Reparatur zu einer kompetenten Kundendienststelle. Reparaturen dürfen nur von autorisierten Servicestellen durchgeführt werden. Eine unsachgemäße Reparatur kann eine ernste Gefahr für den Benutzer darstellen.
16. Stellen Sie das Gerät auf eine kühle, stabile und ebene Fläche, entfernt von heißen Kochgeräten wie Elektroherd, Gasbrenner usw..
17. Das Netzkabel darf nicht über die Tischkante hängen oder heiße Oberflächen berühren.
18. Als zusätzlichen Schutz empfiehlt es sich, im Stromkreis einen Fehlerstromschutzschalter (RCD) mit einem Nennfehlerstrom von höchstens 30 mA zu installieren. Ziehen Sie dazu einen Elektrofachmann zu Rate.
19. Wenn ein Verlängerungskabel verwendet werden muss, darf nur ein Modell mit einem Erdungsstift verwendet werden, der für mindestens 10 A ausgelegt ist. Verlängerungskabel, die diese Anforderung nicht erfüllen, können sich überhitzen. Das Kabel muss so verlegt werden, dass ein versehentliches Ziehen oder Stolpern darüber vermieden wird.
20. Achten Sie darauf, dass der Motor des Geräts nicht nass wird.
21. Stellen Sie das Gerät auf eine ebene, hitzebeständige Fläche, entfernt von brennbaren Materialien (Vorhänge, Gardinen, Tapeten usw.). Um eine gute Luftzirkulation zu

gewährleisten, halten Sie auf jeder Seite des Geräts einen Freiraum von mindestens 10 cm und über dem Gerät einen Freiraum von mindestens 30 cm ein. Decken Sie die Lüftungsöffnungen des Geräts nicht ab, da dies zu Überhitzung und Beschädigung des Geräts führen kann.
22. Berühren Sie nicht die heißen Oberflächen des Geräts (Tür, Ober- oder Unterseite und Seitenwände). Verwenden Sie Schutzhandschuhe, wenn Sie heiße Teile entfernen oder berühren.
23. Legen Sie das Netzkabel nicht über das Gerät, und berühren Sie keine heißen Oberflächen und legen Sie es nicht in deren Nähe. Stellen Sie das Gerät nicht unter eine Steckdose.
24. Stellen Sie keine Teile, die das gesamte Volumen des Geräts einnehmen, da dies zu Bränden und Schäden am Gerät führen kann.
25. Ziehen Sie nach dem Kochen oder vor der Reinigung des Geräts den Netzstecker aus der Steckdose und lassen Sie es abkühlen. Lassen Sie das Gerät ausreichend lange abkühlen, da es bei Erwärmung sehr langsam abkühlt.
26. Reinigen Sie das Gerät nach jedem Gebrauch.
27. Verwenden Sie zur Reinigung des Gehäuses keine aggressiven Reinigungsmittel in Form von Emulsionen, Lotionen, Pasten usw., da diese u. a. die grafischen Informationssymbole wie Skalen, Markierungen, Warnhinweise usw. entfernen können.
28. Verwenden Sie zur Reinigung keine Metalldrahtbürsten. Abgebrochene Drahtsplitter können mit elektrischen Teilen in Berührung kommen, wodurch die Gefahr eines Stromschlags besteht.
29. Das Gerät ist nicht für den Betrieb mit externen Zeitschaltuhren oder einem separaten Fernbedienungssystem ausgelegt.

30. Aufgrund der hohen Temperaturen ist besondere Vorsicht geboten, wenn gebackene Speisen, heißes Fett oder andere heiße Flüssigkeiten entfernt werden.
31. Stellen Sie das Gerät wegen der aufsteigenden Hitze und des Dampfes nicht unter Küchenschränke.
32. Waschen Sie die Metallteile nicht in der Spülmaschine, da die aggressiven Reinigungsmittel, die in diesen Geräten verwendet werden, die oben erwähnten Teile dunkel werden lassen. Es wird empfohlen, die Teile von Hand und mit herkömmlichen Spülmitteln zu reinigen.
33. Decken Sie das Gerät nicht ab, um eine Überhitzung zu vermeiden.
34. Bewahren Sie im Gerät nur das Zubehör auf, das zu ihm gehört.
35. Verwenden Sie das Gerät nicht mit einem unbedeckten Behälter.

VORSICHT!
Das Gerät ist mit einer Startverzögerungsfunktion ausgestattet. Es wird jedoch empfohlen, diese nur dann zu verwenden, wenn der Benutzer zu Hause ist und das Gerät beaufsichtigt wird.

Der Rost (5) ist mit 4 motorisierten Gummis ausgestattet, die nicht entfernt werden dürfen, da sie hitzebeständig sind.

Beschreibung des Geräts:
1. Bedienfeld
2. Transparentes Fenster
3. Luftauslass
4. Gehäuse
5. Gitterrost
6. Handgriff
7. Stromkabel
8. Behälter

Bedienfeld:
A: Ein/Aus-Taste
B: Funktionswahltaste
C: Tasten zur Einstellung von Temperatur und Zeit
D: Tasten für verzögerten Start
E: Gebläsebetriebsanzeige
F: Temperatur- und Zeitanzeige
G: "-"-Taste
H. "+"-Taste

Sendungen:

1. Hähnchenflügel, 2. Wurst, 3. Pommes frites, 4. Eierkuchen, 5. Pizza, 6. Süßkartoffeln, 7. Hähnchenschenkel, 8. Garnelen, 9. Steak, 10. Fisch, 11. Kuchen, 12. Erdnüsse

Vor dem ersten Gebrauch

1. Entfernen Sie die Verpackung sowie alle Aufkleber und Zubehörteile, die sich außen und innen auf dem Gerät befinden.
2. Reinigen Sie den Rost (5) und den Behälter (8) gründlich mit heißem Wasser und einer kleinen Menge Spülmittel und einem Schwamm und wischen Sie sie anschließend mit einem sauberen, weichen Tuch ab (Reinigen Sie das Gerät nicht mit scheuernden Tüchern oder Schwämmen und verwenden Sie keine Reinigungspulver, da diese die glatte, antihaftbeschichtete Oberfläche des Rostes und des Behälters beschädigen können)
3. Stellen Sie das Gerät auf eine stabile, waagerechte Fläche, stecken Sie den Netzstecker ein, wählen Sie das erste Programm (siehe Abschnitt über die Verwendung des Geräts), um eventuelle Fabrikgerüche aus dem Gerät zu entfernen.
4. Ziehen Sie am Ende des Programms den Netzstecker und wiederholen Sie Schritt 2, um das Gerät erneut zu reinigen, sobald es vollständig abgekühlt ist.

Waschen Sie den Grill (5) und den Behälter (8) nicht in der Spülmaschine.

Verwendung des Geräts:

1.Halten Sie den Griff (6), ziehen Sie den Behälter (8) zusammen mit dem Rost (5) aus dem Gehäuse (4) und stellen Sie ihn auf eine stabile Unterlage.
2.Der Rost (5) kann aus dem Behälter (8) entfernt werden
3.Legen Sie die zuvor zubereiteten Produkte auf den Rost (5) auf dem Boden des Behälters (8). Stellen Sie dann den Behälter (8) in das Gehäuse (4). Beim Befüllen des Behälters darf der MAX-Füllstand im Inneren des Behälters nicht überschritten werden.
4.Schließen Sie das geschlossene Gerät an eine geerdete Steckdose an.
5.Das Gerät schaltet sich ein und gibt ein akustisches Signal ab. Wenn kein Programm ausgewählt ist, schaltet das Gerät nach 1 Minute in den Standby-Modus. Um das Gerät wieder einzuschalten, drücken Sie die Taste (A) "start / cancel" .
6.Wählen Sie mit der Funktionswahltaste (B) "Funktion" das gewünschte Programm (Tabelle 1). Nach der Wahl des Programms können Sie die Temperatur und die Zeit durch Drücken der Temperatur-/Zeitwahltaste (C) und anschließend der Tasten G "+", H "-" ändern. Es wird empfohlen, die Garzeit um 3 Minuten gegenüber dem programmierten Menü zu verlängern, wenn das Gerät abgekühlt ist.
7.Nach Auswahl des gewünschten Programms startet das Gerät automatisch nach 4 Sekunden oder durch Drücken der Taste (A) "start / cancel" . Die Betriebskontrollleuchte (E) des Gebläses und die Leuchte (F) im Inneren des Geräts leuchten auf.
8.Nach Beendigung des Betriebs ertönt 3 Mal ein Signalton.
9.Um das Gerät vorzeitig zu beenden, drücken Sie die Taste (A) "start / cancel" für 3 Sekunden.

Tipps:

Ordnen Sie die Lebensmittel so an, dass ein freier Heißluftstrom zwischen ihnen entsteht.

Das Gerät verfügt über einen Programmspeicher. Wenn Sie den Behälter (6) während eines Programms herausnehmen, stoppt das Gerät, wenn Sie den Behälter (6) wieder einsetzen, arbeitet es weiter. Das Programm kann auch durch einmaliges Drücken der Taste (A) "Stern / Abbruch" unterbrochen werden, erneutes Drücken setzt die Arbeit fort.

Wenn die Zeit oder die Temperatur nicht ausreicht, können Sie die Zeit oder die Temperatur jederzeit durch Drücken der Zeit-/Temperaturtaste (D) und anschließend der Tasten G "+" und H "-" einstellen, um die Speisen zu verfeinern.

Es ist ratsam, die Speisen während des gewählten Programms mindestens einmal zu wenden oder umzurühren.

aCHTUNG! Das Innere des Geräts ist sehr heiß

Funktion "Verzögerter Start":

Nachdem Sie das gewünschte Programm gewählt haben (siehe Abschnitt Benutzung des Geräts), drücken

Sie die Taste (D) "Zeitverzögerung".
Auf dem Display wird ein Timer angezeigt. Stellen Sie mit den Tasten G "+" und H "-" die gewünschte Verzögerungszeit von 10 Minuten bis 24 Stunden ein.
Sobald die Zeit eingestellt ist, schaltet das Gerät nach 5 Sekunden automatisch in den verzögerten Startmodus, der Timer auf dem Display beginnt, die Zeit bis zum Start des Geräts herunterzuzählen.
Um den Countdown zu stoppen, halten Sie die Taste (A) "start / cancel" 3 Sekunden lang gedrückt.

Programme:
Hähnchenflügel (1): Programm für die Zubereitung von rohem Hähnchenfleisch (Hähnchenflügel)
Das Gerät heizt automatisch 20 Minuten lang auf 180˚C.
Wenn die Zeit oder die Temperatur nicht ausreicht, können Sie die Zeit oder die Temperatur jederzeit ändern, indem Sie die Zeit-/Temperaturtaste (C) und dann die Taste (G) "-" (H) "+" drücken, um die Temperatur und die Zeit einzustellen.

Würstchen (2): Ein Programm, das hauptsächlich für die Zubereitung von Würstchen verwendet wird.
Das Gerät heizt automatisch bei 190˚C und 10 Minuten lang
Wenn die Zeit oder die Temperatur nicht ausreicht, können Sie die Zeit oder die Temperatur jederzeit ändern, indem Sie die Zeit-/Temperaturtaste (C) und dann die Taste (G) "-" (H) "+" drücken, um die Temperatur und die Zeit einzustellen.

Chips (3): Ein Programm, das hauptsächlich für gefrorene Chips verwendet wird.
Das Gerät heizt automatisch bei 190˚C und 13 Minuten lang auf
Wenn die Zeit oder die Temperatur nicht ausreicht, können Sie die Zeit oder die Temperatur jederzeit ändern, indem Sie die Zeit-/Temperaturtaste (C) und anschließend die Taste (G) "-" (H) "+" drücken, um die Temperatur und die Zeit einzustellen.

Eierkuchen (4): Das Programm wird hauptsächlich für die Zubereitung von Mini-Eierkuchen verwendet
Das Gerät heizt automatisch auf 180˚C und 10 Minuten lang
Wenn die Zeit oder die Temperatur nicht ausreicht, können Sie die Zeit oder die Temperatur jederzeit ändern, indem Sie die Zeit-/Temperaturtaste (C) und anschließend die Taste (G) "-" (H) "+" drücken, um die Temperatur und die Zeit einzustellen.

Pizza (5): das Programm, das am häufigsten für Tiefkühlpizza verwendet wird.
Das Gerät heizt automatisch bei 180˚C und 10 Minuten lang auf
Wenn die Zeit oder die Temperatur nicht ausreicht, können Sie die Zeit oder die Temperatur jederzeit ändern, indem Sie die Zeit-/Temperaturtaste (C) und dann die Taste (G) "-" (H) "+" drücken, um die Temperatur und die Zeit einzustellen.

Süßkartoffeln (6): Das Programm wird hauptsächlich für die Zubereitung von in Scheiben geschnittenen Süßkartoffeln (Yams) verwendet
Das Gerät heizt automatisch bei 190˚C und für 38 Minuten auf
Wenn die Zeit oder die Temperatur nicht ausreicht, können Sie die Zeit oder die Temperatur jederzeit ändern, indem Sie die Zeit-/Temperaturtaste (C) und dann die Taste (G) "-" (H) "+" drücken, um die Temperatur und die Zeit einzustellen.

Hähnchenschenkel (7): Programm für die Zubereitung von rohem Hühnerfleisch (Hühnerschenkel)
Das Gerät heizt automatisch bei 190˚C und für 20 Minuten
Wenn die Zeit oder die Temperatur nicht ausreicht, können Sie die Zeit oder die Temperatur jederzeit ändern, indem Sie die Zeit-/Temperaturtaste (C) und dann die Taste (G) "-" (H) "+" drücken, um die Temperatur und die Zeit einzustellen.

Shrimp (8): Am besten geeignet für kleine Meeresfrüchte wie z. B. Garnelen.
Das Gerät heizt automatisch bei 170˚C und 10 Minuten lang
Wenn die Zeit oder die Temperatur nicht ausreicht, können Sie die Zeit oder die Temperatur jederzeit ändern, indem Sie die Zeit-/Temperaturtaste (C) und dann die Taste (G) "-" (H) "+" drücken, um die Temperatur und die Zeit einzustellen.

Steak (9): Ein Programm, das hauptsächlich für dickere Stücke von weißem oder rotem Fleisch verwendet

wird.
Das Gerät heizt automatisch bei 180˚C und 13 Minuten lang
Wenn die Zeit oder die Temperatur nicht ausreicht, können Sie die Zeit oder die Temperatur jederzeit ändern, indem Sie die Zeit-/Temperaturtaste (C) und anschließend die Taste (G) "-" (H) "+" drücken, um die Temperatur und die Zeit einzustellen.

Fisch (10): Das am häufigsten verwendete Programm für tiefgefrorenen verarbeiteten Fisch oder frischen Fisch.
Das Gerät heizt automatisch bei 200˚C und 20 Minuten lang
Wenn die Zeit oder die Temperatur nicht ausreicht, können Sie die Zeit oder die Temperatur jederzeit ändern, indem Sie die Zeit-/Temperaturtaste (C) und dann die Taste (G) "-" (H) "+" drücken, um die Temperatur und die Zeit einzustellen.

Kuchen (11): Das Programm wird hauptsächlich zum Backen von Kuchen und Muffins verwendet
Das Gerät heizt automatisch bei 150˚C und 14 Minuten lang auf
Wenn die Zeit oder die Temperatur nicht ausreicht, können Sie die Zeit oder die Temperatur jederzeit ändern, indem Sie die Zeit-/Temperaturtaste (C) und anschließend die Taste (G) "-" (H) "+" drücken, um die Temperatur und die Zeit einzustellen.

Erdnüsse (12): Programm für das Rösten von Erdnüssen
Das Gerät heizt automatisch bei 190˚C und für 10 Minuten
Wenn die Zeit oder die Temperatur nicht ausreicht, können Sie die Zeit oder die Temperatur jederzeit ändern, indem Sie die Zeit-/Temperaturtaste (C) und dann die Taste (G) "-" (H) "+" drücken, um die Temperatur und die Zeit einzustellen.

REINIGUNG DES GERÄTS
1. Ziehen Sie vor der Reinigung des Geräts den Netzstecker aus der Steckdose und warten Sie, bis das Gerät abgekühlt ist.
2. Reinigen Sie das Gerät mit einem feuchten und dann trockenen Tuch (oder ggf. mit einem Papiertuch).
3. Schwer zu entfernende Rückstände mit einer kleinen Menge Speiseöl einpinseln und nach einigen Minuten mit einem Holzspatel vorsichtig entfernen.
4. Reinigen Sie nicht mit scharfen, scheuernden Tüchern oder Schwämmen und verwenden Sie kein Scheuerpulver, da dies die glatte Antihaftbeschichtung von Korb und Behälter beschädigen kann.
5. Tauchen Sie das Gerät nicht in Wasser ein.

Technische Daten:
Fassungsvermögen 5L
Spannung: 220-240V ~ 50/60Hz
Nennleistung: 1500W
Maximale Leistung: 2000W
Leistungsaufnahme im Standby-Modus: 0,30 W

Vorsicht heiße Oberfläche:

	Die Temperatur der zugänglichen Oberflächen eines in Betrieb befindlichen Geräts kann hoch sein. Berühren Sie nicht die heißen Oberflächen des Geräts

Der Umwelt zuliebe. Informationen über Elektro- und Elektronik-Altgeräte Gemäß Artikel 13 Absatz 1 und 2 des Elektro- und Elektronikaltgerätegesetzes vom 11. September 2015 möchten wir Sie über den ordnungsgemäßen Umgang mit Elektro- und Elektronikaltgeräten informieren:
1. Es ist verboten, Elektro- und Elektronikaltgeräte zusammen mit anderen Abfällen abzugeben - dies wird durch eine Kennzeichnung in Form einer "durchgestrichenen Tonne" bestätigt, die die getrennte Sammlung dieser Art von Abfällen anordnet.

2. Elektro- und Elektronikgeräte können gefährliche Stoffe, Gemische und Bestandteile enthalten, die, wenn sie in die Umwelt gelangen, eine ernsthafte Bedrohung für die Gesundheit und das Leben von Menschen und lebenden Organismen darstellen können. Sie können zu einer Reihe von Gesundheitsproblemen wie Seh-, Hör- und Sprachstörungen führen, Nieren, Leber und

Herz schädigen und Hautkrankheiten verursachen. Schadstoffe können sich auch negativ auf die Atemwege und die Fortpflanzungsorgane auswirken und zu Krebserkrankungen führen. Der Verzehr von Pflanzen, die auf kontaminierten Böden wachsen, und von daraus hergestellten Produkten kann die oben genannten gesundheitlichen Auswirkungen haben.
3. Elektro- und Elektronik-Altgeräte dürfen nur bei den zugelassenen Sammelstellen abgegeben werden, deren Liste auf der Website der jeweiligen Gemeinde veröffentlicht ist.
4. Der Haushalt spielt eine wichtige Rolle bei der Wiederverwendung und Verwertung, einschließlich des Recyclings, von Altgeräten. Er spielt auch eine Schlüsselrolle im System der Bewirtschaftung von Elektro- und Elektronikaltgeräten, da er die Möglichkeit hat, die Geräte direkt bei den zugelassenen Sammelstellen abzugeben und unerwünschte soziale Gewohnheiten zu unterbinden, die dazu führen, dass Altgeräte an Orten zurückgelassen werden, die nicht für diese Zwecke vorgesehen sind.
Außerdem Rückgabe von Elektro- und Elektronikaltgeräten am Ort der Lieferung. Ein Vertreiber, der einem Käufer für Haushalte bestimmte Geräte liefert, ist verpflichtet, Altgeräte aus Haushalten am Ort der Lieferung dieser Geräte kostenlos zurückzunehmen, sofern die Altgeräte vom gleichen Typ sind und die gleichen Funktionen erfüllen wie die gelieferten Geräte.
Kartonverpackungen und Polyethylen (PE)-Säcke sind entsprechend ihrer Beschreibung in die entsprechenden Behälter für die getrennte Sammlung von Siedlungsabfällen zu geben. Wenn das Gerät Batterien enthält, müssen diese entfernt und separat in einer Sammel- und Lagereinrichtung entsorgt werden.
Entsorgen Sie das Gerät nicht über die Hausmülltonne!!!
Service Wenn Sie Ersatzteile kaufen oder eine Reklamation geltend machen möchten, wenden Sie sich bitte wenden Sie sich bitte direkt an den Händler, der die Quittung ausgestellt hat.

Mode d'emploi (FR)

CONDITIONS GÉNÉRALES DE SÉCURITÉ
INSTRUCTIONS DE SÉCURITÉ IMPORTANTES POUR L'UTILISATION
LIRE ATTENTIVEMENT ET CONSERVER POUR RÉFÉRENCE ULTÉRIEURE

1. Lisez le mode d'emploi avant d'utiliser l'appareil et suivez les instructions qu'il contient. Le fabricant n'est pas responsable des dommages causés par une utilisation de l'appareil non conforme à sa destination ou par une mauvaise manipulation.
2. L'appareil est destiné à un usage domestique uniquement. Ne l'utilisez pas à d'autres fins incompatibles avec l'usage auquel il est destiné.
3. Branchez l'appareil uniquement sur une prise de courant 220-240V ~ 50/60 Hz avec mise à la terre.
Pour une plus grande sécurité d'utilisation, ne branchez pas simultanément plusieurs appareils électriques sur un même circuit.
4. Soyez particulièrement vigilant lorsque vous utilisez l'appareil en présence d'enfants. Ne laissez pas les enfants jouer avec l'appareil et ne laissez pas les enfants ou toute

personne non familiarisée avec l'appareil l'utiliser.
5. AVERTISSEMENT : Cet appareil peut être utilisé par des enfants de plus de 8 ans et des personnes dont les capacités physiques, sensorielles ou mentales sont limitées, ou des personnes sans expérience ni connaissance de l'appareil, si cela se fait sous la surveillance d'une personne responsable de leur sécurité ou si elles ont reçu des instructions sur l'utilisation sûre de l'appareil et sont conscientes des dangers liés à son utilisation. Les enfants ne doivent pas jouer avec l'équipement. Le nettoyage et l'entretien de l'équipement ne doivent pas être effectués par des enfants, sauf s'ils sont âgés de plus de 8 ans et que l'activité est effectuée sous surveillance.
6. AVERTISSEMENT : ne laissez pas l'appareil branché sur une prise de courant sans surveillance.
7. AVERTISSEMENT : ne jamais transporter l'appareil lorsqu'il est allumé ou chaud.
8. AVERTISSEMENT : la température des surfaces accessibles de l'appareil peut être élevée lorsque l'appareil est en marche.
9. AVERTISSEMENT : gardez l'appareil et son cordon hors de portée des enfants de moins de 8 ans.
10. AVERTISSEMENT : Après utilisation, retirez toujours la fiche de la prise de courant en la tenant avec la main. Ne tirez PAS sur le cordon d'alimentation.
11. AVERTISSEMENT : Ne pas utiliser l'appareil à proximité de matériaux inflammables.
12. AVERTISSEMENT : Ne placez pas de carton, de papier, de plastique ou d'autres objets inflammables ou fusibles à l'intérieur de l'appareil.
13. Ne pas immerger le câble, la fiche ou l'ensemble de l'appareil dans l'eau ou dans un autre liquide. Ne pas exposer l'appareil aux intempéries (pluie, soleil, etc.) ni

l'utiliser dans des conditions humides (salles de bains, camping-cars humides).
14. Vérifiez régulièrement l'état du cordon d'alimentation. Si le cordon d'alimentation est endommagé, l'appareil ne doit pas être utilisé. Un cordon endommagé doit être remplacé par un réparateur spécialisé afin d'éviter tout danger.
15. N'utilisez pas l'appareil si le cordon d'alimentation est endommagé, s'il est tombé, s'il a été endommagé d'une autre manière ou s'il ne fonctionne pas correctement. Ne réparez pas l'appareil vous-même, car il y a un risque d'électrocution. Apportez l'appareil endommagé à un centre de service compétent pour qu'il soit inspecté ou réparé. Les réparations ne peuvent être effectuées que par des centres de service agréés. Une réparation incorrecte peut présenter un risque grave pour l'utilisateur.
16. Placez l'appareil sur une surface plane, stable et froide, à l'écart d'appareils de cuisson chauds tels qu'une cuisinière électrique, un brûleur à gaz, etc.
17. Le cordon d'alimentation ne doit pas pendre du bord de la table ni toucher des surfaces chaudes.
18. Pour une protection supplémentaire, il est conseillé d'installer dans le circuit électrique un dispositif à courant différentiel résiduel (DDR) dont le courant résiduel nominal ne dépasse pas 30 mA. Un électricien spécialisé doit être consulté à cet égard.
19. Si l'utilisation d'une rallonge est nécessaire, n'utilisez qu'un modèle doté d'une broche de mise à la terre d'une intensité nominale d'au moins 10 A. Les rallonges qui ne répondent pas à cette exigence peuvent surchauffer. Le câble doit être posé de manière à éviter qu'il ne soit tiré accidentellement ou qu'on ne trébuche dessus.
20. La partie moteur de l'appareil ne doit pas être mouillée.
21. Placez l'appareil sur une surface plane et résistante à la

chaleur, à l'écart des matériaux inflammables (rideaux, tentures, papier peint, etc.). Pour assurer une bonne circulation de l'air, maintenez un espace libre d'au moins 10 cm de chaque côté de l'appareil et d'au moins 30 cm au-dessus de celui-ci. Ne pas couvrir les orifices de ventilation de l'appareil, car cela peut entraîner une surchauffe et endommager le produit.
22. Ne touchez pas les surfaces chaudes de l'appareil (porte, panneau supérieur ou inférieur et panneaux latéraux). Utilisez des gants de protection lorsque vous retirez ou touchez les parties chaudes.
23. Le cordon d'alimentation ne doit pas être posé sur l'appareil et ne doit pas toucher ou se trouver à proximité de surfaces chaudes. Ne placez pas l'appareil sous une prise électrique.
24. Ne placez pas de portions occupant tout le volume de l'appareil, sous peine de provoquer un incendie et d'endommager le produit.
25. Après avoir cuisiné ou avant de nettoyer l'appareil, débranchez le cordon d'alimentation de la prise de courant et laissez-le refroidir. Laissez l'appareil refroidir pendant une période suffisamment longue, car il refroidit très lentement lorsqu'il est chauffé.
26. Nettoyez l'appareil après chaque utilisation.
27. N'utilisez pas de détergents agressifs sous forme d'émulsions, de lotions, de pâtes, etc. pour nettoyer le boîtier, car ils peuvent, entre autres, enlever les symboles graphiques d'information tels que les graduations, les marquages, les panneaux d'avertissement, etc.
28. Ne pas utiliser de brosses métalliques pour le nettoyage. Des fragments de fils métalliques cassés peuvent entrer en contact avec des pièces électriques, ce qui présente un risque d'électrocution.

29. L'appareil n'est pas conçu pour fonctionner à l'aide de minuteries externes ou d'un système de commande à distance séparé.
30. En raison des températures élevées, des précautions particulières doivent être prises pour retirer les aliments cuits, la graisse chaude ou d'autres liquides chauds.
31. Ne placez pas l'appareil sous les meubles de cuisine en raison de la chaleur et de la vapeur qui s'en dégagent.
32. Ne pas laver les parties métalliques dans un lave-vaisselle, car les détergents agressifs utilisés dans ces appareils font noircir les parties susmentionnées. Il est recommandé de les laver à la main, avec des liquides de vaisselle classiques.
33. Ne pas couvrir l'appareil afin d'éviter toute surchauffe.
34. Ne rangez rien d'autre dans l'appareil que les accessoires qui lui sont destinés.
35. Ne pas utiliser l'appareil avec un récipient non couvert.

ATTENTION !
L'appareil est équipé d'une fonction de démarrage différé, mais il est recommandé de l'utiliser uniquement lorsque l'utilisateur est à la maison et que l'appareil est surveillé.

La grille (5) est équipée de 4 caoutchoucs motorisés qui ne doivent pas être enlevés, car ils sont résistants à la chaleur.

Description de l'appareil :
1. Panneau de commande
2. Fenêtre transparente
3. Sortie d'air
4. Boîtier
5. Grille
6. Poignée
7. Câble d'alimentation
8. Conteneur

Panneau de contrôle :
A : Bouton marche/arrêt
B : Bouton de sélection des fonctions
C : Boutons de réglage de la température et de l'heure
D : Boutons de démarrage différé
E : Indicateur de fonctionnement du ventilateur
F : Affichage de la température et de l'heure
G : Touche "-"
H. Touche "+"

Programmes :
1. Ailes de poulet, 2. saucisses, 3. frites, 4. tarte aux œufs, 5. pizza, 6. patates douces, 7. cuisses de poulet, 8. crevettes, 9. steak, 10. poisson, 11. tarte, 12. cacahuètes
Avant la première utilisation
1. Retirez l'emballage et les éventuels autocollants et accessoires qui se trouvent à l'extérieur et à l'intérieur de l'appareil.
2. Nettoyez soigneusement la grille (5) et le récipient (8) avec de l'eau chaude, un peu de liquide vaisselle et une éponge, puis essuyez-les avec un chiffon propre et doux
(Ne pas nettoyer l'appareil avec des chiffons ou des éponges abrasifs, ni utiliser de poudres à récurer, car cela pourrait endommager la surface lisse antiadhésive de la grille et du récipient)
3. Placez l'appareil sur une surface horizontale stable, branchez le cordon d'alimentation, sélectionnez le premier programme (voir la section relative à l'utilisation de l'appareil) afin d'éliminer les éventuelles odeurs d'usine de l'appareil.
4. À la fin du programme, débranchez le cordon d'alimentation et répétez l'étape 2 pour nettoyer à nouveau l'appareil une fois qu'il a complètement refroidi.

Ne pas laver la grille (5) et le récipient (8) dans le lave-vaisselle.

Utilisation de l'appareil :
1.En tenant la poignée (6), tirez le récipient (8) avec la grille (5) hors du boîtier (4) et posez-le sur une surface stable.
2.La grille (5) peut être retirée du récipient (8)
3.Placer les produits préparés précédemment sur la grille (5) au fond du récipient (8). Placez ensuite le récipient (8) dans le boîtier (4). Lorsque vous remplissez le récipient, ne dépassez pas le niveau MAX placé à l'intérieur du récipient.
4.Branchez l'appareil fermé sur une prise de courant avec mise à la terre.
5.L'appareil s'allume et émet un signal sonore. Si aucun programme n'est sélectionné, l'appareil se met en veille au bout d'une minute. Pour remettre l'appareil en marche, appuyez sur le bouton (A) "start / cancel" .
6.A l'aide de la touche de sélection de fonction (B) "Fonction", sélectionnez le programme souhaité (tableau 1). Une fois le programme sélectionné, vous pouvez modifier la température et la durée en appuyant sur la touche de sélection de la température / durée (C), puis sur les touches G "+", H "-" . Il est recommandé d'ajouter 3 minutes au temps de cuisson, par rapport au menu programmé, si l'appareil est refroidi.
7.Une fois le programme sélectionné, l'appareil démarre automatiquement au bout de 4 secondes ou en appuyant sur la touche (A) "start / cancel" . Le voyant (E) de fonctionnement du ventilateur et le voyant (F) à l'intérieur de l'appareil s'allument.
8.Lorsque l'opération est terminée, un signal sonore retentit 3 fois.
9.Pour arrêter l'appareil prématurément, appuyez sur le bouton (A) "start / cancel" pendant 3 secondes.

Conseils d'utilisation :
Disposez les aliments de manière à ce que l'air chaud circule librement entre eux.

L'appareil dispose d'une mémoire de programme, si vous retirez le récipient (6) pendant un programme, l'appareil s'arrête, lorsque vous remettez le récipient (6) en place, il continue à fonctionner. Le programme peut également être interrompu en appuyant une fois sur le bouton (A) "star / cancel", une nouvelle pression permet de reprendre le travail.

Si la durée ou la température n'est pas suffisante, vous pouvez toujours ajuster la durée ou la température en appuyant sur le bouton de contrôle de la durée/température (D), puis sur le bouton G "+", H "-" pour affiner les aliments.

Il est conseillé de tourner ou de remuer les aliments au moins une fois pendant le programme sélectionné.

aTTENTION ! L'intérieur de l'appareil est très chaud

Fonction de démarrage différé :
Après avoir sélectionné le programme désiré (voir section utilisation de l'appareil), appuyez sur le bouton (D) "Temps de retard".

Une minuterie apparaît sur l'écran. A l'aide des touches G "+" et H "-", réglez le temps de retard souhaité de 10 minutes à 24 heures.
Une fois la durée réglée, l'appareil se met automatiquement en mode de démarrage différé après 5 secondes, la minuterie sur l'écran commence à décompter le temps jusqu'à ce que l'appareil se mette en marche.
Pour arrêter le compte à rebours, maintenez le bouton (A) "start / cancel" enfoncé pendant 3 secondes.

Programmes :
Ailes de poulet (1) : programme permettant de préparer de la viande de poulet crue (ailes de poulet)
L'appareil chauffera automatiquement à 180˚C pendant 20 minutes.
Si la durée ou la température n'est pas suffisante, vous pouvez toujours modifier la durée ou la température en appuyant sur la touche de réglage de la durée/température (C), puis sur la touche (G) "-" (H) "+" pour ajuster la température et la durée.

Saucisse (2) : Programme principalement utilisé pour préparer des saucisses.
L'appareil chauffe automatiquement à 190˚C et pendant 10 minutes
Si la durée ou la température n'est pas suffisante, vous pouvez toujours modifier la durée ou la température en appuyant sur la touche de réglage de la durée/température (C), puis sur la touche (G) "-" (H) "+" pour ajuster la température et la durée.

Chips (3) : Programme principalement utilisé pour les Chips surgelés.
L'appareil chauffera automatiquement à 190˚C et pendant 13 minutes
Si la durée ou la température n'est pas suffisante, vous pouvez toujours la modifier en appuyant sur la touche de réglage de la durée/température (C), puis sur la touche (G) "-" (H) "+" pour ajuster la température et la durée.

Tarte aux œufs (4) : Ce programme est principalement utilisé pour préparer des mini-tartes aux œufs
L'appareil chauffera automatiquement à 180˚C et pendant 10 minutes
Si la durée ou la température n'est pas suffisante, vous pouvez toujours modifier la durée ou la température en appuyant sur la touche de contrôle de la durée/température (C), puis sur la touche (G) "-" (H) "+" pour ajuster la température et la durée.

Pizza (5) : le programme le plus utilisé pour les pizzas surgelées.
L'appareil chauffe automatiquement à 180˚C et pendant 10 minutes
Si la durée ou la température n'est pas suffisante, vous pouvez toujours modifier la durée ou la température en appuyant sur la touche de réglage de la durée/température (C), puis sur la touche (G) "-" (H) "+" pour ajuster la température et la durée.

Patates douces (6) : le programme est principalement utilisé pour préparer des patates douces (ignames) en tranches
L'appareil chauffera automatiquement à 190˚C et pendant 38 minutes
Si la durée ou la température n'est pas suffisante, vous pouvez toujours modifier la durée ou la température en appuyant sur la touche de réglage de la durée/température (C), puis sur la touche (G) "-" (H) "+" pour ajuster la température et la durée.

Cuisses de poulet (7) : Programme utilisé pour préparer de la viande de poulet crue (cuisses de poulet)
L'appareil chauffe automatiquement à 190˚C pendant 20 minutes
Si la durée ou la température n'est pas suffisante, vous pouvez toujours modifier la durée ou la température en appuyant sur la touche de contrôle de la durée/température (C), puis sur la touche (G) "-" (H) "+" pour ajuster la température et la durée.

Crevettes (8) : Idéal pour les petits fruits de mer tels que les crevettes.
L'appareil chauffe automatiquement à 170˚C et pendant 10 minutes
Si la durée ou la température n'est pas suffisante, vous pouvez toujours modifier la durée ou la température en appuyant sur le bouton de contrôle de la durée/température (C), puis sur le bouton (G) "-" (H) "+" pour ajuster la température et la durée.

Steak (9) : Programme principalement utilisé pour les morceaux plus épais de viande blanche ou rouge.

L'appareil chauffe automatiquement à 180˚C et pendant 13 minutes
Si la durée ou la température n'est pas suffisante, vous pouvez toujours la modifier en appuyant sur la touche de réglage de la durée/température (C), puis sur la touche (G) "-" (H) "+" pour ajuster la température et la durée.

Poisson (10) : Le programme le plus souvent utilisé pour le poisson transformé congelé ou le poisson frais.
L'appareil chauffe automatiquement à 200˚C et pendant 20 minutes
Si la durée ou la température n'est pas suffisante, vous pouvez toujours modifier la durée ou la température en appuyant sur la touche de réglage de la durée/température (C), puis sur la touche (G) "-" (H) "+" pour ajuster la température et la durée.

Cake (11) : Ce programme est principalement utilisé pour la cuisson de gâteaux et de muffins
L'appareil chauffera automatiquement à 150˚C et pendant 14 minutes
Si la durée ou la température n'est pas suffisante, vous pouvez toujours modifier la durée ou la température en appuyant sur la touche de réglage de la durée/température (C), puis sur la touche (G) "-" (H) "+" pour ajuster la température et la durée.

Cacahuètes (12) : Programme utilisé pour rôtir les cacahuètes
L'appareil chauffe automatiquement à 190˚C et pendant 10 minutes
Si la durée ou la température n'est pas suffisante, vous pouvez toujours la modifier en appuyant sur la touche de réglage de la durée/température (C), puis sur la touche (G) "-" (H) "+" pour ajuster la température et la durée.

NETTOYAGE DE L'APPAREIL
1. Avant de nettoyer l'appareil, débranchez-le de la prise de courant et attendez qu'il ait refroidi.
2. Nettoyez l'appareil à l'aide d'un chiffon humide puis sec (ou d'une serviette en papier si nécessaire).
3. Pour les résidus plus difficiles à éliminer, brossez avec une petite quantité d'huile alimentaire et, après quelques minutes, retirez-les délicatement avec une spatule en bois.
4. Ne pas nettoyer avec des chiffons ou des éponges pointus et abrasifs, ni utiliser de poudres à récurer, car ils pourraient endommager le revêtement lisse et antiadhésif du panier et du récipient.
5. Ne pas immerger l'appareil dans l'eau.

Caractéristiques techniques :
Capacité 5L
Tension d'alimentation : 220-240V ~ 50/60Hz
Puissance nominale : 1500W
Puissance maximale : 2000W
Consommation en veille : 0,30W

Attention aux surfaces chaudes :

La température des surfaces accessibles d'un appareil en fonctionnement peut être élevée.
Ne touchez pas les surfaces chaudes de l'appareil

Pour le bien de l'environnement. Informations sur les déchets d'équipements électriques et électroniques Conformément à l'article 13, paragraphes 1 et 2, de la loi du 11 septembre 2015 relative aux déchets d'équipements électriques et électroniques, nous souhaitons vous informer sur le traitement approprié des déchets d'équipements électriques et électroniques :
1. Il est interdit de placer les déchets d'équipements électriques et électroniques avec d'autres déchets - ceci est confirmé par un marquage sous la forme d'une "poubelle barrée", ordonnant la collecte sélective de ce type de déchets.
2. Les équipements électriques et électroniques peuvent contenir des substances, des mélanges et des composants dangereux qui, lorsqu'ils sont libérés dans l'environnement, peuvent constituer une menace sérieuse pour la santé et la vie de l'homme et des organismes vivants. Ils peuvent entraîner un certain nombre de problèmes de santé, tels que des troubles de la vue, de l'audition et de l'élocution, peuvent également endommager les reins, le foie et le cœur, et provoquer des maladies de la peau. Les substances nocives peuvent également avoir des effets néfastes sur les systèmes respiratoire et reproductif et entraîner des lésions cancéreuses. La consommation de plantes poussant sur des sols contaminés et des produits qui en sont dérivés peut entraîner les effets susmentionnés sur la santé.

3. Les déchets d'équipements électriques et électroniques ne doivent être remis qu'aux points de collecte agréés, dont la liste doit figurer sur le site web de chaque municipalité.
4. Les ménages jouent un rôle important en contribuant à la réutilisation et à la récupération, y compris le recyclage, des déchets d'équipements. Il joue également un rôle clé dans le système de gestion des déchets d'équipements électriques et électroniques en raison de la possibilité de remise directe aux points de collecte agréés et de l'élimination des habitudes sociales indésirables qui consistent à laisser les déchets d'équipements dans des endroits qui ne sont pas destinés à cet usage.
En outre, Restituer les déchets d'équipements électriques et électroniques sur le lieu de livraison. Un distributeur, lorsqu'il fournit à un acheteur des équipements destinés aux ménages, est tenu de reprendre gratuitement les équipements usagés des ménages sur le lieu de livraison de ces équipements, à condition que l'équipement usagé soit du même type et remplisse les mêmes fonctions que l'équipement fourni.
Les emballages en carton et les sacs en polyéthylène (PE) doivent être placés dans les conteneurs appropriés pour la collecte sélective des déchets municipaux, conformément à leur description. Si l'appareil contient des piles, celles-ci doivent être retirées et éliminées séparément dans un centre de collecte et de stockage.
Ne pas jeter l'appareil dans la poubelle municipale !!!
Service après-vente Si vous souhaitez acheter des pièces de rechange ou faire une réclamation, veuillez vous adresser directement au revendeur qui vous a délivré le ticket de caisse s'adresser directement au revendeur qui a délivré le ticket de caisse.

Manual de usuario (ES)

CONDICIONES GENERALES DE SEGURIDAD
INSTRUCCIONES DE USO IMPORTANTES
LEA ATENTAMENTE Y CONSÉRVELAS PARA FUTURAS CONSULTAS

1. Lea el manual de instrucciones antes de utilizar el aparato y siga las instrucciones que contiene. El fabricante no se hace responsable de los daños causados por un uso del aparato no conforme con su destino o por una manipulación inadecuada.
2. El aparato está destinado exclusivamente al uso doméstico. No lo utilice para ningún otro fin incompatible con su uso previsto.
3. Conecte el aparato únicamente a una toma de corriente con conexión a tierra de 220-240 V ~ 50/60 Hz.
Para mayor seguridad de uso, no conecte varios aparatos eléctricos a un mismo circuito al mismo tiempo.
4. Tenga especial cuidado cuando utilice el aparato en presencia de niños. No permita que los niños jueguen con el aparato. No permita que los niños o cualquier persona no familiarizada con el aparato lo utilicen.
5. ADVERTENCIA: Este aparato puede ser utilizado por

niños mayores de 8 años y personas con capacidad física, sensorial o mental limitada, o personas sin experiencia o conocimiento del aparato, si lo hacen bajo la supervisión de una persona responsable de su seguridad o si han recibido instrucciones sobre el uso seguro del aparato y son conscientes de los peligros asociados a su uso. Los niños no deben jugar con el equipo. La limpieza y el mantenimiento del equipo no deben ser realizados por niños, a menos que sean mayores de 8 años y la actividad se lleve a cabo bajo supervisión.

6. ADVERTENCIA: no deje el aparato enchufado a una toma de corriente sin vigilancia.

7. ADVERTENCIA: no transporte nunca el aparato cuando esté encendido o caliente.

8. ADVERTENCIA: la temperatura de las superficies accesibles del equipo en funcionamiento puede ser elevada cuando el equipo está en marcha.

9. ADVERTENCIA: mantenga el equipo y su cable fuera del alcance de los niños menores de 8 años.

10. ADVERTENCIA: retire siempre el enchufe de la toma de corriente después de utilizar el aparato, sujetándolo con la mano. NO tire del cable de alimentación.

11. ADVERTENCIA: No utilice el aparato cerca de materiales inflamables.

12. ADVERTENCIA: No coloque cartón, papel, plástico u otros objetos inflamables o fusibles dentro del aparato.

13. No sumerja el cable, el enchufe ni la unidad completa en agua u otro líquido. No exponga el aparato a la intemperie (lluvia, sol, etc.) ni lo utilice en lugares húmedos (cuartos de baño, autocaravanas húmedas).

14. Compruebe periódicamente el estado del cable de alimentación. Si el cable de alimentación está dañado, el equipo no debe utilizarse. Un cable dañado debe ser

sustituido por un taller especializado para evitar peligros.
15. No utilice el aparato con el cable de alimentación dañado o si se ha caído o dañado de cualquier otra forma o no funciona correctamente. No repare el aparato usted mismo, ya que existe riesgo de descarga eléctrica. Lleve el aparato dañado a un centro de servicio competente para su inspección o reparación. Las reparaciones sólo deben ser realizadas por centros de servicio autorizados. Una reparación inadecuada puede suponer un grave riesgo para el usuario.
16. Coloque el aparato sobre una superficie fresca, estable y nivelada, lejos de aparatos de cocina calientes, como una cocina eléctrica, un quemador de gas, etc.
17. El cable de alimentación no debe colgar del borde de la mesa ni tocar superficies calientes.
18. Para mayor protección, se recomienda instalar en el circuito eléctrico un dispositivo de corriente residual (RCD) con una corriente residual nominal no superior a 30 mA. Para ello, consulte a un electricista especializado.
19. Si es necesario utilizar un cable alargador, utilice únicamente un modelo con una clavija de toma de tierra con una capacidad nominal de al menos 10 A. Los alargadores que no cumplan este requisito pueden sobrecalentarse. El cable debe tenderse de forma que se eviten tirones o tropiezos accidentales.
20. No permita que se moje la parte del motor del aparato.
21. Coloque el aparato sobre una superficie plana y resistente al calor, lejos de materiales inflamables (cortinas, tapices, papel pintado, etc.). Para garantizar la correcta circulación del aire, deje al menos 10 cm de espacio libre a cada lado del aparato y al menos 30 cm por encima del mismo. No cubra las aberturas de ventilación del aparato, ya que podría provocar un sobrecalentamiento y dañar el

producto.
22. No toque las superficies calientes del aparato (puerta, panel superior o inferior y paneles laterales). Utilice guantes de protección cuando retire o toque cualquier pieza caliente.
23. El cable de alimentación no debe colocarse sobre el aparato ni tocar o estar cerca de superficies calientes. No coloque el aparato debajo de una toma de corriente.
24. No coloque porciones que ocupen todo el volumen del aparato, ya que podrían provocar un incendio y dañar el producto.
25. Después de cocinar o antes de limpiar el aparato, desenchufe el cable de alimentación de la toma de corriente y deje que se enfríe. Deje tiempo suficiente para que se enfríe, ya que el aparato calentado se enfría muy lentamente.
26. Limpie el aparato después de cada uso.
27. No utilice detergentes agresivos en forma de emulsiones, lociones, pastas, etc. para limpiar la carcasa, ya que pueden, entre otras cosas, eliminar símbolos gráficos informativos como graduaciones, marcas, señales de advertencia, etc.
28. No utilice cepillos metálicos para la limpieza. Los fragmentos de alambre rotos pueden entrar en contacto con las piezas eléctricas, con el consiguiente riesgo de descarga eléctrica.
29. El equipo no está diseñado para funcionar mediante temporizadores externos o un sistema de control remoto independiente.
30. Debido a las altas temperaturas, se debe tener especial cuidado al retirar alimentos horneados, quitar grasa caliente u otros líquidos calientes.
31. No coloque el aparato debajo de armarios de cocina debido al calor y vapor ascendentes.
32. No lave las piezas metálicas en lavavajillas, ya que los

detergentes agresivos utilizados en estos aparatos provocan el oscurecimiento de dichas piezas. Se recomienda lavarlas a mano, con detergentes convencionales.
33. No cubra el aparato para evitar el sobrecalentamiento.
34. No guarde en el aparato nada que no sean los accesorios que le pertenecen.
35. No utilice el aparato con el recipiente destapado.

PRECAUCIÓN
El aparato está equipado con una función de arranque retardado, pero se recomienda utilizarla sólo cuando el usuario esté en casa y el aparato esté supervisado.

La rejilla (5) está equipada con 4 gomas motorizadas que no deben retirarse, ya que son resistentes al calor.

Descripción del aparato:
1. Panel de mandos
2. Ventana transparente
3. Salida de aire
4. Carcasa
5. Rejilla
6. Asa
7. Cable de alimentación
8. Contenedor

Panel de control:
A: Botón de encendido/apagado
B: Botón de selección de función
C: Botones de ajuste de temperatura/tiempo
D: Botones de inicio retardado
E: Indicador de funcionamiento del ventilador
F: Indicador de temperatura y hora
G: Botón "-
H. "Botón "+

Programas:
1. 1. Alitas de pollo, 2. Salchichas, 3. Patatas fritas, 4. Tarta de huevo, 5. Pizza, 6. Boniatos, 7. Muslos de pollo, 8. Gambas, 9. Filete, 10. Pescado, 11. Pastel, 12. Cacahuetes
Antes del primer uso
1. Retire el embalaje y los adhesivos y accesorios que se encuentren en el exterior e interior del aparato.
2. Limpie a fondo la rejilla (5) y el recipiente (8) con agua caliente y una pequeña cantidad de líquido lavavajillas y una esponja, y luego límpielos con un paño limpio y suave
(No limpie el aparato con paños o esponjas abrasivas ni utilice polvos limpiadores, ya que podrían dañar la superficie lisa y antiadherente de la rejilla y el recipiente)
3. Coloque el aparato sobre una superficie horizontal estable, enchufe el cable de alimentación, seleccione el primer programa (véase el apartado sobre el uso del aparato) para eliminar los olores de fábrica del aparato.
4. Al final del programa, desenchufe el cable de alimentación y repita el paso 2 para volver a limpiarlo una vez que se haya enfriado completamente.

No lave la parrilla (5) ni el recipiente(8) en el lavavajillas.

Uso del aparato:
1.Sujetando el asa (6), saque el recipiente (8) junto con la rejilla (5) de la carcasa (4) y colóquelo sobre una superficie estable.
2.La rejilla (5) se puede extraer del recipiente (8)
3.Coloque los productos previamente preparados sobre la rejilla (5) en el fondo del recipiente (8). A continuación, coloque el recipiente (8) en la carcasa (4). Al llenar el recipiente, no sobrepase el nivel MAX colocado en el interior del recipiente.
4.Enchufe el aparato cerrado a una toma de corriente con toma de tierra.
5.El aparato se encenderá y emitirá una alarma acústica. Si no se selecciona ningún programa, el aparato entrará en modo de espera después de 1 minuto. Para volver a encender el aparato, pulse el botón (A) "start / cancel" .
6.Con el botón de selección de funciones (B) "Función", seleccione el programa deseado (tabla 1). Una vez seleccionado el programa, puede modificar la temperatura y el tiempo pulsando el botón de selección de temperatura / tiempo (C) y, a continuación, el botón G "+", H "-" . Se recomienda añadir 3 minutos al tiempo de cocción, respecto al menú programado, si el aparato se enfría.
7.Una vez seleccionado el programa deseado, el aparato se pondrá en marcha automáticamente después de 4 segundos o pulsando el botón (A) "start / cancel" . El indicador luminoso (E) de funcionamiento del ventilador y el indicador luminoso (F) del interior del aparato se encenderán.
8.Cuando finalice el funcionamiento, sonará un pitido 3 veces.
9.Para apagar el aparato antes de tiempo, pulse el botón (A) "start / cancel" durante 3 segundos.

Consejos:
Coloque los alimentos de forma que el aire caliente circule libremente entre ellos.

El aparato dispone de una memoria de programa, si retira el recipiente (6) durante un programa, el aparato se detendrá, cuando vuelva a introducir el recipiente (6), continuará trabajando. El programa también puede detenerse pulsando una vez el botón (A) "star / cancel", pulsando de nuevo se reanudará el trabajo.

Si el tiempo o la temperatura no son suficientes, siempre puede ajustar el tiempo o la temperatura pulsando el botón de control de tiempo/temperatura (D), después el botón G "+", H "-" para refinar la comida.

Es aconsejable girar o remover los alimentos al menos una vez durante el programa seleccionado.

aDVERTENCIA El interior del aparato está muy caliente

Función de arranque retardado:
Después de seleccionar el programa deseado (ver apartado utilización del aparato), pulse el botón (D) "Tiempo de retardo".
Aparecerá un temporizador en la pantalla. Utilice los botones G "+" y H "-" para ajustar el tiempo de retardo deseado entre 10 minutos y 24 horas.
Una vez ajustado el tiempo, el aparato entrará automáticamente en el modo de arranque diferido transcurridos 5 segundos, el temporizador de la pantalla iniciará la cuenta atrás del tiempo hasta que el aparato se ponga en marcha.
Para detener la cuenta atrás, mantenga pulsado el botón (A) "start / cancel" durante 3 segundos.

Programas:
Alitas de pollo (1): programa utilizado para preparar carne de pollo cruda (alitas de pollo)
El aparato calentará automáticamente a 180˚C durante 20 minutos.
Si el tiempo o la temperatura no son suficientes, siempre puede cambiar el tiempo o la temperatura pulsando el botón de control de tiempo/temperatura (C) y, a continuación, el botón (G) "-" (H) "+" para ajustar la temperatura y el tiempo.

Salchichas (2): Programa utilizado principalmente para preparar salchichas.
El aparato calentará automáticamente a 190˚C y durante 10 minutos
Si el tiempo o la temperatura no son suficientes, siempre puede cambiar el tiempo o la temperatura pulsando el botón de control de tiempo/temperatura (C) y, a continuación, el botón (G) "-" (H) "+" para ajustar la temperatura y el tiempo.

Chips (3): Programa utilizado principalmente para Chips congeladas.
El aparato calentará automáticamente a 190˚C y durante 13 minutos
Si el tiempo o la temperatura no son suficientes, siempre puede cambiar el tiempo o la temperatura pulsando el botón de control de tiempo/temperatura (C) y luego el botón (G) "-" (H) "+" para ajustar la temperatura y el tiempo.

Tarta de huevo (4): El programa se utiliza principalmente para preparar mini tartas de huevo
El aparato calentará automáticamente a 180˚C y durante 10 minutos
Si el tiempo o la temperatura no son suficientes, siempre puede cambiar el tiempo o la temperatura pulsando el botón de control de tiempo/temperatura (C) y, a continuación, el botón (G) "-" (H) "+" para ajustar la temperatura y el tiempo.

Pizza (5): el programa más utilizado para pizza congelada.
El aparato calentará automáticamente a 180˚C y durante 10 minutos
Si el tiempo o la temperatura no son suficientes, siempre puede modificar el tiempo o la temperatura pulsando el botón de control de tiempo/temperatura (C) y, a continuación, el botón (G) "-" (H) "+" para ajustar la temperatura y el tiempo.

Boniatos (6): el programa se utiliza principalmente para preparar boniatos (batatas) en rodajas
El aparato calentará automáticamente a 190˚C y durante 38 minutos
Si el tiempo o la temperatura no son suficientes, siempre puede cambiar el tiempo o la temperatura pulsando el botón de control de tiempo/temperatura (C) y, a continuación, el botón (G) "-" (H) "+" para ajustar la temperatura y el tiempo.

Muslos de pollo (7): Programa utilizado para preparar carne de pollo cruda (muslos de pollo)
El aparato calentará automáticamente a 190˚C y durante 20 minutos
Si el tiempo o la temperatura no son suficientes, siempre puede cambiar el tiempo o la temperatura pulsando el botón de control de tiempo/temperatura (C) y luego el botón (G) "-" (H) "+" para ajustar la temperatura y el tiempo.

Gambas (8): Lo mejor para mariscos pequeños como las gambas.
El aparato calentará automáticamente a 170˚C y durante 10 minutos
Si el tiempo o la temperatura no son suficientes, siempre puede cambiar el tiempo o la temperatura pulsando el botón de control de tiempo/temperatura (C),luego el botón (G) "-" (H) "+" para ajustar la temperatura y el tiempo.

Bistec (9): Programa utilizado principalmente para cortes más gruesos de carne blanca o roja.
El aparato calentará automáticamente a 180˚C y durante 13 minutos
Si el tiempo o la temperatura no son suficientes, siempre puede cambiar el tiempo o la temperatura pulsando el botón de control de tiempo/temperatura (C) y, a continuación, el botón (G) "-" (H) "+" para ajustar la temperatura y el tiempo.

Pescado (10): El programa más utilizado para pescado procesado congelado o pescado fresco.
El aparato calentará automáticamente a 200˚C y durante 20 minutos
Si el tiempo o la temperatura no son suficientes, siempre puede cambiar el tiempo o la temperatura pulsando el botón de control de tiempo/temperatura (C) y luego el botón (G) "-" (H) "+" para ajustar la temperatura y el tiempo.

Bizcocho (11): El programa se utiliza principalmente para hornear bizcochos y magdalenas
El aparato calentará automáticamente a 150˚C y durante 14 minutos
Si el tiempo o la temperatura no son suficientes, siempre puede cambiar el tiempo o la temperatura pulsando el botón de control de tiempo/temperatura (C) y luego el botón (G) "-" (H) "+" para ajustar la temperatura y el tiempo.

Cacahuetes (12): Programa utilizado para tostar cacahuetes
El aparato calentará automáticamente a 190˚C y durante 10 minutos
Si el tiempo o la temperatura no son suficientes, siempre puede cambiar el tiempo o la temperatura

pulsando el botón de control de tiempo/temperatura (C) y luego el botón (G) "-" (H) "+" para ajustar la temperatura y el tiempo.

LIMPIEZA DEL APARATO
1. Antes de limpiar el aparato, desenchúfelo de la toma de corriente y espere a que se enfríe.
2. Límpielo con un paño húmedo y luego seco (o con papel de cocina si es necesario).
3. Para residuos más difíciles de eliminar, cepille con una pequeña cantidad de aceite comestible y después de unos minutos retírelos suavemente con una espátula de madera.
4. No limpie con paños o esponjas afilados y abrasivos ni utilice polvos abrasivos, ya que pueden dañar el revestimiento liso y antiadherente de la cesta y el recipiente.
5. No sumerja el aparato en agua.

Datos técnicos:
Capacidad 5L
Voltaje 220-240V ~ 50/60Hz
Potencia nominal: 1500W
Potencia máxima: 2000W
Consumo en modo de espera: 0,30 W

Precaución superficie caliente:

La temperatura de las superficies accesibles de un aparato en funcionamiento puede ser elevada. No toque las superficies calientes del aparato

Por el bien del medio ambiente. Información sobre residuos de aparatos eléctricos y electrónicos De conformidad con los apartados 1 y 2 del artículo 13 de la Ley sobre residuos de aparatos eléctricos y electrónicos de 11 de septiembre de 2015, nos gustaría informarle sobre la correcta manipulación de los residuos de aparatos eléctricos y electrónicos:
1. Está prohibido depositar los residuos de aparatos eléctricos y electrónicos junto con otros residuos - esto se confirma mediante el marcado en forma de "papelera tachada", ordenando la recogida selectiva de este tipo de residuos.
2. Los aparatos eléctricos y electrónicos pueden contener sustancias, mezclas y componentes peligrosos que, cuando se liberan en el medio ambiente, pueden suponer una grave amenaza para la salud y la vida de las personas y los organismos vivos. Pueden provocar numerosos problemas de salud, como trastornos de la vista, el oído y el habla, y también pueden dañar los riñones, el hígado y el corazón y causar enfermedades de la piel. Las sustancias nocivas también pueden tener efectos adversos en los sistemas respiratorio y reproductor y provocar lesiones cancerosas. El consumo de plantas que crecen en suelos contaminados, y de los productos derivados de ellas, puede provocar los efectos sobre la salud antes mencionados.
3. Los residuos de aparatos eléctricos y electrónicos sólo deben entregarse en los puntos de recogida autorizados, cuya lista debe figurar en la página web de cada Ayuntamiento.
4. El hogar desempeña un papel importante a la hora de contribuir a la reutilización y recuperación, incluido el reciclado, de los residuos de aparatos. También desempeña un papel clave en el sistema de gestión de residuos de aparatos eléctricos y electrónicos, debido a la posibilidad de entrega directa a los puntos de recogida autorizados y a la eliminación de hábitos sociales indeseables que dan lugar a dejar los residuos de aparatos en lugares no destinados a tal fin.
Además, Devolver los residuos de aparatos eléctricos y electrónicos en el lugar de entrega. Un distribuidor, cuando suministre a un comprador aparatos destinados a los hogares, está obligado a recuperar gratuitamente los aparatos usados de los hogares en el lugar de entrega de dichos aparatos, siempre que éstos sean del mismo tipo y realicen las mismas funciones que los aparatos suministrados.
Los envases de cartón y las bolsas de polietileno (PE) deben depositarse en los contenedores adecuados para la recogida selectiva de residuos urbanos según su descripción. Si hay pilas en el aparato, deben retirarse y eliminarse por separado en un centro de recogida y almacenamiento.
No deseche el aparato en el contenedor de residuos urbanos
Servicio técnico Si desea comprar piezas de repuesto o hacer una reclamación, póngase en contacto directamente con el distribuidor que emitió el recibo póngase en contacto directamente con el distribuidor que emitió el recibo.

Manual de Instruções (PT)

CONDIÇÕES GERAIS DE SEGURANÇA
INSTRUÇÕES DE SEGURANÇA IMPORTANTES PARA

UTILIZAÇÃO
LER ATENTAMENTE E GUARDAR PARA REFERÊNCIA FUTURA

1. Leia o manual de instruções antes de utilizar o aparelho e siga as instruções nele contidas. O fabricante não se responsabiliza por danos causados por uma utilização do aparelho que não esteja de acordo com a sua finalidade ou por um manuseamento incorreto.
2. O aparelho destina-se exclusivamente a uso doméstico. Não utilizar para qualquer outro fim incompatível com a sua utilização prevista.
3. Ligar o aparelho apenas a uma tomada de 220-240V ~ 50/60 Hz com ligação à terra.
Para maior segurança de utilização, não ligar vários aparelhos eléctricos ao mesmo tempo num único circuito.
4. Tenha especial cuidado quando utilizar o aparelho na presença de crianças. Não permitir que as crianças brinquem com o aparelho. Não permitir que crianças ou pessoas não familiarizadas com o aparelho o utilizem.
5. AVISO: Este equipamento pode ser utilizado por crianças com mais de 8 anos de idade e por pessoas com capacidades físicas, sensoriais ou mentais limitadas, ou por pessoas sem experiência ou conhecimento do equipamento, desde que o façam sob a supervisão de uma pessoa responsável pela sua segurança ou se lhes tiverem sido dadas instruções sobre a utilização segura do equipamento e se tiverem conhecimento dos perigos associados à sua utilização. As crianças não devem brincar com o equipamento. A limpeza e a manutenção do equipamento não devem ser efectuadas por crianças, a menos que tenham mais de 8 anos de idade e que a atividade seja realizada sob supervisão.

6. ATENÇÃO: não deixar o aparelho ligado a uma tomada sem vigilância.
7. ATENÇÃO: nunca transportar o aparelho quando este estiver ligado ou quando estiver quente.
8. ATENÇÃO: a temperatura das superfícies acessíveis do aparelho pode ser elevada quando o aparelho está a funcionar.
9. ATENÇÃO: manter o aparelho e o respetivo cabo fora do alcance de crianças com menos de 8 anos de idade.
10. AVISO: Retire sempre a ficha da tomada eléctrica após a utilização, segurando-a com a mão. NÃO puxar pelo cabo de alimentação.
11. AVISO: Não utilize o aparelho perto de materiais inflamáveis.
12. AVISO: Não coloque cartão, papel, plástico ou outros objectos inflamáveis ou fusíveis no interior do aparelho.
13. Não mergulhar o cabo, a ficha ou toda a unidade em água ou outro líquido. Não exponha a unidade às condições atmosféricas (chuva, sol, etc.) nem a utilize em condições de humidade (casas de banho, autocaravanas húmidas).
14. Verificar periodicamente o estado do cabo de alimentação. Se o cabo de alimentação estiver danificado, o equipamento não deve ser utilizado. Um cabo danificado deve ser substituído por um serviço de reparação especializado para evitar perigos.
15. Não utilize o aparelho com um cabo de alimentação danificado ou se este tiver caído ou sido danificado de qualquer outra forma ou não estiver a funcionar corretamente. Não repare o aparelho por si próprio, pois existe o risco de choque elétrico. Leve o aparelho danificado a um centro de assistência técnica competente para inspeção ou reparação. As reparações só podem ser efectuadas por centros de assistência autorizados. Uma

reparação incorrecta pode representar um risco grave para o utilizador.
16. Coloque o aparelho sobre uma superfície fria, estável e nivelada, longe de aparelhos de cozinha quentes, tais como um fogão elétrico, um fogão a gás, etc.
17. O cabo de alimentação não deve ficar pendurado na borda da mesa nem tocar em superfícies quentes.
18. Para proteção adicional, é aconselhável instalar no circuito elétrico um dispositivo de corrente residual (RCD) com uma corrente residual nominal não superior a 30 mA. Para este efeito, deve ser consultado um eletricista especializado.
19. Se for necessário utilizar um cabo de extensão, utilize apenas um modelo com um pino de ligação à terra classificado para, pelo menos, 10 A. Os cabos de extensão que não cumpram este requisito podem sobreaquecer. O cabo deve ser colocado de forma a evitar puxões ou tropeções acidentais.
20. Não deixar molhar a parte do motor do aparelho.
21. Colocar o aparelho sobre uma superfície plana e resistente ao calor, longe de materiais inflamáveis (cortinas, cortinados, papel de parede, etc.). Para garantir uma boa circulação do ar, mantenha pelo menos 10 cm de espaço livre de cada lado do aparelho e pelo menos 30 cm acima do mesmo. Não tapar as aberturas de ventilação do aparelho, pois isso pode provocar um sobreaquecimento e danificar o produto.
22. Não tocar nas superfícies quentes do aparelho (porta, painel superior ou inferior e painéis laterais). Utilizar luvas de proteção para retirar ou tocar nas partes quentes.
23. O cabo de alimentação não deve ser colocado sobre o aparelho e não deve tocar nem ficar perto de superfícies quentes. Não coloque o aparelho debaixo de uma tomada

eléctrica.
24. Não coloque porções que ocupem todo o volume do aparelho, pois isso pode provocar um incêndio e danificar o produto.
25. Depois de cozinhar ou antes de limpar o aparelho, desligue o cabo de alimentação da tomada e deixe-o arrefecer. Deixar arrefecer o aparelho durante um período de tempo suficientemente longo, pois este arrefece muito lentamente quando aquecido.
26. Limpar o aparelho após cada utilização.
27. Não utilizar detergentes agressivos sob a forma de emulsões, loções, pastas, etc. para limpar a caixa, pois estes podem, entre outras coisas, remover símbolos gráficos informativos, tais como graduações, marcações, sinais de aviso, etc.
28. Não utilizar escovas de arame metálico para a limpeza. Os fragmentos de fios partidos podem entrar em contacto com os componentes eléctricos, o que representa um risco de choque elétrico.
29. O equipamento não foi concebido para funcionar com temporizadores externos ou com um sistema de controlo remoto separado.
30. Devido às temperaturas elevadas, deve ter-se especial cuidado ao retirar alimentos cozinhados, gordura quente ou outros líquidos quentes.
31. Não coloque o aparelho debaixo de armários de cozinha devido à subida do calor e do vapor.
32. Não lavar as partes metálicas nas máquinas de lavar louça, pois os detergentes agressivos utilizados nestes aparelhos provocam o escurecimento das partes acima referidas. Recomenda-se que sejam lavadas à mão, utilizando líquidos de lavagem convencionais.
33. Não cobrir o aparelho para evitar o sobreaquecimento.

34. Não guardar nada no aparelho para além dos acessórios que lhe pertencem.
35. Não utilizar o aparelho com um recipiente destapado.

CUIDADO!
O aparelho está equipado com uma função de arranque retardado, mas recomenda-se a sua utilização apenas quando o utilizador se encontra em casa e o aparelho está sob vigilância.

A grelha (5) está equipada com 4 borrachas motorizadas que não devem ser retiradas, pois são resistentes ao calor.

Descrição do aparelho:
1. Painel de controlo
2. Janela transparente
3. Saída de ar
4. Caixa
5. Grelha
6. Pega
7. Cabo de alimentação
8. Contentor

Painel de controlo:
A: Botão de ligar/desligar
B: Botão de seleção de funções
C: Botões de ajuste da temperatura/tempo
D: Botões de arranque diferido
E: Indicador de funcionamento da ventoinha
F: Indicação da temperatura e da hora
G: Botão "-"
H. "Botão "+

Programas:
1. Asas de frango, 2. Salsicha, 3. Batatas fritas, 4. Tarte de ovo, 5. Pizza, 6. Batata doce, 7. Pernas de frango, 8. Camarão, 9. Bife, 10. Peixe, 11. Tarte, 12. Amendoins
Antes da primeira utilização
1. Retirar a embalagem, os autocolantes e os acessórios que se encontram no exterior e no interior do aparelho.
2. Limpe bem a grelha (5) e o recipiente (8) com água quente e uma pequena quantidade de detergente para a loiça e uma esponja, depois passe um pano limpo e macio
(Não limpar o aparelho com panos ou esponjas abrasivas nem utilizar pós de limpeza, pois podem danificar a superfície lisa antiaderente da grelha e do recipiente)
3. Colocar o aparelho sobre uma superfície horizontal estável, ligar o cabo de alimentação, selecionar o primeiro programa (ver secção Utilização do aparelho) para eliminar os eventuais odores de fábrica do aparelho.
4. No final do programa, desligue o cabo de alimentação e repita o passo 2 para voltar a limpar o aparelho depois de este ter arrefecido completamente.

Não lavar o grelhador (5) e o recipiente (8) na máquina de lavar louça.

Utilização do aparelho:
1.Segurando na pega (6), puxar o recipiente (8) juntamente com a grelha (5) para fora da caixa (4) e colocá-lo numa superfície estável.
2.A grelha (5) pode ser retirada do recipiente (8)
3.Colocar os produtos previamente preparados sobre a grelha (5) no fundo do recipiente (8). Em seguida, colocar o recipiente (8) na caixa (4). Quando encher o recipiente, não ultrapasse o nível MAX colocado no

interior do recipiente.
4.Ligar o aparelho fechado a uma tomada eléctrica com ligação à terra.
5.O aparelho liga-se e emite um alarme sonoro. Se não estiver selecionado nenhum programa, o aparelho entra em modo de espera após 1 minuto. Para voltar a ligar o aparelho, prima o botão (A) "iniciar / cancelar" .
6.Utilizando o botão de seleção de funções (B) "Função", selecione o programa desejado (tabela 1). Uma vez selecionado o programa, pode alterar a temperatura e o tempo premindo o botão de seleção do controlo da temperatura / tempo (C) e, em seguida, o botão G "+", H "-" . Recomenda-se acrescentar 3 minutos ao tempo de cozedura, relativamente ao menu programado, se o aparelho estiver arrefecido.
7.Uma vez selecionado o programa desejado, o aparelho arranca automaticamente após 4 segundos ou premindo a tecla (A) "arranque / cancelamento" . O indicador luminoso (E) de funcionamento da ventoinha e o indicador luminoso (F) do interior do aparelho acendem-se.
8.No final do funcionamento, soa um sinal sonoro 3 vezes.
9.Para terminar o funcionamento antecipadamente, prima o botão (A) "iniciar / cancelar" durante 3 segundos.

Conselhos:
Dispor os alimentos de modo a que o ar quente circule livremente entre eles.

O aparelho possui uma memória de programa, se retirar o recipiente (6) durante um programa, o aparelho pára, quando voltar a colocar o recipiente (6), o aparelho continua a funcionar. O programa também pode ser interrompido premindo uma vez o botão (A) "star / cancelar", premindo novamente o programa retoma o trabalho.

Se o tempo ou a temperatura não forem suficientes, pode sempre ajustar o tempo ou a temperatura premindo o botão de controlo do tempo/temperatura (D) e, em seguida, o botão G "+", H "-" para afinar os alimentos.

É aconselhável rodar ou mexer os alimentos pelo menos uma vez durante o programa selecionado.

aTENÇÃO! O interior do aparelho está muito quente

Função de arranque retardado:
Depois de selecionar o programa desejado (ver capítulo Utilização do aparelho), prima o botão (D) "Tempo de atraso".
Aparece um temporizador no ecrã. Com o botão G "+" e H "-", defina o tempo de retardamento desejado, de 10 minutos a 24 horas.
Uma vez definido o tempo, o aparelho entra automaticamente no modo de arranque retardado após 5 segundos, o temporizador que aparece no ecrã inicia a contagem decrescente do tempo até ao arranque do aparelho.
Para parar a contagem decrescente, mantenha premido o botão (A) "iniciar / cancelar" durante 3 segundos.

Programas:
Asas de frango (1): programa utilizado para preparar carne de frango crua (asas de frango)
O aparelho aquece automaticamente a 180˚C durante 20 minutos.
Se o tempo ou a temperatura não forem suficientes, é sempre possível alterar o tempo ou a temperatura premindo o botão de controlo do tempo/temperatura (C) e, em seguida, o botão (G) "-" (H) "+" para ajustar a temperatura e o tempo.

Salsicha (2): Um programa utilizado principalmente para preparar salsichas.
O aparelho aquece automaticamente a 190˚C e durante 10 minutos
Se o tempo ou a temperatura não forem suficientes, pode sempre alterar o tempo ou a temperatura premindo o botão de controlo do tempo/temperatura (C) e depois o botão (G) "-" (H) "+" para ajustar a temperatura e o tempo.

Batatas fritas (3): Um programa utilizado principalmente para batatas fritas congeladas.
O aparelho aquece automaticamente a 190˚C e durante 13 minutos
Se o tempo ou a temperatura não forem suficientes, pode sempre alterar o tempo ou a temperatura

premindo o botão de controlo do tempo/temperatura (C) e, em seguida, o botão (G) "-" (H) "+" para ajustar a temperatura e o tempo.

Tarte de ovo (4): O programa é utilizado principalmente para preparar mini tartes de ovo
O aparelho aquece automaticamente a 180˚C e durante 10 minutos
Se o tempo ou a temperatura não forem suficientes, pode sempre alterar o tempo ou a temperatura premindo o botão de controlo do tempo/temperatura (C) e, em seguida, o botão (G) "-" (H) "+" para ajustar a temperatura e o tempo.

Pizza (5): o programa mais utilizado para as pizzas congeladas.
O aparelho aquece automaticamente a 180˚C e durante 10 minutos
Se o tempo ou a temperatura não forem suficientes, pode sempre alterar o tempo ou a temperatura premindo o botão de controlo do tempo/temperatura (C) e, em seguida, o botão (G) "-" (H) "+" para ajustar a temperatura e o tempo.

Batatas doces (6): o programa é utilizado principalmente para preparar batatas doces cortadas às rodelas (inhames)
O aparelho aquece automaticamente a 190˚C e durante 38 minutos
Se o tempo ou a temperatura não forem suficientes, pode sempre alterar o tempo ou a temperatura premindo o botão de controlo do tempo/temperatura (C) e, em seguida, o botão (G) "-" (H) "+" para ajustar a temperatura e o tempo.

Coxas de frango (7): Programa utilizado para preparar carne de frango crua (coxas de frango)
O aparelho aquece automaticamente a 190˚C e durante 20 minutos
Se o tempo ou a temperatura não forem suficientes, é sempre possível alterar o tempo ou a temperatura premindo o botão de controlo do tempo/temperatura (C) e, em seguida, o botão (G) "-" (H) "+" para ajustar a temperatura e o tempo.

Camarão (8): Ideal para mariscos pequenos, como camarões.
O aparelho aquece automaticamente a 170˚C e durante 10 minutos
Se o tempo ou a temperatura não forem suficientes, pode sempre alterar o tempo ou a temperatura premindo o botão de controlo do tempo/temperatura (C) e, em seguida, o botão (G) "-" (H) "+" para ajustar a temperatura e o tempo.

Bife (9): Um programa utilizado principalmente para cortes mais grossos de carne branca ou vermelha.
O aparelho aquece automaticamente a 180˚C e durante 13 minutos
Se o tempo ou a temperatura não forem suficientes, pode sempre alterar o tempo ou a temperatura premindo o botão de controlo do tempo/temperatura (C) e depois o botão (G) "-" (H) "+" para ajustar a temperatura e o tempo.

Peixe (10): O programa mais utilizado para o peixe transformado congelado ou para o peixe fresco.
O aparelho aquece automaticamente a 200˚C e durante 20 minutos
Se o tempo ou a temperatura não forem suficientes, pode sempre alterar o tempo ou a temperatura premindo o botão de controlo do tempo/temperatura (C) e, em seguida, o botão (G) "-" (H) "+" para ajustar a temperatura e o tempo.

Bolo (11): O programa é utilizado principalmente para cozer bolos e muffins
O aparelho aquece automaticamente a 150˚C e durante 14 minutos
Se o tempo ou a temperatura não forem suficientes, pode sempre alterar o tempo ou a temperatura premindo o botão de controlo do tempo/temperatura (C) e, em seguida, o botão (G) "-" (H) "+" para ajustar a temperatura e o tempo.

Amendoins (12): Programa utilizado para assar amendoins
O aparelho aquece automaticamente a 190˚C e durante 10 minutos
Se o tempo ou a temperatura não forem suficientes, pode sempre alterar o tempo ou a temperatura premindo o botão de controlo do tempo/temperatura (C) e, em seguida, o botão (G) "-" (H) "+" para ajustar a temperatura e o tempo.

LIMPEZA DO APARELHO
1. Antes de limpar o aparelho, desligue-o da tomada de corrente e espere que o aparelho arrefeça.
2. Limpar com um pano húmido e depois seco (ou com uma toalha de papel, se necessário).
3. No caso de resíduos mais difíceis de remover, passe um pincel com uma pequena quantidade de óleo alimentar e, após alguns minutos, remova-os cuidadosamente com uma espátula de madeira.
4. Não limpar com panos ou esponjas afiadas e abrasivas nem utilizar pós abrasivos, pois podem danificar o revestimento liso e antiaderente do cesto e do recipiente.
5. Não mergulhar o aparelho em água.

Dados técnicos:
Capacidade 5L
Voltagem: 220-240V ~ 50/60Hz
Potência nominal: 1500W
Potência máxima: 2000W
Consumo de energia em espera: 0,30W

Cuidado com a superfície quente:

	A temperatura das superfícies acessíveis de um aparelho em funcionamento pode ser elevada. Não tocar nas superfícies quentes do aparelho

Para proteção do ambiente. Informações sobre resíduos de equipamentos eléctricos e electrónicos Em conformidade com o artigo 13.º, n.ºs 1 e 2, da Lei relativa aos resíduos de equipamentos eléctricos e electrónicos, de 11 de setembro de 2015, gostaríamos de o informar sobre o tratamento adequado dos resíduos de equipamentos eléctricos e electrónicos:
1. É proibido colocar resíduos de equipamentos eléctricos e electrónicos juntamente com outros resíduos - o que é confirmado pela marcação sob a forma de um "caixote de lixo riscado", ordenando a recolha selectiva deste tipo de resíduos.
2. Os equipamentos eléctricos e electrónicos podem conter substâncias, misturas e componentes perigosos que, quando libertados no ambiente, podem constituir uma ameaça grave para a saúde e a vida das pessoas e dos organismos vivos. Estas substâncias podem provocar uma série de problemas de saúde, tais como perturbações da visão, da audição e da fala, podem também danificar os rins, o fígado e o coração e provocar doenças de pele. As substâncias nocivas podem também ter efeitos adversos nos sistemas respiratório e reprodutivo e provocar lesões cancerígenas. O consumo de plantas que crescem em solos contaminados, e dos produtos deles derivados, pode resultar nos efeitos de saúde acima mencionados.
3. Os resíduos de equipamentos eléctricos e electrónicos só devem ser entregues nos pontos de recolha autorizados, cuja lista deve ser incluída no sítio Web de cada município.
4. O agregado familiar desempenha um papel importante na contribuição para a reutilização e recuperação, incluindo a reciclagem, dos resíduos de equipamentos. Desempenha também um papel fundamental no sistema de gestão de resíduos de equipamentos eléctricos e electrónicos devido à possibilidade de entrega direta nos pontos de recolha autorizados e à eliminação de hábitos sociais indesejáveis que resultam no abandono de resíduos de equipamentos em locais não destinados a esse fim.
Além disso, Devolver os resíduos de equipamentos eléctricos e electrónicos no local de entrega. Um distribuidor, ao fornecer a um comprador equipamentos destinados a uso doméstico, é obrigado a receber gratuitamente equipamentos usados de particulares no local de entrega desses equipamentos, desde que os equipamentos usados sejam do mesmo tipo e desempenhem as mesmas funções que os equipamentos fornecidos.
As embalagens de cartão e os sacos de polietileno (PE) devem ser colocados nos contentores adequados para a recolha selectiva de resíduos urbanos, de acordo com a sua descrição. Se o aparelho contiver pilhas, estas devem ser retiradas e eliminadas separadamente num centro de recolha e armazenamento.
Não deitar o aparelho no contentor do lixo municipal!!!
Assistência técnica Se desejar adquirir peças sobresselentes ou apresentar uma reclamação, contacte contactar diretamente o revendedor que emitiu o recibo.

Naudojimo instrukcija (LT)

BENDROSIOS SAUGOS SĄLYGOS
SVARBŪS NAUDOJIMO SAUGOS NURODYMAI
ATIDŽIAI PERSKAITYKITE IR IŠSAUGOKITE, KAD GALĖTUMĖTE SU JAIS SUSIPAŽINTI ATEITYJE

1. Prieš naudodami prietaisą perskaitykite naudojimo instrukciją ir laikykitės joje pateiktų nurodymų. Gamintojas neatsako už žalą, padarytą naudojant prietaisą ne pagal paskirtį arba netinkamai su juo elgiantis.
2. Prietaisas skirtas naudoti tik buityje. Nenaudokite jo jokiais kitais tikslais, nesuderinamais su jo paskirtimi.
3. Prietaisą prijunkite tik prie 220-240 V ~ 50/60 Hz įžeminto kištukinio lizdo.
Siekdami didesnio naudojimo saugumo, prie vienos grandinės vienu metu neprijunkite kelių elektros prietaisų.
4. Būkite ypač atsargūs naudodami prietaisą, kai šalia yra vaikų. Neleiskite vaikams žaisti su prietaisu neleiskite juo naudotis vaikams ar kitiems asmenims, kurie nėra susipažinę su prietaisu.
5. ĮSPĖJIMAS: Šį prietaisą gali naudoti vyresni nei 8 metų vaikai ir asmenys su ribotais fiziniais, jutiminiais ar protiniais gebėjimais arba asmenys, neturintys patirties ar žinių apie prietaisą, jei tai daroma prižiūrint asmeniui, atsakingam už jų saugą, arba jei jiems buvo pateiktos instrukcijos dėl saugaus prietaiso naudojimo ir jie žino su prietaiso naudojimu susijusius pavojus. Vaikai neturėtų žaisti su įranga. Valyti ir prižiūrėti įrangos neturėtų vaikai, nebent jie yra vyresni nei 8 metų ir ši veikla atliekama prižiūrint.
6. ĮSPĖJIMAS: nepalikite prietaiso, įjungto į elektros lizdą, be priežiūros.
7. ĮSPĖJIMAS: niekada nenešiokite prietaiso, kai jis yra įjungtas arba kai jis yra karštas.
8. ĮSPĖJIMAS: veikiančio įrenginio prieinamų paviršių temperatūra gali būti aukšta, kai įrenginys veikia.
9. ĮSPĖJIMAS: saugokite įrangą ir jos laidą vaikams iki 8 metų amžiaus nepasiekiamoje vietoje.
10. ĮSPĖJIMAS: po naudojimo visada ištraukite kištuką iš elektros lizdo, laikydami jį ranka. NEBANDYKITE traukti už

elektros tinklo laido.
11. ĮSPĖJIMAS: nenaudokite prietaiso šalia degių medžiagų.
12. ĮSPĖJIMAS: Į prietaiso vidų nedėkite kartono, popieriaus, plastiko ar kitų degių ar degių daiktų.
13. Nemerkite kabelio, kištuko ar viso prietaiso į vandenį ar kitą skystį. Nelaikykite prietaiso oro sąlygose (lietuje, saulėje ir pan.) ir nenaudokite jo drėgnose patalpose (vonios kambariuose, drėgnuose nameliuose ant ratų).
14. Periodiškai tikrinkite maitinimo laido būklę. Jei maitinimo laidas pažeistas, įrangos naudoti negalima. Kad išvengtumėte pavojaus, pažeistą laidą turi pakeisti specializuota remonto įstaiga.
15. Nenaudokite įrangos su pažeistu maitinimo laidu arba jei ji buvo numesta, kitaip pažeista ar netinkamai veikia. Neremontuokite prietaiso patys, nes kyla elektros smūgio pavojus. Pažeistą prietaisą nuneškite į kompetentingą aptarnavimo centrą, kad jis būtų patikrintas arba suremontuotas. Bet kokius remonto darbus gali atlikti tik įgalioti techninės priežiūros centrai. Netinkamas remontas gali kelti rimtą pavojų naudotojui.
16. Pastatykite prietaisą ant vėsaus stabilaus, lygaus paviršiaus, toliau nuo karštų maisto ruošimo prietaisų, tokių kaip elektrinė viryklė, dujinis degiklis ir pan.
17. Maitinimo laidas neturi kaboti per stalo kraštą ir liesti karštų paviršių.
18. Papildomai apsaugai elektros grandinėje patartina įrengti liekamosios srovės įtaisą (RCD), kurio vardinė liekamoji srovė neviršija 30 mA. Šiuo klausimu reikėtų kreiptis į specialistą elektriką.
19. Jei būtina naudoti ilgintuvą, naudokite tik tokį modelį, kurio įžeminimo kaištis įvertintas bent 10 A. Šio reikalavimo neatitinkantys ilgintuvai gali perkaisti. Laidas turi būti nutiestas taip, kad būtų išvengta atsitiktinio ištraukimo ar

užkliuvimo už jo.
20. Neleiskite, kad prietaiso variklio dalis sušlaptų.
21. Pastatykite prietaisą ant lygaus, karščiui atsparaus paviršiaus, toliau nuo degių medžiagų (užuolaidų, draperijų, tapetų ir pan.). Kad būtų užtikrinta tinkama oro cirkuliacija, išlaikykite bent po 10 cm laisvos erdvės iš abiejų prietaiso pusių ir bent 30 cm virš jo. Neuždenkite prietaiso ventiliacijos angų, nes tai gali sukelti perkaitimą ir sugadinti gaminį.
22. Nelieskite karštų prietaiso paviršių (durelių, viršutinės arba apatinės plokštės ir šoninių plokščių). Nuimdami ar liesdami karštas dalis, mūvėkite apsaugines pirštines.
23. Maitinimo laidas neturi būti padėtas ant prietaiso ir neturi liesti ar gulėti šalia karštų paviršių. Nestatykite prietaiso po elektros lizdu.
24. Nedėkite visą prietaiso tūrį užimančių porcijų, nes tai gali sukelti gaisrą ir sugadinti gaminį.
25. Paruošę maistą arba prieš valydami prietaisą, ištraukite maitinimo laidą iš elektros lizdo ir palikite jį atvėsti. Leiskite prietaisui atvėsti pakankamai ilgą laiką, nes įkaitęs jis atvėsta labai lėtai.
26. Išvalykite prietaisą po kiekvieno naudojimo.
27. Korpuso valymui nenaudokite agresyvių emulsijų, losjonų, pastų ir pan. pavidalo ploviklių, nes jie, be kita ko, gali pašalinti informacinius grafinius simbolius, pavyzdžiui, grafines dedamąsias, žymėjimus, įspėjamuosius ženklus ir pan.
28. Valymui nenaudokite metalinių vielinių šepečių. Nutrūkusios vielos fragmentai gali patekti į elektrines dalis ir sukelti elektros smūgio pavojų.
29. Įranga neskirta veikti naudojant išorinius laikmačius arba atskirą nuotolinio valdymo sistemą.
30. Dėl aukštos temperatūros reikia būti ypač atsargiems išimant keptą maistą, šalinant karštus riebalus ar kitus

karštus skysčius.
31. Nestatykite prietaiso po virtuvės spintelėmis dėl kylančio karščio ir garų.
32. Neplaukite metalinių dalių indaplovėse, nes dėl šiuose prietaisuose naudojamų agresyvių ploviklių minėtos dalys patamsėja. Rekomenduojama jas plauti rankomis, naudojant įprastus plovimo skysčius.
33. Neuždenkite prietaiso, kad jis neperkaistų.
34. Prietaise nelaikykite jokių daiktų, išskyrus jam priklausančius priedus.
35. Nenaudokite prietaiso su neuždengtu indu.

DĖMESIO!
Prietaisas turi atidėto paleidimo funkciją, tačiau ją rekomenduojama naudoti tik tada, kai naudotojas yra namuose ir prietaisas yra prižiūrimas.

Ant grotelių (5) yra 4 motorizuotos gumos, kurių nereikėtų nuimti, nes jos yra atsparios karščiui.

Prietaiso aprašymas:
1. Valdymo skydelis
2. Skaidrus langas
3. Oro išleidimo anga
4. Korpusas
5. Grotelės
6. Rankena
7. Maitinimo kabelis
8. Konteineris

Valdymo skydelis:
A: įjungimo/išjungimo mygtukas
B: funkcijų pasirinkimo mygtukas
C: Temperatūros/laiko reguliavimo mygtukai
D: Atidėto paleidimo mygtukai
E: Ventiliatoriaus veikimo indikatorius
F: temperatūros ir laiko rodmuo
G: "-" mygtukas
H. "+" mygtukas

Programos:
1. Vištienos sparneliai, 2. Dešra, 3. Traškučiai, 4. Kiaušinių pyragas, 5. Pica, 6. Saldžiosios bulvės, 7. Vištienos šlaunelės, 8. Krevetės, 9. Kepsnys, 10. Žuvis, 11. Pyragas, 12. Žemės riešutai
Prieš naudojant pirmą kartą
1. Nuimkite pakuotę ir visus lipdukus bei priedus, esančius prietaiso išorėje ir viduje.
2. Kruopščiai nuvalykite groteles (5) ir indą (8) karštu vandeniu su nedideliu kiekiu indų plovimo skysčio ir kempine, tada nušluostykite jas švaria, minkšta šluoste
(Nevalykite prietaiso abrazyvinėmis šluostėmis ar kempinėlėmis ir nenaudokite valymo miltelių, nes jie gali sugadinti lygų nelimpančią grotelių ir indo paviršių)
3. Pastatykite prietaisą ant stabilaus horizontalaus paviršiaus, įjunkite maitinimo laidą, pasirinkite pirmąją programą (žr. skyrių apie prietaiso naudojimą), kad iš prietaiso pasišalintų bet kokie gamykliniai kvapai.

4. Pasibaigus programai, atjunkite maitinimo laidą ir pakartokite 2 veiksmą, kad galėtumėte dar kartą išvalyti prietaisą, kai jis visiškai atvės.

Neplaukite grotelių (5) ir indo(8) indaplovėje.

Prietaiso naudojimas:
1.Laikydami už rankenos (6), ištraukite indą (8) kartu su grotelėmis (5) iš korpuso (4) ir padėkite ant stabilaus paviršiaus.
2.Groteles (5) galima nuimti nuo indo (8)
3.Ant grotelių (5), esančių ant indo (8) dugno, sudėkite anksčiau paruoštus produktus. Tada įdėkite indą (8) į korpusą (4). Pripildydami indą neviršykite indo viduje esančio MAX lygio.
4.Įjunkite uždarytą prietaisą į įžemintą elektros lizdą.
5.Prietaisas įsijungs ir skleis garsinį signalą. Jei nepasirinkta jokia programa, po 1 minutės prietaisas pereis į budėjimo režimą. Norėdami vėl įjungti prietaisą, paspauskite mygtuką (A) "paleisti / atšaukti" .
6.Funkcijų pasirinkimo mygtuku (B) "Function" (funkcija) pasirinkite norimą programą (1 lentelė). Pasirinkę programą, temperatūrą ir laiką galite keisti paspausdami temperatūros / laiko pasirinkimo mygtuką (C) ir tada G mygtuką "+", H mygtuką "-" . Rekomenduojama pridėti 3 minutes prie gaminimo laiko, palyginti su užprogramuotu meniu, jei prietaisas yra atvėsęs.
7.Pasirinkus norimą programą, prietaisas įsijungs automatiškai po 4 sekundžių arba paspaudus mygtuką (A) "paleisti / atšaukti" . Užsidegs (E) ventiliatoriaus veikimo indikatoriaus lemputė ir (F) lemputė prietaiso viduje.
8.Baigus darbą, 3 kartus pasigirs garsinis signalas.
9.Norėdami nutraukti prietaiso veikimą anksčiau, 3 sekundes spauskite mygtuką (A) "paleisti / atšaukti".

Patarimai:
Patarimai: Maisto gabalėlius išdėliokite taip, kad tarp jų laisvai tekėtų karštas oras.

Prietaisas turi programos atmintį, jei programos metu išimsite indą (6), prietaisas sustos, o kai indą (6) įdėsite atgal, jis veiks toliau. Programą taip pat galima pristabdyti vieną kartą paspaudus mygtuką (A) "žvaigždutė / atšaukti", paspaudus dar kartą bus tęsiamas darbas.

Jei laiko ar temperatūros nepakanka, visada galite reguliuoti laiką ar temperatūrą paspausdami laiko / temperatūros reguliavimo mygtuką (D), tada G mygtuką "+", H mygtuką "-" ir taip patobulinti maistą.

Per pasirinktą programą patartina bent kartą apversti arba pamaišyti maistą.

įSPĖJIMAS! Prietaiso vidus yra labai karštas

Atidėto paleidimo funkcija:
Paspauskite mygtuką (D) "Atidėjimo laikas", pasirinkę norimą programą (žr. skyrių "Naudojimasis prietaisu").
Ekrane pasirodys laikmatis. Mygtukais G "+" ir H "-" nustatykite pageidaujamą atidėjimo laiką nuo 10 minučių iki 24 valandų.
Nustačius laiką, po 5 sekundžių prietaisas automatiškai pereis į atidėto paleidimo režimą, ekrane rodomas laikmatis pradės skaičiuoti laiką iki prietaiso paleidimo.
Norėdami sustabdyti atgalinį skaičiavimą, 3 sekundes palaikykite nuspaudę mygtuką (A) "paleisti / atšaukti".

Programos:
Vištienos sparneliai (1): programa, skirta ruošti žalią vištieną (vištienos sparnelius)
Prietaisas automatiškai 20 min. kaitins 180˚C temperatūroje.
Jei laikas arba temperatūra nėra pakankami, visada galite pakeisti laiką arba temperatūrą paspausdami laiko ir temperatūros valdymo mygtuką (C), o tada (G) mygtuką "-" (H) "+", kad sureguliuotumėte temperatūrą ir laiką.

Dešrainiai (2): programa, daugiausia naudojama dešrainiams ruošti.
Prietaisas automatiškai įkaista iki 190˚C ir 10 min
Jei laikas ar temperatūra nėra pakankami, visada galite pakeisti laiką ar temperatūrą paspausdami laiko ir temperatūros valdymo mygtuką (C), o tada (G) mygtuką "-" (H) "+", kad sureguliuotumėte temperatūrą ir

laiką.

Traškučiai (3): programa, daugiausia naudojama šaldytiems traškučiams.
Prietaisas automatiškai įkaista iki 190˚C temperatūros ir 13 min
Jei laiko ar temperatūros nepakanka, visada galite pakeisti laiką ar temperatūrą paspausdami laiko ir temperatūros valdymo mygtuką (C), o tada (G) mygtuką "-" (H) "+", kad sureguliuotumėte temperatūrą ir laiką.

Kiaušinių pyragas (4): ši programa daugiausia naudojama mini kiaušinių pyragams ruošti
Prietaisas automatiškai įkaista iki 180˚C temperatūros ir 10 min
Jei laiko ar temperatūros nepakanka, visada galite pakeisti laiką ar temperatūrą paspausdami laiko ir temperatūros valdymo mygtuką (C), o tada (G) mygtuką "-" (H) "+", kad sureguliuotumėte temperatūrą ir laiką.

Pica (5): programa, dažniausiai naudojama šaldytai picai kepti.
Prietaisas automatiškai įkaista 180˚C temperatūroje ir 10 min
Jei laiko ar temperatūros nepakanka, visada galite pakeisti laiką ar temperatūrą paspausdami laiko ir temperatūros valdymo mygtuką (C), o tada (G) mygtuką "-" (H) "+", kad sureguliuotumėte temperatūrą ir laiką.

Saldžiosios bulvės (6): ši programa daugiausia naudojama griežinėliais pjaustytoms saldžiosioms bulvėms (batatams) ruošti
Prietaisas automatiškai įkaista iki 190˚C temperatūros ir 38 min
Jei laiko ar temperatūros nepakanka, visada galite pakeisti laiką ar temperatūrą paspausdami laiko ir temperatūros valdymo mygtuką (C), o tada mygtuką (G) "-" (H) "+", kad sureguliuotumėte temperatūrą ir laiką.

Vištienos šlaunelės (7): Programa, naudojama žalios vištienos (vištienos šlaunelių) paruošimui
Prietaisas automatiškai įkaista iki 190˚C ir 20 min
Jei laikas arba temperatūra nėra pakankami, visada galite pakeisti laiką arba temperatūrą paspausdami laiko ir temperatūros valdymo mygtuką (C), o tada (G) mygtuką "-" (H) "+", kad sureguliuotumėte temperatūrą ir laiką.

Krevetės (8): Geriausiai tinka mažoms jūros gėrybėms, pavyzdžiui, krevetėms.
Prietaisas automatiškai įkaista iki 170˚C ir 10 min
Jei laiko ar temperatūros nepakanka, visada galite pakeisti laiką ar temperatūrą paspausdami laiko / temperatūros valdymo mygtuką (C), tada (G) "-" (H) "+" mygtuką, kad sureguliuotumėte temperatūrą ir laiką.

Kepsnys (9): Programa, daugiausia naudojama storesniems baltos arba raudonos mėsos gabalams.
Prietaisas automatiškai įkaista iki 180˚C ir 13 min
Jei laiko ar temperatūros nepakanka, visada galite pakeisti laiką ar temperatūrą paspausdami laiko ir temperatūros valdymo mygtuką (C), o tada (G) mygtuką "-" (H) "+", kad sureguliuotumėte temperatūrą ir laiką.

Žuvis (10): programa dažniausiai naudojama šaldytai apdorotai žuviai arba šviežiai žuviai.
Prietaisas automatiškai įkaista iki 200˚C temperatūros ir 20 min
Jei laiko ar temperatūros nepakanka, visada galite pakeisti laiką ar temperatūrą paspausdami laiko ir temperatūros valdymo mygtuką (C), o tada (G) mygtuką "-" (H) "+", kad sureguliuotumėte temperatūrą ir laiką.

Tortas (11): ši programa daugiausia naudojama pyragams ir keksiukams kepti
Prietaisas automatiškai įkaista iki 150˚C temperatūros ir 14 min
Jei laikas ar temperatūra nėra pakankami, visada galite pakeisti laiką ar temperatūrą paspausdami laiko ir temperatūros valdymo mygtuką (C), o tada (G) mygtuką "-" (H) "+", kad sureguliuotumėte temperatūrą ir laiką.

Žemės riešutai (12): programa, naudojama žemės riešutams skrudinti

Prietaisas automatiškai įkaista iki 190˚C temperatūros ir 10 min
Jei laikas ar temperatūra nėra pakankami, visada galite pakeisti laiką ar temperatūrą paspausdami laiko ir temperatūros valdymo mygtuką (C), o tada (G) mygtuką "-" (H) "+", kad sureguliuotumėte temperatūrą ir laiką.

PRIETAISO VALYMAS
1. Prieš valydami prietaisą, ištraukite jį iš elektros lizdo ir palaukite, kol prietaisas atvės.
2. Valykite drėgna, o paskui sausa šluoste (arba, jei reikia, popieriniu rankšluosčiu).
3. Sunkiau pašalinamus likučius išvalykite nedideliu kiekiu maistinio aliejaus ir po kelių minučių atsargiai pašalinkite medine mentele.
4. Nevalykite aštriomis, abrazyvinėmis šluostėmis ar kempinėmis, nenaudokite šveitimo miltelių, nes jie gali pažeisti glotnią nelimpančią krepšelio ir indo dangą.
5. Nemerkite prietaiso į vandenį.

Techniniai duomenys:
Talpa 5L
Įtampa: 220-240V ~ 50/60Hz
Nominali galia: 1500 W
Didžiausia galia: 2000 W
Energijos suvartojimas budėjimo režimu: 0,30 W

Atsargiai, karštas paviršius:

Prieinamų veikiančio prietaiso paviršių temperatūra gali būti aukšta. Nelieskite karštų prietaiso paviršių

Dėl aplinkos apsaugos. Informacija apie elektros ir elektroninės įrangos atliekas Vadovaudamiesi 2015 m. rugsėjo 11 d. Elektros ir elektroninės įrangos atliekų įstatymo 13 straipsnio 1 ir 2 dalimis, norėtume jus informuoti apie tinkamą elektros ir elektroninės įrangos atliekų tvarkymą:
1. Elektros ir elektroninės įrangos atliekas draudžiama dėti kartu su kitomis atliekomis - tai patvirtina "perbrauktos šiukšliadėžės" formos ženklas, nurodantis rūšiuoti šios rūšies atliekas.
2. Elektros ir elektroninės įrangos atliekose gali būti pavojingų medžiagų, mišinių ir komponentų, kurie, patekę į aplinką, gali kelti rimtą grėsmę žmonių ir gyvų organizmų sveikatai ir gyvybei. Jos gali sukelti įvairių sveikatos sutrikimų, pavyzdžiui, regos, klausos ir kalbos sutrikimų, taip pat gali pažeisti inkstus, kepenis ir širdį, sukelti odos ligas. Kenksmingos medžiagos taip pat gali daryti neigiamą poveikį kvėpavimo ir reprodukcinei sistemoms ir sukelti vėžinius pakitimus. Užterštame dirvožemyje augančių augalų ir iš jų gautų produktų vartojimas gali sukelti minėtą poveikį sveikatai.
3. Elektros ir elektroninės įrangos atliekos turėtų būti perduodamos tik įgaliotoms surinkimo vietoms, kurių sąrašas turėtų būti pateiktas kiekvienos savivaldybės interneto svetainėje.
4. Namų ūkiai atlieka svarbų vaidmenį prisidėdami prie pakartotinio naudojimo ir panaudojimo, įskaitant perdirbimą, įrangos atliekų. Jis taip pat atlieka svarbų vaidmenį elektros ir elektroninės įrangos atliekų tvarkymo sistemoje dėl galimybės tiesiogiai pristatyti įrangą į patvirtintas surinkimo vietas ir nepageidaujamų socialinių įpročių, dėl kurių įrangos atliekos paliekamos ne tam skirtose vietose, panaikinimo.
Be to, Grąžinkite elektros ir elektroninės įrangos atliekas jų pristatymo vietoje. Platintojas, tiekdamas pirkėjui namų ūkiams skirtą įrangą, privalo nemokamai priimti iš namų ūkių panaudotą įrangą jos pristatymo vietoje, jeigu panaudota įranga yra tos pačios rūšies ir atlieka tas pačias funkcijas kaip ir tiekiama įranga.
Kartoninės pakuotės ir polietileno (PE) maišeliai pagal jų aprašymą turėtų būti metami į atitinkamus atskiro komunalinių atliekų surinkimo konteinerius. Jei įrenginyje yra baterijų, jas reikia išimti ir išmesti atskirai į atliekų surinkimo ir saugojimo vietą.
Neišmeskite prietaiso į komunalinių atliekų konteinerį!!!
Paslaugų tarnyba Jei norite įsigyti atsarginių dalių arba pareikšti pretenziją, prašome tiesiogiai kreipkitės į kvitą išdavusį pardavėją.

Lietošanas instrukcija (LV)

VISPĀRĪGIE DROŠĪBAS NOSACĪJUMI
SVARĪGI LIETOŠANAS DROŠĪBAS NORĀDĪJUMI

UZMANĪGI IZLASIET UN SAGLABĀJIET TURPMĀKAI ATSAUCEI

1. Pirms ierīces lietošanas izlasiet lietošanas instrukciju un ievērojiet tajā ietvertos norādījumus. Ražotājs nav atbildīgs par bojājumiem, kas radušies, lietojot ierīci neatbilstoši paredzētajam lietošanas veidam vai nepareizi lietojot to.
2. Ierīce ir paredzēta tikai lietošanai mājsaimniecībā. Neizmantojiet ierīci citiem mērķiem, kas nav saderīgi ar tās paredzēto lietojumu.
3. Savienojiet ierīci tikai ar 220-240 V ~ 50/60 Hz iezemētu kontaktligzdu.
Lielākai lietošanas drošībai vienlaicīgi nepievienojiet vairākas elektroierīces vienā ķēdē.
4. Īpaši uzmanīgi lietojiet ierīci, ja tās klātbūtnē ir bērni. Neļaujiet bērniem spēlēties ar ierīci Neļaujiet bērniem vai citām personām, kas nav pazīstamas ar ierīci, to lietot.
5. BRĪDINĀJUMS: Šo ierīci drīkst lietot bērni, kas vecāki par 8 gadiem, un personas ar ierobežotām fiziskajām, maņu vai garīgajām spējām vai personas bez pieredzes un zināšanām par ierīci, ja to dara par viņu drošību atbildīgas personas uzraudzībā vai ja šīs personas ir saņēmušas norādījumus par ierīces drošu lietošanu un ir informētas par bīstamību, kas saistīta ar ierīces lietošanu. Bērni nedrīkst spēlēties ar šo aprīkojumu. Iekārtas tīrīšanu un apkopi nedrīkst veikt bērni, ja vien viņi nav vecāki par 8 gadiem un darbība tiek veikta uzraudzībā.
6. BRĪDINĀJUMS: neatstājiet ierīci pieslēgtu kontaktligzdai bez uzraudzības.
7. BRĪDINĀJUMS: nekad nenesiet ierīci, kad tā ir ieslēgta vai karsta.
8. BRĪDINĀJUMS: darba aprīkojuma pieejamo virsmu temperatūra var būt augsta, kad iekārta darbojas.

9. BRĪDINĀJUMS: glabājiet iekārtu un tās vadu bērniem, kas jaunāki par 8 gadiem, nepieejamā vietā.
10. BRĪDINĀJUMS: pēc lietošanas vienmēr izņemiet kontaktdakšu no strāvas kontaktligzdas, turot kontaktligzdu ar roku. Nevelciet par elektrotīkla vadu.
11. Brīdinājums: nelietojiet ierīci viegli uzliesmojošu materiālu tuvumā.
12. BRĪDINĀJUMS: Ierīcē nedrīkst ievietot kartonu, papīru, plastmasu vai citus viegli uzliesmojošus vai degošus priekšmetus.
13. Neiegremdējiet kabeli, kontaktdakšu vai visu ierīci ūdenī vai citā šķidrumā. Nepakļaujiet ierīci laikapstākļu iedarbībai (lietus, saule u. c.) un nelietojiet to mitros apstākļos (vannas istabās, mitros dzīvojamo māju apstākļos).
14. Periodiski pārbaudiet barošanas kabeļa stāvokli. Ja strāvas vads ir bojāts, iekārtu nedrīkst lietot. Lai izvairītos no briesmām, bojāts vads jānomaina specializētā remontdarbnīcā.
15. Neizmantojiet iekārtu ar bojātu strāvas vadu vai ja tā ir nokritusi vai citādi bojāta, vai nedarbojas pareizi. Neremontējiet ierīci paši, jo pastāv elektriskās strāvas trieciena risks. Bojāto ierīci nogādājiet kompetentā servisa centrā pārbaudei vai remontam. Jebkādus remontdarbus drīkst veikt tikai autorizēti servisa centri. Neatbilstošs remonts var radīt nopietnu risku lietotājam.
16. Novietojiet ierīci uz vēsas, stabilas, līdzenas virsmas, prom no karstām gatavošanas ierīcēm, piemēram, elektriskās plīts, gāzes degļa u. c..
17. Strāvas vads nedrīkst karāties pāri galda malai vai pieskarties karstām virsmām.
18. Papildu aizsardzībai ieteicams elektrības ķēdē uzstādīt atdalītās strāvas ierīci (RCD), kuras nominālā atdalītā strāva nepārsniedz 30 mA. Šajā jautājumā jākonsultējas ar

speciālistu elektriķi.
19. Ja ir nepieciešams izmantot pagarinātāju, izmantojiet tikai tādu modeli ar zemējuma tapu, kura nominālā strāva ir vismaz 10 A. Pagarinātāji, kas neatbilst šai prasībai, var pārkarst. Kabelim jābūt novietotam tā, lai izvairītos no nejaušas vilkšanas vai paklupšanas uz tā.
20. Nepieļaujiet, ka ierīces motora daļa saslapstās.
21. Novietojiet ierīci uz līdzenas, karstumizturīgas virsmas, prom no uzliesmojošiem materiāliem (aizkariem, drapējumiem, tapetēm u. c.). Lai nodrošinātu pareizu gaisa cirkulāciju, katrā ierīces pusē un vismaz 30 cm virs tās saglabājiet vismaz 10 cm brīvu vietu. Neaizsedziet ierīces ventilācijas atveres, jo tas var izraisīt ierīces pārkaršanu un bojājumus.
22. Nepieskarieties ierīces karstajām virsmām (durvīm, augšējam vai apakšējam panelim un sānu paneļiem). Izņemot vai pieskaroties karstajām daļām, izmantojiet aizsargcimdus.
23. Strāvas vadu nedrīkst novietot virs ierīces, un tas nedrīkst pieskarties karstām virsmām vai atrasties to tuvumā. Nenovietojiet ierīci zem elektriskās rozetes.
24. Nenovietojiet porcijas, kas aizņem visu ierīces tilpumu, jo tas var izraisīt ugunsgrēku un sabojāt ierīci.
25. Pēc gatavošanas vai pirms ierīces tīrīšanas atvienojiet strāvas vadu no kontaktligzdas un atstājiet to atdzist. Ļaujiet ierīcei atdzist pietiekami ilgu laiku, jo sakarsēta tā atdziest ļoti lēni.
26. Pēc katras lietošanas reizes iztīriet ierīci.
27. Korpusa tīrīšanai nelietojiet agresīvus mazgāšanas līdzekļus emulsiju, losjonu, past u. c. veidā, jo tie cita starpā var noņemt informatīvos grafiskos simbolus, piemēram, gradācijas, marķējumus, brīdinājuma zīmes u. c.
28. Tīrīšanai nelietojiet metāla stiepļu birstes. Pārlauzti

stieples fragmenti var nonākt saskarē ar elektriskajām daļām, radot elektriskās strāvas trieciena risku.
29. Iekārta nav paredzēta darbināšanai, izmantojot ārējus taimerus vai atsevišķu tālvadības sistēmu.
30. Augsto temperatūru dēļ īpaša piesardzība jāievēro, izņemot ceptus ēdienus, iztukšojot karstus taukus vai citus karstus šķidrumus.
31. Nenovietojiet ierīci zem virtuves skapīšiem, jo paaugstinās karstums un tvaiks.
32. Nemazgājiet metāla detaļas trauku mazgājamajās mašīnās, jo šajās ierīcēs izmantotie agresīvie mazgāšanas līdzekļi izraisa iepriekš minēto detaļu tumšošanos. Tās ieteicams mazgāt ar rokām, izmantojot parastos mazgāšanas līdzekļus.
33. Lai izvairītos no ierīces pārkaršanas, to neaizsedziet.
34. Nesakopjiet ierīcē neko citu, izņemot tai piederošos piederumus.
35. Neizmantojiet ierīci ar atvērtu trauku.

UZMANĪBU!
Ierīce ir aprīkota ar atliktās palaišanas funkciju, taču to ieteicams izmantot tikai tad, ja lietotājs atrodas mājās un ierīce ir uzraudzīta.

Režģis (5) ir aprīkots ar 4 motorizētām gumijām, kuras nedrīkst noņemt, jo tās ir karstumizturīgas.

Ierīces apraksts:
1. Vadības panelis
2. Caurspīdīgs logs
3. Gaisa izplūdes atvere
4. Korpuss
5. Ratiņi
6. Rokturis
7. Barošanas kabelis
8. Konteiners

Vadības panelis:
A: ieslēgšanas/izslēgšanas poga
B: funkciju izvēles poga
C: Temperatūras/laika regulēšanas pogas
D: Atliktās palaišanas pogas
E: Ventilatora darbības indikators
F: Temperatūras un laika indikators
G: "-" poga

H. "+" poga

Programmas:
1. Vistas spārniņi, 2. Desa, 3. Čipsi, 4. Olu pīrāgs, 5. Pica, 6. Saldie kartupeļi, 7. Vistas kājas, 8. Garneles, 9. Steiks, 10. Zivis, 11. Pīrāgs, 12. Zemesrieksti
Pirms pirmās lietošanas reizes
1. Noņemiet iepakojumu un noņemiet visas uzlīmes un piederumus, kas atrodas ierīces ārpusē un iekšpusē.
2. Rūpīgi notīriet režģi (5) un trauku tvertni (8) ar karstu ūdeni un nelielu daudzumu trauku mazgāšanas līdzekļa un sūkli, pēc tam noslaukiet tos ar tīru, mīkstu drānu
(Netīriet ierīci ar abrazīvām drānām vai sūkļiem, kā arī nelietojiet tīrīšanas pulverus, jo tie var sabojāt režģa un trauka gludo nelīpošo virsmu)
3. Novietojiet ierīci uz stabilas horizontālas virsmas, pievienojiet strāvas vadu, izvēlieties pirmo programmu (skatīt sadaļu par ierīces lietošanu), lai no ierīces noņemtu visas rūpnīcas smakas.
4. Programmas beigās atvienojiet strāvas vadu un atkārtojiet 2. darbību, lai vēlreiz notīrītu ierīci, kad tā ir pilnībā atdzisusi.

Nemazgājiet režģi (5) un trauku tvertni(8) trauku mazgājamajā mašīnā.

Ierīces lietošana:
1.Uzglabājiet ierīci, turot rokturi (6), izvelciet trauku (8) kopā ar restēm (5) no korpusa (4) un novietojiet uz stabilas virsmas.
2.Režģi (5) var noņemt no trauka (8)
3.Iepriekš sagatavotos produktus novietojiet uz režģa (5) uz trauka (8) dibena. Pēc tam ievietojiet trauku (8) korpusā (4). Piepildot trauku, nepārsniedziet trauka iekšpusē ievietoto MAX līmeni.
4.Pievienojiet slēgto ierīci pie iezemētas elektrības kontaktligzdas.
5.Ierīce ieslēgsies un izdos skaņas signālu. Ja nav izvēlēta neviena programma, pēc 1 minūtes ierīce pāries gaidīšanas režīmā. Lai atkal ieslēgtu ierīci, nospiediet pogu (A) "start / atcelt" .
6.Izmantojot funkciju izvēles pogu (B) "Funkcija", izvēlieties vēlamo programmu (1. tabula). Kad programma ir izvēlēta, varat mainīt temperatūru un laiku, nospiežot temperatūras / laika regulēšanas izvēles pogu (C) un pēc tam pogu G "+", H "-" . Ieteicams pievienot 3 minūtes gatavošanas laikam, salīdzinot ar ieprogrammēto izvēlnē, ja ierīce ir atdzisusi.
7.Kad ir izvēlēta vēlamā programma, pēc 4 sekundēm vai nospiežot pogu (A) "start/anulēt" , ierīce sāks darboties automātiski. Ierīces iekšpusē iedegsies (E) ventilatora darbības indikatora lampiņa un (F) lampiņa.
8.Kad darbība ir pabeigta, 3 reizes atskanēs skaņas signāls.
9.Lai priekšlaicīgi pārtrauktu ierīces darbību, uz 3 sekundēm nospiediet pogu (A) "sākt / atcelt".

Padomi:
Izkārtojiet ēdiena gabalus tā, lai starp tiem brīvi plūstu karsts gaiss.

Ierīcei ir programmu atmiņa, ja programmas laikā izņemat trauku (6), ierīce apstāsies, bet, kad trauku (6) ievietojat atpakaļ, tā turpinās darbu. Programmu var arī apturēt, vienreiz nospiežot pogu (A) "zvaigznīte/atcelt", un, nospiežot vēlreiz, darbs tiks atsākts.

Ja laiks vai temperatūra nav pietiekama, laiku vai temperatūru vienmēr var pielāgot, nospiežot laika/temperatūras regulēšanas pogu (D), pēc tam G "+", H "-" pogu, lai ēdienu precizētu.

Ieteicams izvēlētās programmas laikā ēdienu vismaz vienu reizi pagriezt vai samaisīt.

bRĪDINĀJUMS! Ierīces iekšpuse ir ļoti karsta

Atliktās palaišanas funkcija:
Pēc vēlamās programmas izvēles (skat. sadaļu "Ierīces lietošana") nospiediet pogu (D) "Aizkavēšanas laiks".
Displejā parādīsies taimeris. Izmantojiet G "+" un H "-" pogu, lai iestatītu vēlamo aiztures laiku no 10 minūtēm līdz 24 stundām.
Kad laiks būs iestatīts, pēc 5 sekundēm ierīce automātiski pāries atliktās palaišanas režīmā, displejā

parādīsies taimeris, kas sāks skaitīt laiku līdz ierīces palaišanai.
Lai pārtrauktu atpakaļskaitīšanu, turiet nospiestu pogu (A) "start / atcelt" 3 sekundes.

Programmas:
Vistas spārniņi (1): programma, ko izmanto jēlas vistas gaļas (vistas spārnu) pagatavošanai
Ierīce automātiski 20 minūtes karsē 180˚C temperatūrā.
Ja laiks vai temperatūra nav pietiekama, vienmēr var mainīt laiku vai temperatūru, nospiežot laika/temperatūras kontroles pogu (C) un pēc tam (G) "-" (H) "+" pogu, lai pielāgotu temperatūru un laiku.

Desu gatavošana (2): programma, ko galvenokārt izmanto desu pagatavošanai.
Ierīce automātiski sildīsies 190˚C temperatūrā un 10 minūtes sildīs
Ja laiks vai temperatūra nav pietiekama, vienmēr var mainīt laiku vai temperatūru, nospiežot laika/temperatūras kontroles pogu (C) un pēc tam (G) "-" (H) "+" pogu, lai pielāgotu temperatūru un laiku.

Čipsi (3): programma, ko galvenokārt izmanto saldētiem čipsiem.
Ierīce automātiski sildīsies 190˚C temperatūrā un 13 minūtes
Ja laiks vai temperatūra nav pietiekama, vienmēr varat mainīt laiku vai temperatūru, nospiežot laika/temperatūras kontroles pogu (C) un pēc tam (G) "-" (H) "+" pogu, lai pielāgotu temperatūru un laiku.

Olu pīrāgs (4): šo programmu galvenokārt izmanto, lai pagatavotu mini olu pīrāgus
Ierīce automātiski uzsildīsies 180˚C temperatūrā un 10 minūtes sildīs
Ja laiks vai temperatūra nav pietiekama, vienmēr varat mainīt laiku vai temperatūru, nospiežot laika/temperatūras kontroles pogu (C) un pēc tam (G) "-" (H) "+" pogu, lai pielāgotu temperatūru un laiku.

Pizza (5): programma, ko visbiežāk izmanto saldētas picas pagatavošanai.
Ierīce automātiski sildīsies 180˚C temperatūrā un 10 minūtes
Ja laiks vai temperatūra nav pietiekama, vienmēr varat mainīt laiku vai temperatūru, nospiežot laika/temperatūras kontroles pogu (C) un pēc tam (G) "-" (H) "+" pogu, lai pielāgotu temperatūru un laiku.

Saldie kartupeļi (6): šo programmu galvenokārt izmanto, lai sagatavotu šķēlēs sagrieztus batātes (batātes)
Ierīce automātiski sildīsies 190˚C temperatūrā un 38 minūtes
Ja laiks vai temperatūra nav pietiekama, vienmēr varat mainīt laiku vai temperatūru, nospiežot laika/temperatūras kontroles pogu (C) un pēc tam (G) "-" (H) "+" pogu, lai pielāgotu temperatūru un laiku.

Vistas kājas (7): Programma, ko izmanto jēlas vistas gaļas (vistas kājiņu) pagatavošanai
Ierīce automātiski sildīs 190˚C temperatūrā un 20 minūtes
Ja laiks vai temperatūra nav pietiekama, vienmēr varat mainīt laiku vai temperatūru, nospiežot laika/temperatūras kontroles pogu (C) un pēc tam (G) "-" (H) "+" pogu, lai pielāgotu temperatūru un laiku.

Garneles (8): Vispiemērotākās mazām jūras veltēm, piemēram, garnelēm.
Ierīce automātiski sildīs 170˚C temperatūrā 10 minūtes
Ja laiks vai temperatūra nav pietiekama, vienmēr varat mainīt laiku vai temperatūru, nospiežot laika/temperatūras kontroles pogu (C), pēc tam (G) "-" (H) "+" pogu, lai pielāgotu temperatūru un laiku.

Steiks (9): Programma, ko galvenokārt izmanto biezākiem baltās vai sarkanās gaļas gabaliem.
Ierīce automātiski sildās 180˚C temperatūrā un 13 minūtes
Ja laiks vai temperatūra nav pietiekama, vienmēr varat mainīt laiku vai temperatūru, nospiežot laika/temperatūras kontroles pogu (C) un pēc tam (G) "-" (H) "+" pogu, lai pielāgotu temperatūru un laiku.

Zivis (10): programma, ko visbiežāk izmanto saldētām apstrādātām zivīm vai svaigām zivīm.
Ierīce automātiski sildīsies 200˚C temperatūrā un 20 minūtes
Ja laiks vai temperatūra nav pietiekama, vienmēr varat mainīt laiku vai temperatūru, nospiežot laika/temperatūras kontroles pogu (C) un pēc tam (G) "-" (H) "+" pogu, lai pielāgotu temperatūru un laiku.

Kūka (11): šo programmu galvenokārt izmanto kūku un smalkmaizīšu cepšanai
Ierīce automātiski sildīsies 150˚C temperatūrā un 14 minūtes
Ja laiks vai temperatūra nav pietiekama, vienmēr varat mainīt laiku vai temperatūru, nospiežot laika/temperatūras kontroles pogu (C) un pēc tam (G) "-" (H) "+" pogu, lai pielāgotu temperatūru un laiku.

Zemesrieksti (12): programma, ko izmanto zemesriekstu grauzdēšanai
Ierīce automātiski sildīsies 190˚C temperatūrā un 10 minūtes
Ja laiks vai temperatūra nav pietiekama, vienmēr varat mainīt laiku vai temperatūru, nospiežot laika/temperatūras kontroles pogu (C) un pēc tam (G) "-" (H) "+" pogu, lai pielāgotu temperatūru un laiku.

IERĪCES TĪRĪŠANA
1. Pirms ierīces tīrīšanas atvienojiet to no elektrotīkla un pagaidiet, līdz ierīce ir atdzisusi.
2. Tīriet, izmantojot mitru, pēc tam sausu drānu (vai papīra dvieli, ja nepieciešams).
3. Sarežģītāk tīrāmus nosēdumus notīriet ar nelielu daudzumu pārtikas eļļas un pēc dažām minūtēm uzmanīgi noņemiet tos ar koka lāpstiņu.
4. Netīriet ar asām, abrazīvām drānām vai sūkļiem, kā arī nelietojiet tīrīšanas pulverus, jo tie var sabojāt grozu un trauku gludo, nepielipīgo pārklājumu.
5. Neiegremdējiet ierīci ūdenī.

Tehniskie dati:
Ietilpība 5L
Spriegums: 220-240V ~ 50/60Hz
Nominālā jauda: 1500 W
Maksimālā jauda: 2000W
Enerģijas patēriņš gaidīšanas režīmā: 0,30 W

Uzmanību, karsta virsma:

Darbojošās ierīces pieejamo virsmu temperatūra var būt augsta. Nepieskarieties ierīces karstajām virsmām

Vides aizsardzības nolūkā. Informācija par elektrisko un elektronisko iekārtu atkritumiem Saskaņā ar 2015. gada 11. septembra Elektrisko un elektronisko iekārtu atkritumu likuma 13. panta 1. un 2. punktu mēs vēlamies jūs informēt par pareizu rīcību ar elektrisko un elektronisko iekārtu atkritumiem:
1. Elektrisko un elektronisko iekārtu atkritumus ir aizliegts novietot kopā ar citiem atkritumiem - to apliecina marķējums "pārsvītrotas tvertnes" veidā, pasūtot šāda veida atkritumu selektīvu savākšanu.
2. Elektriskās un elektroniskās iekārtas var saturēt bīstamas vielas, maisījumus un sastāvdaļas, kas, nonākot vidē, var nopietni apdraudēt cilvēku un dzīvo organismu veselību un dzīvību. Tās var izraisīt virkni veselības problēmu, piemēram, redzes, dzirdes un runas traucējumus, var arī bojāt nieres, aknas un sirdi, kā arī izraisīt ādas slimības. Kaitīgās vielas var arī nelabvēlīgi ietekmēt elpošanas un reproduktīvo sistēmu un izraisīt vēža bojājumus. Augu, kas aug uz piesārņotas augsnes, un no tiem iegūtu produktu lietošana uzturā var izraisīt iepriekš minēto ietekmi uz veselību.
3. Elektrisko un elektronisko iekārtu atkritumi jānodod tikai autorizētiem savākšanas punktiem, kuru saraksts ir pieejams katras pašvaldības tīmekļa vietnē.
4. Mājsaimniecībām ir svarīga loma, veicinot iekārtu atkritumu atkārtotu izmantošanu un reģenerāciju, tostarp otrreizēju pārstrādi. Tai ir arī būtiska nozīme elektrisko un elektronisko iekārtu atkritumu apsaimniekošanas sistēmā, jo ir iespējams tās tieši nodot autorizētajos savākšanas punktos un novērst nevēlamus sociālos ieradumus, kuru rezultātā nolietotās iekārtas atstāj vietās, kas nav paredzētas šādiem nolūkiem.
Turklāt Nododiet elektrisko un elektronisko iekārtu atkritumus atpakaļ to nodošanas vietā. Izplatītājam, piegādājot mājsaimniecībām paredzētas iekārtas pircējam, ir pienākums bez maksas pieņemt atpakaļ no mājsaimniecībām izlietotās iekārtas šo iekārtu piegādes vietā, ja izlietotās iekārtas ir tāda paša veida un veic tādas pašas funkcijas kā piegādātās iekārtas. Kartona iepakojums un polietilēna (PE) maisiņi atbilstoši to aprakstam jāiemet atbilstošos sadzīves atkritumu dalītās vākšanas konteineros. Ja ierīcē ir baterijas, tās ir jāizņem un jāiznīcina atsevišķi savākšanas un uzglabāšanas vietā.
Neizmetiet ierīci sadzīves atkritumu tvertnē!!!
Servisa vietne Ja vēlaties iegādāties rezerves daļas vai iesniegt pretenziju, lūdzu, sazinieties ar sazinieties tieši ar tirgotāju, kas izdevis čeku.

Kasutusjuhend (ET)

ÜLDISED OHUTUSTINGIMUSED
OLULISED OHUTUSJUHISED KASUTAMISEKS

LUGEGE HOOLIKALT JA SÄILITAGE EDASPIDISEKS KASUTAMISEKS

1. Enne seadme kasutamist lugege kasutusjuhendit ja järgige selles sisalduvaid juhiseid. Tootja ei vastuta kahjustuste eest, mis on põhjustatud seadme mittesihipärasest kasutamisest või ebaõigest käsitsemisest.
2. Seade on mõeldud ainult koduseks kasutamiseks. Ärge kasutage seadet muul otstarbel, mis ei sobi kokku selle kasutusotstarbega.
3. Ühendage seade ainult 220-240 V ~ 50/60 Hz maandatud pistikupessa.
Suurema kasutuskindluse tagamiseks ärge ühendage korraga mitut elektriseadet ühte vooluahelasse.
4. Olge eriti ettevaatlik, kui kasutate seadet laste juuresolekul. Ärge lubage lastel seadmega mängida ärge lubage lastel või kellelgi, kes ei ole seadmega tuttav, seadet kasutada.
5. HOIATUS: Seda seadet võivad kasutada üle 8-aastased lapsed ja piiratud füüsilise, sensoorse või vaimse võimekusega isikud või isikud, kellel puuduvad kogemused või teadmised seadme kohta, kui seda tehakse nende ohutuse eest vastutava isiku järelevalve all või kui neile on antud juhised seadme ohutu kasutamise kohta ja nad on teadlikud seadme kasutamisega seotud ohtudest. Lapsed ei tohiks seadmetega mängida. Lapsed ei tohiks seadmeid puhastada ega hooldada, välja arvatud juhul, kui nad on üle 8 aasta vanad ja seda tehakse järelevalve all.
6. HOIATUS: ärge jätke seadet järelevalveta pistikupessa.
7. HOIATUS: ärge kunagi kandke seadet, kui see on sisse lülitatud või kui see on kuum.
8. HOIATUS: töötava seadme juurdepääsetavate pindade temperatuur võib olla kõrge, kui seade töötab.

9. HOIATUS: hoidke seade ja selle juhe alla 8-aastastele lastele kättesaamatus kohas.
10. HOIATUS: tõmmake pistik pärast kasutamist alati pistikupesast välja, hoides pistikupesast käega kinni. ÄRGE tõmmake pistikupesast.
11. HOIATUS: Ärge kasutage seadet tuleohtlike materjalide läheduses.
12. HOIATUS: Ärge asetage seadme sisse pappi, paberit, plasti või muid tuleohtlikke või sulavaid esemeid.
13. Ärge kastke kaablit, pistikut või kogu seadet vette või muusse vedelikku. Ärge pange seadet välja ilmastikutingimustele (vihm, päike jne.) ega kasutage seda niisketes tingimustes (vannitoas, niisketes elamutes).
14. Kontrollige regulaarselt toitejuhtme seisundit. Kui toitejuhe on kahjustatud, ei tohi seadet kasutada. Kahjustatud juhe tuleb ohu vältimiseks asendada spetsiaalses remonditöökojas.
15. Ärge kasutage seadet kahjustatud toitejuhtmega või kui see on maha kukkunud või muul viisil kahjustatud või ei tööta korralikult. Ärge parandage seadet ise, sest esineb elektrilöögi oht. Viige kahjustatud seade kontrollimiseks või parandamiseks pädevasse teeninduskeskusesse. Igasugust remonti võivad teostada ainult volitatud teeninduskeskused. Ebaõige remont võib kujutada endast tõsist ohtu kasutajale.
16. Asetage seade jahedale stabiilsele, tasasele pinnale, eemal kuumadest toiduvalmistamisseadmetest, nagu elektripliit, gaasipõleti jne.
17. Toitejuhe ei tohi rippuda üle lauaserva ega puutuda kuuma pinnaga kokku.
18. Täiendava kaitse tagamiseks on soovitatav paigaldada vooluahelasse jäävoolukaitseseade (RCD), mille nimivoolutugevus ei ületa 30 mA. Sellega seoses tuleks konsulteerida elektrispetsialistiga.

19. Kui on vaja kasutada pikenduskaablit, kasutage ainult sellist mudelit, mille maanduspolt on arvestatud vähemalt 10 A jaoks. Sellele nõudele mittevastavad pikendusjuhtmed võivad üle kuumeneda. Kaabel tuleb paigaldada nii, et vältida juhuslikku tõmbamist või komistamist.
20. Ärge laske seadme mootoriosa märjaks saada.
21. Asetage seade tasasele, kuumakindlale pinnale, eemal kergesti süttivatest materjalidest (kardinad, kardinad, tapeedid jne). Korraliku õhuringluse tagamiseks hoidke seadme mõlemal küljel vähemalt 10 cm vaba ruumi ja selle kohal vähemalt 30 cm. Ärge katke seadme ventilatsiooniavasid, sest see võib põhjustada seadme ülekuumenemist ja kahjustada seda.
22. Ärge puudutage seadme kuumi pindu (uks, ülemine või alumine paneel ja külgpaneelid). Kasutage kuumade osade eemaldamisel või puudutamisel kaitsekindaid.
23. Toitejuhe ei tohi asetada seadme kohale ega puudutada või olla kuumade pindade lähedal. Ärge asetage seadet pistikupesa alla.
24. Ärge asetage kogu seadme mahtu täitvaid osi, sest see võib põhjustada tulekahju ja kahjustada toodet.
25. Pärast toiduvalmistamist või enne seadme puhastamist tõmmake toitejuhe pistikupesast välja ja laske seadmel jahtuda. Laske seadmel piisavalt kaua jahtuda, sest kuumutamisel jahtub see väga aeglaselt.
26. Puhastage seadet pärast iga kasutamist.
27. Ärge kasutage korpuse puhastamiseks agressiivseid puhastusvahendeid emulsioonide, kreemide, pastade jms kujul, kuna need võivad muu hulgas eemaldada teabegraafilisi sümboleid, nagu gradatsioonid, märgised, hoiatusmärgid jms.
28. Ärge kasutage puhastamiseks metalltraatharju. Purunenud juhtmefragmendid võivad puutuda kokku

elektriliste osadega, tekitades elektrilöögi ohu.
29. Seade ei ole ette nähtud välise taimeri või eraldi kaugjuhtimissüsteemi kasutamiseks.
30. Kõrge temperatuuri tõttu tuleb küpsetatud toidu eemaldamisel, kuuma rasva või muude kuumade vedelike eemaldamisel olla eriti ettevaatlik.
31. Ärge asetage seadet köögikappide alla tõusva kuumuse ja auru tõttu.
32. Ärge peske metallosasid nõudepesumasinas, kuna nendes seadmetes kasutatavad agressiivsed pesuvahendid põhjustavad ülalnimetatud osade tumenemist. Neid on soovitatav pesta käsitsi, kasutades tavalisi pesuvahendeid.
33. Ärge katke seadet, et vältida ülekuumenemist.
34. Ärge hoidke seadmes midagi muud kui seadme juurde kuuluvaid tarvikuid.
35. Ärge kasutage seadet katmata mahutiga.

ETTEVAATUST!
Seade on varustatud hilinenud käivitusfunktsiooniga, kuid seda on soovitatav kasutada ainult siis, kui kasutaja on kodus ja seade on järelevalve all.

Ruut (5) on varustatud 4 mootoriga kummiga, mida ei tohi eemaldada, kuna need on kuumakindlad.

Seadme kirjeldus:
1. Juhtpaneel
2. Läbipaistev aken
3. Õhu väljalaskeava
4. Korpus
5. Võre
6. Käepide
7. Toitejuhe
8. Konteiner

Juhtpaneel:
A: sisse/välja nupp
B: Funktsiooni valimise nupp
C: Temperatuuri/aja reguleerimise nupud
D: Viivitatud käivitamise nupud
E: Ventilaatori töö indikaator
F: temperatuuri ja aja näidik
G: nupp "-"
H. "+" nupp

Programmid:
1. Kana tiivad, 2. Vorst, 3. Chips, 4. Munatort, 5. Pitsa, 6. Bataat, 7. Kanakoivad, 8. Krevetid, 9. Steik, 10.

Kala, 11. Pirukas, 12. Maapähklid
Enne esmakordset kasutamist
1. Eemaldage pakend ning kõik kleebised ja tarvikud, mis on seadme välis- ja siseküljel.
2. Puhastage rest (5) ja mahuti (8) põhjalikult kuuma vee, vähese koguse nõudepesuvahendi ja käsnaga ning pühkige need seejärel puhta pehme lapiga
(Ärge puhastage seadet abrasiivsete lappide või käsnadega ega kasutage puhastuspulbreid, sest need võivad kahjustada resti ja mahuti siledat mittekleepuvat pinda)
3. Asetage seade stabiilsele horisontaalsele pinnale, ühendage toitejuhe, valige esimene programm (vt seadme kasutamist käsitlevat peatükki), et eemaldada seadmest tehase lõhnad.
4. Programmi lõppedes tõmmake toitejuhe välja ja korrake 2. sammu, et puhastada seade uuesti, kui see on täielikult maha jahtunud.

Ärge peske grilli (5) ja konteinerit(8) nõudepesumasinas.

Seadme kasutamine:
1.Hoides käepidemest (6) kinni, tõmmake mahuti (8) koos restiga (5) korpusest (4) välja ja asetage see stabiilsele pinnale.
2.Võtab resti (5) mahutist (8) välja
3.Asetage eelnevalt ettevalmistatud tooted restile (5) mahuti (8) põhja. Seejärel asetage mahuti (8) korpusesse (4). Konteineri täitmisel ärge ületage konteineri sisse paigutatud MAX-taset.
4.Ühendage suletud seade maandatud pistikupessa.
5.Seade lülitub sisse ja annab helisignaali. Kui programmi ei ole valitud, läheb seade 1 minuti pärast ooterežiimi. Seadme uuesti sisselülitamiseks vajutage nuppu (A) "start / cancel" .
6.Kasutades funktsiooni valimise nuppu (B) "Function", valige soovitud programm (tabel 1). Kui programm on valitud, saate temperatuuri ja aega muuta, vajutades temperatuuri / aja reguleerimise valiku nuppu (C) ja seejärel nuppe G "+", H "-" . Soovitatav on lisada küpsetusaegadele 3 minutit, võrreldes programmeeritud menüüga, kui seade on jahtunud.
7.Kui soovitud programm on valitud, käivitub seade automaatselt 4 sekundi pärast või vajutades nuppu (A) "start / cancel" . Süttivad ventilaatori töö märgutuli (E) ja seadme sees olev märgutuli (F).
8.Kui töö on lõppenud, kõlab 3 korda helisignaal.
9.Seadme ennetähtaegseks lõpetamiseks vajutage 3 sekundit nuppu (A) "start / cancel".

Näpunäiteid:
Asetage toidutükid nii, et nende vahel oleks vaba kuuma õhu liikumine.

Seadmel on programmimälu, kui te võtate konteineri (6) programmi ajal välja, seiskub seade, kui te panete konteineri (6) tagasi, jätkab seade tööd. Programmi saab ka peatada, vajutades üks kord nuppu (A) "star / cancel", uuesti vajutades jätkub töö.

Kui aeg või temperatuur ei ole piisav, saate alati aega või temperatuuri reguleerida, vajutades aja/temperatuuri reguleerimise nuppu (D), seejärel nuppu G "+", H "-", et toitu täpsustada.

Soovitatav on toitu valitud programmi ajal vähemalt üks kord keerata või segada.

hOIATUS! Seadme sisemus on väga kuum

Viivitatud käivitamise funktsioon:
Pärast soovitud programmi valimist (vt jaotist seadme kasutamine) vajutage nuppu (D) "Viivitusaeg". Ekraanile ilmub taimeri. Kasutage nuppe G "+" ja H "-", et seadistada soovitud viivitusaeg vahemikus 10 minutit kuni 24 tundi.
Kui aeg on seadistatud, lülitub seade 5 sekundi pärast automaatselt hilinenud käivitusrežiimi, ekraanil olev taimer hakkab tagasi lugema aega, kuni seade käivitub.
Tagasilugemise peatamiseks hoidke 3 sekundit all nuppu (A) "start / cancel".

Programmid:
Kana tiivad (1): programm, mida kasutatakse toore kanaliha (kanatiivad) valmistamiseks
Seade kuumutab automaatselt 180˚C juures 20 minutit.
Kui aeg või temperatuur ei ole piisav, saate alati muuta aega või temperatuuri, vajutades aja/temperatuuri

kontrollnuppu (C) ja seejärel (G) "-" (H) "+" nuppu, et reguleerida temperatuuri ja aega.

Vorst (2): Programm, mida kasutatakse peamiselt vorstide valmistamiseks.
Seade kuumutab automaatselt 190˚C ja 10 minutit
Kui aeg või temperatuur ei ole piisav, saate alati muuta aega või temperatuuri, vajutades aja/temperatuuri reguleerimise nuppu (C) ja seejärel (G) "-" (H) "+" nuppu, et reguleerida temperatuuri ja aega.

Chips (3): Programm, mida kasutatakse peamiselt külmutatud Chipside jaoks.
Seade kuumutab automaatselt 190˚C ja 13 minuti jooksul
Kui aeg või temperatuur ei ole piisav, saate alati muuta aega või temperatuuri, vajutades aja/temperatuuri reguleerimise nuppu (C) ja seejärel (G) "-" (H) "+" nuppu, et reguleerida temperatuuri ja aega.

Munatort (4): Programmi kasutatakse peamiselt minimunatortide valmistamiseks
Seade kuumeneb automaatselt 180˚C ja 10 minuti jooksul
Kui aeg või temperatuur ei ole piisav, saate alati muuta aega või temperatuuri, vajutades aja/temperatuuri kontrollnuppu (C) ja seejärel (G) "-" (H) "+" nuppu, et reguleerida temperatuuri ja aega.

Pizza (5): programm, mida kasutatakse kõige sagedamini külmutatud pizza valmistamiseks.
Seade kuumutab automaatselt 180˚C ja 10 minutit
Kui aeg või temperatuur ei ole piisav, saate alati muuta aega või temperatuuri, vajutades aja/temperatuuri kontrollnuppu (C) ja seejärel (G) "-" (H) "+" nuppu, et reguleerida temperatuuri ja aega.

Bataat (6): programmi kasutatakse peamiselt viilutatud bataadi (jamss) valmistamiseks
Seade kuumutab automaatselt 190˚C juures ja 38 minuti jooksul
Kui aeg või temperatuur ei ole piisav, saate alati muuta aega või temperatuuri, vajutades aja/temperatuuri reguleerimise nuppu (C) ja seejärel (G) "-" (H) "+" nuppu, et reguleerida temperatuuri ja aega.

Kanajalad (7): Programm, mida kasutatakse toore kanaliha (kanakoivad) valmistamiseks
Seade kuumutab automaatselt 190˚C ja 20 minutit
Kui aeg või temperatuur ei ole piisav, saate alati muuta aega või temperatuuri, vajutades aja/temperatuuri reguleerimise nuppu (C) ja seejärel (G) "-" (H) "+" nuppu, et reguleerida temperatuuri ja aega.

Krevetid (8): Parim väikeste mereandide, näiteks krevettide jaoks.
Seade kuumutab automaatselt 170˚C ja 10 minutit
Kui aeg või temperatuur ei ole piisav, saate alati muuta aega või temperatuuri, vajutades aja/temperatuuri kontrollnuppu (C),seejärel (G) "-" (H) "+" nuppu, et reguleerida temperatuuri ja aega.

Pihvipraad (9): Programm, mida kasutatakse peamiselt paksemate valge või punase liha jaotustükkide jaoks.
Seade kuumutab automaatselt 180˚C ja 13 minutit
Kui aeg või temperatuur ei ole piisav, saate alati muuta aega või temperatuuri, vajutades aja/temperatuuri reguleerimise nuppu (C) ja seejärel (G) "-" (H) "+" nuppu, et reguleerida temperatuuri ja aega.

Kala (10): Programm, mida kasutatakse kõige sagedamini külmutatud töödeldud kala või värske kala puhul.
Seade kuumutab automaatselt 200˚C juures ja 20 minuti jooksul
Kui aeg või temperatuur ei ole piisav, saate alati muuta aega või temperatuuri, vajutades aja/temperatuuri reguleerimise nuppu (C) ja seejärel (G) "-" (H) "+" nuppu, et reguleerida temperatuuri ja aega.

Kook (11): Programmi kasutatakse peamiselt kookide ja muffinite küpsetamiseks
Seade kuumutab automaatselt 150˚C ja 14 minutit
Kui aeg või temperatuur ei ole piisav, saate alati muuta aega või temperatuuri, vajutades aja/temperatuuri kontrollnuppu (C) ja seejärel (G) "-" (H) "+" nuppu, et reguleerida temperatuuri ja aega.

Maapähklid (12): Programm, mida kasutatakse maapähklite röstimiseks
Seade kuumeneb automaatselt 190˚C juures ja 10 minuti jooksul
Kui aeg või temperatuur ei ole piisav, saate alati muuta aega või temperatuuri, vajutades aja/temperatuuri reguleerimise nuppu (C) ja seejärel (G) "-" (H) "+" nuppu, et reguleerida temperatuuri ja aega.

SEADME PUHASTAMINE
1. Enne seadme puhastamist tõmmake see vooluvõrgust välja ja oodake, kuni seade on jahtunud.
2. Puhastage seadet niiske ja seejärel kuiva lapiga (või vajadusel paberrätikuga).
3. Raskemini eemaldatavate jääkide puhul pintseldage neid väikese koguse toiduõliga ja eemaldage need mõne minuti pärast ettevaatlikult puulusikaga.
4. Ärge puhastage teravate, abrasiivsete lappide või käsnadega ega kasutage puhastuspulbreid, sest need võivad kahjustada korvi ja mahuti siledat, mittekleepuvat katet.
5. Ärge kastke seadet vette.

Tehnilised andmed:
Maht 5L
Pinge: 220-240V ~ 50/60Hz
Nimivõimsus: 1500W
Maksimaalne võimsus: 2000W
Energiatarve ooterežiimis: 0,30W

Ettevaatust kuumale pinnale:

	Töötava seadme juurdepääsetavate pindade temperatuur võib olla kõrge. Ärge puudutage seadme kuumi pindu

Keskkonna huvides. Teave elektri- ja elektroonikaseadmete jäätmete kohta Vastavalt 11. septembri 2015. aasta elektri- ja elektroonikaseadmete jäätmete seaduse artikli 13 lõigetele 1 ja 2 soovime teid teavitada elektri- ja elektroonikaseadmete jäätmete nõuetekohasest käitlemisest:
1. Elektri- ja elektroonikaseadmete jäätmeid on keelatud paigutada koos muude jäätmetega - seda kinnitab märgistus "läbi kriipsutatud prügikasti" näol, millega antakse korraldus seda liiki jäätmete valikuliseks kogumiseks.
2. Elektri- ja elektroonikaseadmed võivad sisaldada ohtlikke aineid, segusid ja komponente, mis keskkonda sattudes võivad kujutada tõsist ohtu inimeste ja elusorganismide tervisele ja elule. Need võivad põhjustada arvukaid terviseprobleeme, näiteks nägemis-, kuulmis- ja kõnehäireid, samuti võivad need kahjustada neerusid, maksa ja südant ning põhjustada nahahaigusi. Kahjulikud ained võivad avaldada kahjulikku mõju ka hingamis- ja reproduktiivsüsteemile ning põhjustada vähkkasvajaid. Saastunud mullal kasvavate taimede ja neist saadud toodete tarbimine võib põhjustada eespool nimetatud tervisemõjusid.
3. Elektri- ja elektroonikaseadmete jäätmed tuleks anda ainult volitatud kogumispunktidesse, mille nimekiri peaks olema iga omavalitsuse veebilehel.
4. Kodumajapidamistel on oluline roll seadmete korduvkasutamisele ja taaskasutamisele, sealhulgas ringlussevõtule, kaasaaitamisel. Samuti on tal võtmeroll elektri- ja elektroonikaseadmete jäätmekäitlussüsteemis tänu võimalusele anda need otse volitatud kogumispunktidesse ja kõrvaldada ebasoovitavad sotsiaalsed harjumused, mille tulemusel jäetakse jäätmeid kohtadesse, mis ei ole selleks ette nähtud.
Lisaks sellele, Tagastada elektri- ja elektroonikaseadmete jäätmed üleandmiskohas. Kui turustaja tarnib ostjale kodumajapidamistele mõeldud seadmeid, on ta kohustatud võtma kodumajapidamistelt kasutatud seadmeid tasuta tagasi nende tarnimiskohas, tingimusel et kasutatud seadmed on sama tüüpi ja täidavad samu funktsioone kui tarnitud seadmed. Papppakendid ja polüetüleenkotid (PE-kotid) tuleb vastavalt nende kirjeldusele panna asjakohastesse konteineritesse olmejäätmete eraldi kogumiseks. Kui seadmes on patareid, tuleb need eemaldada ja eraldi kogumis- ja ladustamiskohas kõrvaldada.
Ärge visake seadet olmejäätmete konteinerisse!!!
Hooldus Kui soovite osta varuosasid või esitada pretensiooni, siis palun võtke otse ühendust edasimüüjaga, kes väljastas kviitungi.

Használati útmutató (HU)

ÁLTALÁNOS BIZTONSÁGI FELTÉTELEK
FONTOS BIZTONSÁGI UTASÍTÁSOK A HASZNÁLATHOZ
FIGYELMESEN OLVASSA EL ÉS ŐRIZZE MEG A KÉSŐBBI HASZNÁLATRA

1. A készülék használata előtt olvassa el a kezelési útmutatót, és kövesse az abban foglalt utasításokat. A gyártó nem vállal felelősséget a készülék nem rendeltetésszerű használatából vagy helytelen kezeléséből eredő károkért.
2. A készüléket kizárólag háztartási használatra szánták. Ne használja más, a rendeltetésszerű használattal össze nem egyeztethető célra.
3. A készüléket csak 220-240V ~ 50/60 Hz-es földelt konnektorba csatlakoztassa.
A nagyobb használati biztonság érdekében ne csatlakoztasson egyszerre több elektromos készüléket egy áramkörhöz.
4. Legyen különösen óvatos, ha a készüléket gyermekek jelenlétében használja. Ne engedje, hogy a gyermekek játszanak a készülékkel ne engedje, hogy gyermekek vagy a készüléket nem ismerő személyek használják a készüléket.
5. FIGYELMEZTETÉS: Ezt a készüléket 8 évnél idősebb gyermekek és csökkent fizikai, érzékszervi vagy szellemi képességű személyek, illetve a készülékkel kapcsolatos tapasztalattal vagy ismeretekkel nem rendelkező személyek akkor használhatják, ha ezt a biztonságukért felelős személy felügyelete mellett teszik, vagy ha a készülék biztonságos használatára vonatkozó utasításokat kaptak, és tisztában vannak a készülék használatával kapcsolatos veszélyekkel. Gyermekek nem játszhatnak a berendezéssel. A berendezés tisztítását és karbantartását gyermekek csak akkor végezhetik, ha elmúltak 8 évesek, és a tevékenységet felügyelet mellett végzik.
6. FIGYELMEZTETÉS: a készüléket ne hagyja felügyelet nélkül a konnektorba dugva.
7. FIGYELMEZTETÉS: soha ne vigye a készüléket bekapcsolt állapotban vagy forró állapotban.
8. FIGYELMEZTETÉS: a működtető berendezés

hozzáférhető felületeinek hőmérséklete magas lehet, amikor a berendezés üzemel.
9. FIGYELMEZTETÉS: a készüléket és annak vezetékét 8 év alatti gyermekek elől elzárva kell tartani.
10. FIGYELMEZTETÉS: használat után mindig húzza ki a dugót a konnektorból úgy, hogy a kezével megfogja a konnektort. NE húzza meg a hálózati kábelt.
11. FIGYELMEZTETÉS: Ne használja a készüléket gyúlékony anyagok közelében.
12. FIGYELMEZTETÉS: Ne helyezzen kartont, papírt, műanyagot vagy más gyúlékony vagy gyúlékony tárgyakat a készülék belsejébe.
13. Ne merítse a kábelt, a dugót vagy az egész készüléket vízbe vagy más folyadékba. Ne tegye ki a készüléket időjárási körülményeknek (eső, nap stb.), és ne használja párás körülmények között (fürdőszoba, párás lakókocsi).
14. Rendszeresen ellenőrizze a tápkábel állapotát. Ha a tápkábel sérült, a készüléket nem szabad használni. A sérült kábelt a veszély elkerülése érdekében szakszervizben kell kicserélni.
15. Ne használja a berendezést sérült tápkábellel, vagy ha a készüléket leejtették, vagy más módon megsérült, illetve nem működik megfelelően. Ne javítsa meg a készüléket saját maga, mert áramütés veszélye áll fenn. A sérült készüléket vigye el ellenőrzésre vagy javításra egy hozzáértő szervizbe. Bármilyen javítást csak az erre felhatalmazott szervizközpontok végezhetnek. A nem megfelelő javítás komoly veszélyt jelenthet a felhasználóra nézve.
16. A készüléket hideg, stabil, vízszintes felületre kell helyezni, távol a forró főzőberendezésektől, például elektromos tűzhelytől, gázégőtől stb.
17. A tápkábel nem lóghat az asztal széle fölé, és nem érhet forró felülethez.

18. A további védelem érdekében ajánlatos az elektromos áramkörbe egy olyan hibásáramú készüléket (RCD) beszerelni, amelynek névleges hibaáramú értéke nem haladja meg a 30 mA-t. Ezzel kapcsolatban villanyszerelő szakemberrel kell konzultálni.
19. Ha hosszabbító kábel használata szükséges, csak olyan modellt használjon, amelynek földelőcsapja legalább 10 A névleges áramerősségű. Az ennek a követelménynek nem megfelelő hosszabbító kábelek túlmelegedhetnek. A kábelt úgy kell lefektetni, hogy elkerülhető legyen a véletlen meghúzás vagy botlás.
20. Ne engedje, hogy a készülék motoros része vizes legyen.
21. A készüléket vízszintes, hőálló felületen, gyúlékony anyagoktól (függöny, drapéria, tapéta stb.) távol helyezze el. A megfelelő légáramlás biztosítása érdekében tartson legalább 10 cm szabad helyet a készülék mindkét oldalán és legalább 30 cm-t a készülék felett. Ne takarja le a készülék szellőzőnyílásait, mert ez túlmelegedést és a termék károsodását okozhatja.
22. Ne érintse meg a készülék forró felületeit (ajtó, felső vagy alsó panel és oldallapok). Használjon védőkesztyűt, ha bármilyen forró alkatrészt eltávolít vagy megérint.
23. A tápkábelt nem szabad a készülék fölé fektetni, és nem szabad forró felületekhez érni vagy azok közelében feküdni. Ne helyezze a készüléket konnektor alá.
24. Ne tegyen a készülék teljes térfogatát elfoglaló részeket, mert ez tüzet és a termék károsodását okozhatja.
25. Főzés után vagy a készülék tisztítása előtt húzza ki a tápkábelt a konnektorból, és hagyja kihűlni. Hagyja a készüléket kellően hosszú ideig hűlni, mivel melegítéskor nagyon lassan hűl le.
26. Minden használat után tisztítsa meg a készüléket.
27. Ne használjon agresszív tisztítószereket emulziók,

krémek, paszták stb. formájában a készülékház tisztításához, mivel ezek többek között eltávolíthatják az információs grafikai szimbólumokat, mint például a beosztásokat, jelöléseket, figyelmeztető jeleket stb.
28. Ne használjon fém drótkefét a tisztításhoz. A letört huzaldarabkák érintkezhetnek az elektromos alkatrészekkel, ami áramütés veszélyét rejti magában.
29. A készüléket nem úgy tervezték, hogy külső időzítővel vagy külön távirányítóval működjön.
30. A magas hőmérséklet miatt különös óvatossággal kell eljárni a megsült ételek eltávolításakor, a forró zsír vagy más forró folyadékok eltávolításakor.
31. A készüléket a felszálló hő és gőz miatt ne helyezze a konyhaszekrények alá.
32. Ne mossa a fém alkatrészeket mosogatógépben, mivel az ezekben a készülékekben használt agresszív mosószerek a fent említett alkatrészek sötétedését okozzák. Javasoljuk, hogy kézzel, hagyományos mosogatószerekkel mossák őket.
33. A túlmelegedés elkerülése érdekében ne takarja le a készüléket.
34. Ne tároljon a készülékben a hozzá tartozó tartozékokon kívül mást.
35. Ne használja a készüléket fedetlen edénnyel.

VIGYÁZAT!
A készülék késleltetett indítási funkcióval van felszerelve, de ezt csak akkor ajánlott használni, ha a felhasználó otthon tartózkodik, és a készülék felügyelet alatt áll.

A rostély (5) 4 motoros gumival van felszerelve, amelyeket nem szabad eltávolítani, mivel hőállóak.

A készülék leírása:
1. Vezérlőpanel
2. Átlátszó ablak
3. Légkivezetés
4. Ház
5. Rács
6. Fogantyú
7. Tápkábel
8. Tartály

Vezérlőpanel:
A: Be/ki gomb
B: Funkcióválasztó gomb
C: Hőmérséklet/idő beállítási gombok
D: Késleltetett indítás gombok
E: A ventilátor működésének jelzője
F: Hőmérséklet és idő kijelző
G: "-" gomb
H. "+" gomb

Programok:
1. Csirkeszárny, 2. Kolbász, 3. Chips, 4. Tojásos lepény, 5. Pizza, 6. Édesburgonya, 7. Csirkecomb, 8. Garnéla, 9. Steak, 10. Hal, 11. Pite, 12. Mogyoró
Első használat előtt
1. Távolítsa el a csomagolást, valamint a készülék külső és belső oldalán található matricákat és tartozékokat.
2. Alaposan tisztítsa meg a rácsot (5) és a tartályt (8) forró vízzel, kevés mosogatószerrel és egy szivaccsal, majd törölje át őket egy tiszta, puha ruhával
(Ne tisztítsa a készüléket dörzsölő kendővel vagy szivaccsal, és ne használjon tisztítóport, mert ezek károsíthatják a rács és a tartály sima tapadásmentes felületét)
3. Helyezze a készüléket egy stabil vízszintes felületre, dugja be a hálózati kábelt, válassza ki az első programot (lásd a készülék használatáról szóló részt), hogy eltávolítsa a készülékből az esetleges gyári szagokat.
4. A program végén húzza ki a tápkábelt, és ismételje meg a 2. lépést a készülék teljes lehűlését követően a tisztításhoz.

Ne mossa a grillrácsot (5) és a tartályt(8) a mosogatógépben.

A készülék használata:
1.A fogantyút (6) megfogva húzza ki a tartályt (8) a ráccsal (5) együtt a házból (4), és helyezze stabil felületre.
2.A rács (5) eltávolítható a tartályból (8)
3.Helyezze az előzőleg előkészített termékeket a rácsra (5) a tartály (8) alján. Ezután helyezze a tartályt (8) a házba (4). A tartály feltöltésekor ne lépje túl a tartályban elhelyezett MAX szintet.
4.Csatlakoztassa a lezárt készüléket egy földelt konnektorba.
5.A készülék bekapcsol és hangjelzést ad. Ha nincs program kiválasztva, a készülék 1 perc után készenléti üzemmódba kapcsol. A készülék visszakapcsolásához nyomja meg az (A) "start / cancel" gombot .
6.A funkcióválasztó gomb (B) "Funkció" segítségével válassza ki a kívánt programot (1. táblázat). A program kiválasztása után a hőmérsékletet és az időt a hőmérséklet / időszabályozó választógomb (C), majd a G "+", H "-" gomb megnyomásával módosíthatja . Javasoljuk, hogy a programozott menühöz képest 3 percet adjunk hozzá a főzési időhöz, ha a készüléket lehűtjük.
7.A kívánt program kiválasztása után a készülék 4 másodperc múlva automatikusan elindul, vagy a "start / cancel" gomb (A) megnyomásával . A ventilátor működésének jelzőfénye (E) és a készülék belsejében lévő fény (F) világítani fog.
8.A működés befejezésekor 3 hangjelzés hallatszik.
9.A készülék idő előtti kikapcsolásához nyomja meg az (A) "start / cancel" gombot 3 másodpercig.

Tippek:
Az ételdarabokat úgy helyezze el, hogy a forró levegő szabadon áramolhasson közöttük.

A készülék programmemóriával rendelkezik, ha egy program közben kiveszi a tartályt (6), a készülék leáll, ha visszateszi a tartályt (6), a készülék tovább működik. A program szüneteltethető a "star / cancel" gomb (A) egyszeri megnyomásával is, ismételt megnyomásával folytatódik a munka.

Ha az idő vagy a hőmérséklet nem megfelelő, bármikor beállíthatja az időt vagy a hőmérsékletet az idő/hőmérséklet szabályozó gomb (D) megnyomásával, majd a G "+", H "-" gomb megnyomásával finomíthatja az ételt.

Célszerű a kiválasztott program során legalább egyszer megforgatni vagy megkeverni az ételt.

fIGYELMEZTETÉS! A készülék belseje nagyon forró

Késleltetett indítás funkció:
A kívánt program kiválasztása után (lásd a készülék használata című fejezetet) nyomja meg a "Késleltetett idő" gombot (D).
A kijelzőn megjelenik az időzítő. A G "+" és H "-" gombok segítségével állítsa be a kívánt késleltetési időt 10 perc és 24 óra között.
Az idő beállítása után a készülék 5 másodperc múlva automatikusan késleltetett indítási módba lép, a kijelzőn megjelenő időzítő elkezdi visszaszámolni az időt, amíg a készülék elindul.
A visszaszámlálás leállításához tartsa lenyomva a "start / cancel" gombot (A) 3 másodpercig.

Programok:
Csirkeszárny (1): nyers csirkehús (csirkeszárny) elkészítésére szolgáló program
A készülék automatikusan 180˚C-on melegít 20 percig.
Ha az idő vagy a hőmérséklet nem megfelelő, bármikor módosíthatja az időt vagy a hőmérsékletet az idő/hőmérséklet szabályozó gomb (C), majd a (G) "-" (H) "+" gomb megnyomásával a hőmérséklet és az idő beállításához.

Kolbász (2): Elsősorban kolbászok készítésére szolgáló program.
A készülék automatikusan 190˚C-ra melegszik fel, és 10 percig melegíti a húst
Ha az idő vagy a hőmérséklet nem megfelelő, bármikor módosíthatja az időt vagy a hőmérsékletet az idő/hőmérséklet szabályozó gomb (C), majd a (G) "-" (H) "+" gomb megnyomásával a hőmérséklet és az idő beállításához.

Chips (3): Elsősorban fagyasztott Chipshez használt program.
A készülék automatikusan 190˚C-on és 13 percig melegít
Ha az idő vagy a hőmérséklet nem megfelelő, bármikor módosíthatja az időt vagy a hőmérsékletet az idő/hőmérséklet szabályozó gomb (C), majd a (G) "-" (H) "+" gomb megnyomásával a hőmérséklet és az idő beállításához.

Tojástorta (4): A program elsősorban mini tojástorták készítésére szolgál
A készülék automatikusan 180˚C-on melegszik fel, és 10 percig
Ha az idő vagy a hőmérséklet nem megfelelő, bármikor módosíthatja az időt vagy a hőmérsékletet az idő/hőmérséklet szabályozó gomb (C), majd a (G) "-" (H) "+" gomb megnyomásával a hőmérséklet és az idő beállításához.

Pizza (5): a fagyasztott pizza készítéséhez leggyakrabban használt program.
A készülék automatikusan 180˚C-on és 10 percig melegít
Ha az idő vagy a hőmérséklet nem megfelelő, bármikor módosíthatja az időt vagy a hőmérsékletet az idő/hőmérséklet szabályozó gomb (C), majd a (G) "-" (H) "+" gomb megnyomásával a hőmérséklet és az idő beállításához.

Édesburgonya (6): A program elsősorban szeletelt édesburgonya (jamgyökér) elkészítésére szolgál
A készülék automatikusan 190˚C-on és 38 percig melegít
Ha az idő vagy a hőmérséklet nem megfelelő, bármikor módosíthatja az időt vagy a hőmérsékletet az idő/hőmérséklet szabályozó gomb (C), majd a (G) "-" (H) "+" gomb megnyomásával a hőmérséklet és az idő beállításához.

Csirkecombok (7): Nyers csirkehús (csirkecomb) elkészítésére szolgáló program
A készülék automatikusan 190˚C-on és 20 percig melegíti a húst
Ha az idő vagy a hőmérséklet nem megfelelő, bármikor módosíthatja az időt vagy a hőmérsékletet az idő/hőmérséklet szabályozó gomb (C), majd a (G) "-" (H) "+" gomb megnyomásával a hőmérséklet és az idő beállításához.

Garnélarák (8): A legjobb az olyan apró tenger gyümölcseihez, mint a garnélarák.
A készülék automatikusan 170˚C-on és 10 percig melegít

Ha az idő vagy a hőmérséklet nem megfelelő, bármikor módosíthatja az időt vagy a hőmérsékletet az idő/hőmérséklet szabályozó gomb (C) megnyomásával,majd a (G) "-" (H) "+" gomb megnyomásával beállíthatja a hőmérsékletet és az időt.

Steak (9): Elsősorban vastagabb fehér vagy vörös húsdarabokhoz használt program.
A készülék automatikusan 180˚C-on melegíti a húst 13 percig
Ha az idő vagy a hőmérséklet nem megfelelő, bármikor módosíthatja az időt vagy a hőmérsékletet az idő/hőmérséklet szabályozó gomb (C), majd a (G) "-" (H) "+" gomb megnyomásával a hőmérséklet és az idő beállításához.

Hal (10): A leggyakrabban használt program fagyasztott feldolgozott halakhoz vagy friss halakhoz.
A készülék automatikusan 200˚C-on és 20 percen keresztül melegít
Ha az idő vagy a hőmérséklet nem megfelelő, bármikor módosíthatja az időt vagy a hőmérsékletet az idő/hőmérséklet szabályozó gomb (C), majd a (G) "-" (H) "+" gomb megnyomásával a hőmérséklet és az idő beállításához.

Sütemény (11): A program elsősorban sütemények és muffinok sütésére szolgál
A készülék automatikusan 150˚C-ra melegszik fel, és 14 percig melegíti a süteményt
Ha az idő vagy a hőmérséklet nem megfelelő, bármikor módosíthatja az időt vagy a hőmérsékletet az idő/hőmérséklet szabályozó gomb (C), majd a (G) "-" (H) "+" gomb megnyomásával a hőmérséklet és az idő beállításához.

Földimogyoró (12): A földimogyoró sütéséhez használt program
A készülék automatikusan 190˚C-on és 10 percig melegít
Ha az idő vagy a hőmérséklet nem megfelelő, bármikor módosíthatja az időt vagy a hőmérsékletet az idő/hőmérséklet szabályozó gomb (C), majd a (G) "-" (H) "+" gomb megnyomásával a hőmérséklet és az idő beállításához.

A KÉSZÜLÉK TISZTÍTÁSA
1. A készülék tisztítása előtt húzza ki a készüléket a hálózati aljzatból, és várja meg, amíg a készülék lehűl.
2. Tisztítsa meg nedves, majd száraz ruhával (vagy szükség esetén papírtörlővel).
3. A nehezebben eltávolítható maradványokat kefével kenje be egy kis étolajjal, és néhány perc elteltével óvatosan távolítsa el egy fa spatulával.
4. Ne tisztítsa éles, súroló kendővel vagy szivaccsal, illetve ne használjon súrolóport, mivel ezek károsíthatják a kosár és a tartály sima, tapadásmentes bevonatát.
5. Ne merítse a készüléket vízbe.

Műszaki adatok:
Kapacitás 5L
Feszültség: 60/60Hz: 220-240V ~ 50/60Hz
Névleges teljesítmény: 1500W
Maximális teljesítmény: 2000W
Készenléti energiafogyasztás: 0,30W

Vigyázat forró felület:

	Az üzemelő készülék hozzáférhető felületeinek hőmérséklete magas lehet. Ne érintse meg a készülék forró felületeit

A környezet védelme érdekében. Információk az elektromos és elektronikus berendezések hulladékáról A 2015. szeptember 11-i elektromos és elektronikus berendezések hulladékairól szóló törvény 13. cikkének (1) és (2) bekezdése értelmében tájékoztatjuk Önt az elektromos és elektronikus berendezések hulladékainak megfelelő kezeléséről:

1. Tilos az elektromos és elektronikus berendezések hulladékát más hulladékkal együtt elhelyezni - ezt "áthúzott kuka" formájában történő jelölés igazolja, elrendelve az ilyen típusú hulladékok szelektív gyűjtését.
2. Az elektromos és elektronikus berendezések veszélyes anyagokat, keverékeket és összetevőket tartalmazhatnak, amelyek a környezetbe kerülve komoly veszélyt jelenthetnek az emberek és az élő szervezetek egészségére és életére. Ezek számos egészségügyi problémát okozhatnak, például látás-, hallás- és beszédzavarokat, károsíthatják a vesét, a májat és a szívet, valamint bőrbetegségeket okozhatnak. A káros anyagok káros hatással lehetnek a légző- és a reproduktív rendszerre is, és rákos elváltozásokhoz vezethetnek. A szennyezett talajon termő növények és a belőlük származó termékek fogyasztása a fent említett egészségügyi hatásokat eredményezheti.
3. Az elektromos és elektronikus berendezések hulladékát csak az erre felhatalmazott gyűjtőhelyeken szabad leadni, amelyek listáját az egyes önkormányzatok honlapján kell közzétenni.
4. A háztartások fontos szerepet játszanak a hulladékeszközök újrahasználatához és hasznosításához, beleértve az újrafeldolgozást is, való hozzájárulásban. Az elektromos és elektronikus berendezések hulladékgazdálkodási rendszerében is kulcsszerepet játszik, mivel közvetlenül az engedélyezett gyűjtőhelyeken lehet leadni, és kiküszöbölhetők azok a nemkívánatos társadalmi szokások, amelyek a hulladékkészülékek nem erre a célra szolgáló helyeken való elhagyását eredményezik.

Továbbá, Az elektromos és elektronikus berendezések hulladékainak visszaszolgáltatása a leadás helyén. A forgalmazó, ha háztartásoknak szánt készüléket ad át a vásárlónak, köteles a háztartásokból származó hulladékkészüléket a készülék átadásának helyén térítésmentesen visszavenni, feltéve, hogy a használt készülék ugyanolyan típusú és ugyanolyan funkciót lát el, mint a szállított készülék.

A kartoncsomagolást és a polietilén (PE) zsákokat a leírásuknak megfelelően a települési hulladék elkülönített gyűjtésére szolgáló megfelelő konténerekbe kell elhelyezni. Ha a készülékben akkumulátorok vannak, azokat ki kell venni és külön kell elhelyezni egy gyűjtő- és tárolóhelyen.

Ne dobja a készüléket a kommunális hulladékgyűjtő edénybe!!!

Szerviz Ha pótalkatrészeket szeretne vásárolni vagy reklamációt kíván benyújtani, kérjük, hogy forduljon közvetlenül a nyugtát kiállító kereskedőhöz.

Manual de utilizare (RO)

CONDIȚII GENERALE DE SIGURANȚĂ
INSTRUCȚIUNI IMPORTANTE DE SIGURANȚĂ PENTRU UTILIZARE
CITIȚI CU ATENȚIE ȘI PĂSTRAȚI PENTRU REFERINȚE VIITOARE

1. Citiți instrucțiunile de utilizare înainte de a utiliza aparatul și urmați instrucțiunile conținute în acestea. Producătorul nu este răspunzător pentru daunele cauzate de utilizarea aparatului în mod neconform cu destinația sa sau de manipularea necorespunzătoare.
2. Aparatul este destinat exclusiv uzului casnic. Nu îl utilizați în niciun alt scop incompatibil cu destinația sa.
3. Conectați aparatul numai la o priză cu împământare de 220-240V ~ 50/60 Hz.
Pentru o mai mare siguranță a utilizării, nu conectați simultan mai multe aparate electrice la un singur circuit.
4. Aveți grijă deosebită atunci când utilizați aparatul în

prezența copiilor. Nu permiteți copiilor să se joace cu aparatul nu permiteți copiilor sau oricărei persoane care nu este familiarizată cu aparatul să îl utilizeze.
5. AVERTISMENT: Acest aparat poate fi utilizat de copii cu vârsta de peste 8 ani și de persoane cu capacitate fizică, senzorială sau mentală limitată sau de persoane fără experiență sau cunoștințe despre aparat, dacă acest lucru se face sub supravegherea unei persoane responsabile de siguranța lor sau dacă li s-au dat instrucțiuni privind utilizarea în siguranță a aparatului și sunt conștienți de pericolele asociate cu utilizarea acestuia. Copiii nu trebuie să se joace cu echipamentul. Curățarea și întreținerea echipamentului nu trebuie efectuate de copii decât dacă aceștia au peste 8 ani și dacă activitatea este efectuată sub supraveghere.
6. AVERTISMENT: nu lăsați aparatul conectat la o priză nesupravegheat.
7. AVERTISMENT: nu transportați niciodată aparatul când acesta este pornit sau când este fierbinte.
8. AVERTISMENT: temperatura suprafețelor accesibile ale echipamentului de funcționare poate fi ridicată atunci când echipamentul este în funcțiune.
9. AVERTISMENT: țineți aparatul și cablul acestuia departe de copiii sub 8 ani.
10. AVERTISMENT: Scoateți întotdeauna ștecherul din priza de alimentare după utilizare ținând priza cu mâna. NU trageți de cablul de alimentare.
11. AVERTISMENT: Nu utilizați aparatul în apropierea materialelor inflamabile.
12. AVERTISMENT: Nu plasați în interiorul aparatului carton, hârtie, plastic sau alte articole inflamabile sau fuzibile.
13. Nu scufundați cablul, fișa sau întregul aparat în apă sau alt lichid. Nu expuneți aparatul la condițiile meteorologice (ploaie, soare etc.) și nu îl utilizați în condiții de umiditate (băi,

rulote umede).
14. Verificați periodic starea cablului de alimentare. Dacă cablul de alimentare este deteriorat, echipamentul nu trebuie utilizat. Un cablu deteriorat trebuie înlocuit de o unitate de reparații specializată pentru a evita pericolul.
15. Nu utilizați echipamentul cu un cablu de alimentare deteriorat sau dacă acesta a fost scăpat sau deteriorat în orice alt mod sau nu funcționează corect. Nu reparați singur aparatul, deoarece există riscul de electrocutare. Duceți aparatul deteriorat la un centru de service competent pentru inspecție sau reparație. Orice reparație poate fi efectuată numai de către centrele de service autorizate. Repararea necorespunzătoare poate reprezenta un risc grav pentru utilizator.
16. Așezați aparatul pe o suprafață rece, stabilă, plană, departe de aparatele de gătit fierbinți, cum ar fi un aragaz electric, un arzător cu gaz etc..
17. Cablul de alimentare nu trebuie să atârne peste marginea mesei sau să atingă suprafețe fierbinți.
18. Pentru protecție suplimentară, este recomandabil să instalați în circuitul electric, un dispozitiv de curent rezidual (RCD) cu un curent rezidual nominal care să nu depășească 30 mA. Un electrician specializat trebuie consultat în acest sens.
19. În cazul în care este necesară utilizarea unui cablu prelungitor, utilizați numai un model cu un pin de împământare nominal pentru cel puțin 10 A. Cablurile prelungitoare care nu îndeplinesc această cerință se pot supraîncălzi. Cablul trebuie să fie așezat astfel încât să se evite tragerea accidentală sau împiedicarea de acesta.
20. Nu permiteți ca partea motorului aparatului să se ude.
21. Așezați aparatul pe o suprafață plană, rezistentă la căldură, departe de materiale inflamabile (perdele, draperii,

tapet etc.). Pentru a asigura circulația corespunzătoare a aerului, păstrați un spațiu liber de cel puțin 10 cm pe fiecare parte a aparatului și de cel puțin 30 cm deasupra acestuia. Nu acoperiți orificiile de ventilație ale aparatului, deoarece acest lucru poate provoca supraîncălzirea și deteriorarea produsului.
22. Nu atingeți suprafețele fierbinți ale aparatului (ușa, panoul superior sau inferior și panourile laterale). Folosiți mănuși de protecție atunci când îndepărtați sau atingeți orice părți fierbinți.
23. Cablul de alimentare nu trebuie așezat peste aparat și nu trebuie să atingă sau să se afle în apropierea suprafețelor fierbinți. Nu așezați aparatul sub o priză electrică.
24. Nu puneți porțiuni care să ocupe întregul volum al aparatului, deoarece acest lucru poate provoca incendii și deteriorarea produsului.
25. După gătit sau înainte de a curăța aparatul, scoateți cablul de alimentare din priză și lăsați-l să se răcească. Lăsați aparatul să se răcească pentru o perioadă suficient de lungă, deoarece acesta se răcește foarte lent atunci când este încălzit.
26. Curățați aparatul după fiecare utilizare.
27. Nu utilizați detergenți agresivi sub formă de emulsii, loțiuni, paste etc. pentru a curăța carcasa, deoarece aceștia pot, printre altele, să îndepărteze simbolurile grafice de informare, cum ar fi gradațiile, marcajele, semnele de avertizare etc.
28. Nu utilizați perii metalice de sârmă pentru curățare. Fragmentele de sârmă rupte pot intra în contact cu piesele electrice, prezentând un risc de electrocutare.
29. Echipamentul nu este proiectat să funcționeze utilizând temporizatoare externe sau un sistem separat de telecomandă.

30. Din cauza temperaturilor ridicate, trebuie acordată o atenție deosebită la îndepărtarea alimentelor coapte, îndepărtarea grăsimii fierbinți sau a altor lichide fierbinți.
31. Nu așezați aparatul sub dulapurile de bucătărie din cauza căldurii și aburului care se ridică.
32. Nu spălați piesele metalice în mașinile de spălat vase, deoarece detergenții agresivi utilizați în aceste aparate fac ca piesele menționate mai sus să se întunece. Se recomandă ca acestea să fie spălate manual, folosind lichide de spălat convenționale.
33. Nu acoperiți aparatul pentru a evita supraîncălzirea.
34. Nu depozitați în aparat nimic altceva decât accesoriile care îi aparțin.
35. Nu utilizați aparatul cu un recipient neacoperit.

ATENȚIE!
Aparatul este echipat cu o funcție de pornire întârziată, dar se recomandă utilizarea acesteia numai atunci când utilizatorul este acasă și aparatul este supravegheat.

Grătarul (5) este echipat cu 4 cauciucuri motorizate care nu trebuie îndepărtate, deoarece sunt rezistente la căldură.

Descrierea aparatului:
1. Panou de comandă
2. Fereastră transparentă
3. Ieșire aer
4. Carcasă
5. Grilaj
6. Mâner
7. Cablu de alimentare
8. Container

Panou de control:
A: Buton pornire/oprire
B: Buton de selectare a funcției
C: Butoane de reglare a temperaturii/timpului
D: butoane de pornire întârziată
E: Indicator de funcționare a ventilatorului
F: Afișajul temperaturii și al orei
G: Butonul "-"
H. Butonul "+"

Programe:
1. 1. Aripi de pui, 2. Cârnați, 3. Chips, 4. Tartă cu ouă, 5. Pizza, 6. Cartofi dulci, 7. Picioare de pui, 8. Creveți, 9. Friptură, 10. Pește, 11. Plăcintă, 12. Alune
Înainte de prima utilizare

1. Îndepărtați ambalajul și toate autocolantele și accesoriile care se află pe exteriorul și interiorul aparatului.
2. Curățați temeinic grătarul (5) și recipientul (8) cu apă fierbinte și o cantitate mică de detergent de vase și un burete, apoi ștergeți-le cu o cârpă curată și moale
(Nu curățați aparatul cu cârpe sau bureți abrazivi și nu folosiți pudre de curățat, deoarece acestea pot deteriora suprafața netedă antiaderentă a grătarului și a recipientului)
3. Așezați aparatul pe o suprafață orizontală stabilă, conectați cablul de alimentare, selectați primul program (a se vedea secțiunea privind utilizarea aparatului) pentru a elimina eventualele mirosuri de fabrică din aparat.
4. La sfârșitul programului, scoateți cablul de alimentare din priză și repetați pasul 2 pentru a-l curăța din nou după ce s-a răcit complet.

Nu spălați grătarul (5) și recipientul(8) în mașina de spălat vase.

Utilizarea aparatului:
1.Ținând mânerul (6), scoateți recipientul (8) împreună cu grătarul (5) din carcasă (4) și așezați-le pe o suprafață stabilă.
2.Grătarul (5) poate fi scos din recipient (8)
3.Așezați produsele preparate anterior pe grătarul (5) de pe fundul recipientului (8). Apoi așezați recipientul (8) în carcasă (4). Atunci când umpleți recipientul, nu depășiți nivelul MAX plasat în interiorul recipientului.
4.Conectați aparatul închis la o priză cu împământare.
5.Aparatul se va porni și va emite o alarmă sonoră. Dacă nu este selectat niciun program, aparatul va intra în modul de așteptare după 1 minut. Pentru a porni din nou aparatul, apăsați butonul (A) "pornire / anulare" .
6.Cu ajutorul butonului de selectare a funcției (B) "Funcție", selectați programul dorit (tabelul 1). După selectarea programului, puteți modifica temperatura și timpul apăsând butonul de selectare a controlului temperaturii / timpului (C) și apoi butonul G "+", H "-" . Se recomandă adăugarea a 3 minute la timpul de gătire, raportat la meniul programat, dacă aparatul este răcit.
7.După selectarea programului dorit, aparatul va porni automat după 4 secunde sau prin apăsarea butonului (A) "start / cancel" . Se vor aprinde indicatorul luminos (E) de funcționare a ventilatorului și indicatorul luminos (F) din interiorul aparatului.
8.Când operațiunea este finalizată, se va auzi un bip de 3 ori.
9.Pentru a opri aparatul mai devreme, apăsați butonul (A) "start / cancel" timp de 3 secunde.

Sfaturi:
Aranjați bucățile de mâncare astfel încât să existe un flux liber de aer cald între ele.

Aparatul are o memorie de program, dacă scoateți recipientul (6) în timpul unui program, aparatul se va opri, când puneți recipientul (6) la loc, acesta va continua lucrul. Programul poate fi, de asemenea, întrerupt prin apăsarea o dată a butonului (A) "star / cancel", apăsarea din nou va relua lucrul.

Dacă timpul sau temperatura nu sunt suficiente, puteți ajusta întotdeauna timpul sau temperatura apăsând butonul de control al timpului/temperaturii (D), apoi butonul G "+", H "-" pentru a rafina mâncarea.

Este recomandabil să întoarceți sau să amestecați alimentele cel puțin o dată în timpul programului selectat.

aTENȚIE! Interiorul aparatului este foarte fierbinte

Funcție de pornire întârziată:
După selectarea programului dorit (a se vedea secțiunea Utilizarea aparatului), apăsați butonul (D) "Timp de întârziere".
Pe afișaj va apărea un temporizator. Utilizați butoanele G "+" și H "-" pentru a seta timpul de întârziere dorit de la 10 minute la 24 de ore.
Odată ce timpul a fost setat, aparatul va intra automat în modul de pornire întârziată după 5 secunde, cronometrul de pe afișaj va începe numărătoarea inversă a timpului până la pornirea aparatului.
Pentru a opri numărătoarea inversă, țineți apăsat butonul (A) "start / cancel" timp de 3 secunde.

Programe:

Aripi de pui (1): program utilizat pentru prepararea cărnii crude de pui (aripi de pui)
Aparatul se va încălzi automat la 180˚C timp de 20 de minute.
Dacă timpul sau temperatura nu sunt suficiente, puteți modifica oricând timpul sau temperatura apăsând butonul de control al timpului/temperaturii (C) și apoi butonul (G) "-" (H) "+" pentru a regla temperatura și timpul.

Cârnați (2): Un program utilizat în principal pentru prepararea cârnaților.
Aparatul se va încălzi automat la 190˚C și timp de 10 minute
Dacă timpul sau temperatura nu sunt suficiente, le puteți modifica oricând apăsând butonul de control al timpului/temperaturii (C) și apoi butonul (G) "-" (H) "+" pentru a regla temperatura și timpul.

Chips (3): Un program utilizat în principal pentru chipsuri congelate.
Aparatul se va încălzi automat la 190˚C și timp de 13 minute
Dacă timpul sau temperatura nu sunt suficiente, le puteți modifica oricând apăsând butonul de control al timpului/temperaturii (C) și apoi butonul (G) "-" (H) "+" pentru a regla temperatura și timpul.

Tartă cu ouă (4): Programul este utilizat în principal pentru a prepara mini tarte cu ouă
Aparatul se va încălzi automat la 180˚C și timp de 10 minute
Dacă timpul sau temperatura nu sunt suficiente, le puteți modifica oricând apăsând butonul de control al timpului/temperaturii (C) și apoi butonul (G) "-" (H) "+" pentru a regla temperatura și timpul.

Pizza (5): programul cel mai frecvent utilizat pentru pizza congelată.
Aparatul se va încălzi automat la 180˚C și timp de 10 minute
Dacă timpul sau temperatura nu sunt suficiente, le puteți modifica oricând apăsând butonul de control al timpului/temperaturii (C) și apoi butonul (G) "-" (H) "+" pentru a regla temperatura și timpul.

Cartofi dulci (6): programul este utilizat în principal pentru a pregăti cartofi dulci feliați (yams)
Aparatul se va încălzi automat la 190˚C și timp de 38 de minute
Dacă timpul sau temperatura nu sunt suficiente, le puteți modifica oricând apăsând butonul de control al timpului/temperaturii (C) și apoi butonul (G) "-" (H) "+" pentru a regla temperatura și timpul.

Picioare de pui (7): Program utilizat pentru prepararea cărnii crude de pui (pulpe de pui)
Aparatul se va încălzi automat la 190˚C și timp de 20 de minute
Dacă timpul sau temperatura nu sunt suficiente, puteți modifica oricând timpul sau temperatura apăsând butonul de control al timpului/temperaturii (C) și apoi butonul (G) "-" (H) "+" pentru a regla temperatura și timpul.

Creveți (8): Cel mai bun pentru fructe de mare mici, cum ar fi creveții.
Aparatul se va încălzi automat la 170˚C și timp de 10 minute
Dacă timpul sau temperatura nu sunt suficiente, le puteți modifica întotdeauna apăsând butonul de control al timpului/temperaturii (C),apoi butonul (G) "-" (H) "+" pentru a regla temperatura și timpul.

Friptură (9): Un program utilizat în principal pentru bucăți mai groase de carne albă sau roșie.
Aparatul se va încălzi automat la 180˚C și timp de 13 minute
Dacă timpul sau temperatura nu sunt suficiente, le puteți modifica oricând apăsând butonul de control al timpului/temperaturii (C) și apoi butonul (G) "-" (H) "+" pentru a regla temperatura și timpul.

Pește (10): Programul cel mai des utilizat pentru pește procesat congelat sau pește proaspăt.
Aparatul se va încălzi automat la 200˚C și timp de 20 de minute
Dacă timpul sau temperatura nu sunt suficiente, le puteți modifica oricând apăsând butonul de control al timpului/temperaturii (C) și apoi butonul (G) "-" (H) "+" pentru a regla temperatura și timpul.

Tort (11): Programul este utilizat în principal pentru a coace prăjituri și brioșe
Aparatul se va încălzi automat la 150˚C și timp de 14 minute
Dacă timpul sau temperatura nu sunt suficiente, le puteți modifica oricând apăsând butonul de control al timpului/temperaturii (C) și apoi butonul (G) "-" (H) "+" pentru a regla temperatura și timpul.

Arahide (12): Program utilizat pentru prăjirea arahidelor

Aparatul se va încălzi automat la 190˚C și timp de 10 minute
Dacă timpul sau temperatura nu sunt suficiente, le puteți modifica oricând apăsând butonul de control al timpului/temperaturii (C) și apoi butonul (G) "-" (H) "+" pentru a regla temperatura și timpul.

CURĂȚAREA APARATULUI
1. Înainte de a curăța aparatul, scoateți-l din priză și așteptați până când aparatul se răcește.
2. Curățați folosind o cârpă umedă, apoi uscată (sau șervețel de hârtie, dacă este necesar).
3. Pentru reziduurile mai greu de îndepărtat, periați cu o cantitate mică de ulei comestibil și după câteva minute îndepărtați-le ușor cu o spatulă de lemn.
4. Nu curățați cu cârpe sau bureți ascuțiți și abrazivi și nu folosiți pudre de curățat, deoarece acestea pot deteriora învelișul neted și antiaderent al coșului și al recipientului.
5. Nu scufundați aparatul în apă.

Date tehnice:
Capacitate 5L
Tensiune: 220-240V ~ 50/60Hz
Putere nominală: 1500W
Putere maximă: 2000W
Consum de energie în standby: 0.30W

Atenție la suprafața fierbinte:

	Temperatura suprafețelor accesibile ale unui aparat în funcțiune poate fi ridicată. Nu atingeți suprafețele fierbinți ale aparatului

Pentru binele mediului. Informații privind deșeurile de echipamente electrice și electronice În conformitate cu articolul 13 alineatele (1) și (2) din Legea privind deșeurile de echipamente electrice și electronice din 11 septembrie 2015, dorim să vă informăm cu privire la gestionarea corectă a deșeurilor de echipamente electrice și electronice:
1. Este interzisă depozitarea deșeurilor de echipamente electrice și electronice împreună cu alte deșeuri - acest lucru este confirmat prin marcarea sub forma unei "pubele barate", ordonând colectarea selectivă a acestui tip de deșeuri.
2. Echipamentele electrice și electronice pot conține substanțe, amestecuri și componente periculoase care, atunci când sunt eliberate în mediu, pot reprezenta o amenințare gravă pentru sănătatea și viața oamenilor și a organismelor vii. Acestea pot duce la o serie de probleme de sănătate, cum ar fi tulburări de vedere, auz și vorbire, pot afecta, de asemenea, rinichii, ficatul și inima și pot provoca boli de piele. Substanțele nocive pot avea, de asemenea, efecte negative asupra sistemelor respirator și reproducător și pot duce la leziuni canceroase. Consumul de plante care cresc pe soluri contaminate și de produse derivate din acestea poate duce la efectele asupra sănătății menționate mai sus.
3. Deșeurile de echipamente electrice și electronice ar trebui predate numai la punctele de colectare autorizate, a căror listă ar trebui să fie inclusă pe site-ul internet al fiecărei municipalități.
4. Gospodăria joacă un rol important în contribuția la reutilizarea și recuperarea, inclusiv reciclarea, deșeurilor de echipamente. De asemenea, gospodăria joacă un rol-cheie în sistemul de gestionare a deșeurilor de echipamente electrice și electronice datorită posibilității de livrare directă la punctele de colectare autorizate și eliminării obiceiurilor sociale nedorite care duc la abandonarea deșeurilor de echipamente în locuri care nu sunt destinate acestor scopuri.
În plus, Returnarea deșeurilor de echipamente electrice și electronice la locul de livrare. Un distribuitor, atunci când furnizează unui cumpărător echipamente destinate gospodăriilor, este obligat să preia gratuit deșeurile de echipamente de la gospodării la locul de livrare a echipamentelor respective, cu condiția ca echipamentele folosite să fie de același tip și să îndeplinească aceleași funcții ca echipamentele furnizate.
Ambalajele de carton și sacii de polietilenă (PE) trebuie să fie plasate în containerele corespunzătoare pentru colectarea separată a deșeurilor municipale, în conformitate cu descrierea acestora. În cazul în care aparatul conține baterii, acestea trebuie îndepărtate și eliminate separat la un centru de colectare și depozitare.
Nu aruncați aparatul în containerul pentru deșeuri municipale!!!
Service Dacă doriți să achiziționați piese de schimb sau să faceți o reclamație, vă rugăm să contactați direct distribuitorul care a emis chitanța.

Návod k použití (CS)

OBECNÉ BEZPEČNOSTNÍ PODMÍNKY
DŮLEŽITÉ BEZPEČNOSTNÍ POKYNY PRO POUŽITÍ

PEČLIVĚ SI PŘEČTĚTE A USCHOVEJTE PRO BUDOUCÍ POUŽITÍ

1. Před použitím spotřebiče si přečtěte návod k obsluze a dodržujte pokyny v něm uvedené. Výrobce neodpovídá za škody způsobené používáním spotřebiče v rozporu s jeho určením nebo nesprávným zacházením.
2. Spotřebič je určen pouze pro použití v domácnosti. Nepoužívejte jej k jiným účelům, které nejsou slučitelné s jeho určením.
3. Spotřebič připojujte pouze do uzemněné zásuvky 220-240 V ~ 50/60 Hz.
Pro větší bezpečnost používání nepřipojujte k jednomu obvodu více elektrických spotřebičů současně.
4. Při používání spotřebiče v přítomnosti dětí dbejte zvýšené opatrnosti. Nedovolte dětem, aby si se spotřebičem hrály nedovolte dětem nebo osobám, které nejsou se spotřebičem obeznámeny, aby jej používaly.
5. VAROVÁNÍ: Toto zařízení mohou používat děti starší 8 let a osoby s omezenými fyzickými, smyslovými nebo duševními schopnostmi nebo osoby bez zkušeností a znalostí zařízení, pokud tak činí pod dohledem osoby odpovědné za jejich bezpečnost nebo pokud jim byly poskytnuty pokyny k bezpečnému používání zařízení a jsou si vědomy nebezpečí spojených s jeho používáním. Děti by si se zařízením neměly hrát. Čištění a údržbu zařízení by neměly provádět děti, pokud jim není více než 8 let a činnost neprovádějí pod dohledem.
6. VAROVÁNÍ: nenechávejte spotřebič zapojený do zásuvky bez dozoru.
7. VAROVÁNÍ: nikdy nepřenášejte zapnutý nebo horký spotřebič.
8. VAROVÁNÍ: teplota přístupných povrchů provozního

zařízení může být za chodu zařízení vysoká.
9. VAROVÁNÍ: zařízení a jeho kabel uchovávejte mimo dosah dětí mladších 8 let.
10. VAROVÁNÍ: po použití vždy vytáhněte zástrčku ze zásuvky tak, že ji přidržíte rukou. Netahejte za síťovou šňůru.
11. VAROVÁNÍ: nepoužívejte spotřebič v blízkosti hořlavých materiálů.
12. VAROVÁNÍ: Dovnitř spotřebiče nevkládejte lepenku, papír, plasty ani jiné hořlavé nebo hořlavé předměty.
13. Neponořujte kabel, zástrčku ani celý přístroj do vody nebo jiné kapaliny. Nevystavujte přístroj povětrnostním vlivům (déšť, slunce apod.) a nepoužívejte jej ve vlhkých podmínkách (koupelny, vlhké obytné vozy).
14. Pravidelně kontrolujte stav napájecího kabelu. Pokud je napájecí kabel poškozený, zařízení se nesmí používat. Poškozený kabel by měl být vyměněn v odborném servisu, aby se předešlo nebezpečí.
15. Zařízení nepoužívejte s poškozeným napájecím kabelem nebo pokud bylo upuštěno nebo jinak poškozeno nebo nefunguje správně. Neopravujte zařízení sami, protože hrozí nebezpečí úrazu elektrickým proudem. Poškozený spotřebič odneste do příslušného servisního střediska ke kontrole nebo opravě. Veškeré opravy smí provádět pouze autorizované servisní středisko. Neodborná oprava může pro uživatele představovat vážné riziko.
16. Spotřebič umístěte na chladný stabilní, rovný povrch, mimo dosah horkých varných spotřebičů, jako je elektrický sporák, plynový hořák apod.
17. Napájecí kabel nesmí viset přes okraj stolu ani se dotýkat horkých povrchů.
18. Pro dodatečnou ochranu se doporučuje instalovat do elektrického obvodu proudový chránič (RCD) se jmenovitým reziduálním proudem nepřesahujícím 30 mA. V tomto ohledu

je třeba se poradit s odborným elektrikářem.
19. Pokud je nutné použít prodlužovací kabel, použijte pouze model s uzemňovacím kolíkem o jmenovitém proudu alespoň 10 A. Prodlužovací kabely, které tento požadavek nesplňují, se mohou přehřát. Kabel musí být položen tak, aby nedošlo k náhodnému zatažení nebo zakopnutí o něj.
20. Nedovolte, aby se motorová část spotřebiče namočila.
21. Spotřebič umístěte na rovný, tepelně odolný povrch, mimo dosah hořlavých materiálů (záclony, závěsy, tapety apod.). Pro zajištění správné cirkulace vzduchu udržujte na každé straně spotřebiče alespoň 10 cm volného prostoru a alespoň 30 cm nad ním. Nezakrývejte větrací otvory spotřebiče, protože by mohlo dojít k přehřátí a poškození výrobku.
22. Nedotýkejte se horkých povrchů spotřebiče (dvířek, horního nebo spodního panelu a bočních panelů). Při odstraňování nebo dotýkání se horkých částí používejte ochranné rukavice.
23. Napájecí kabel by neměl být položen přes spotřebič a neměl by se dotýkat horkých povrchů ani ležet v jejich blízkosti. Nepokládejte spotřebič pod elektrickou zásuvku.
24. Nepokládejte porce zabírající celý objem spotřebiče, protože to může způsobit požár a poškození výrobku.
25. Po vaření nebo před čištěním spotřebiče odpojte napájecí kabel ze zásuvky a nechte jej vychladnout. Spotřebič nechte dostatečně dlouho vychladnout, protože při zahřátí se ochlazuje velmi pomalu.
26. Po každém použití spotřebič vyčistěte.
27. K čištění krytu nepoužívejte agresivní čisticí prostředky ve formě emulzí, pleťových vod, past apod. protože mohou mimo jiné odstranit informační grafické symboly, jako jsou stupnice, značky, výstražné nápisy apod.
28. K čištění nepoužívejte kovové drátěné kartáče. Zlomené

úlomky drátů se mohou dostat do kontaktu s elektrickými částmi, což představuje riziko úrazu elektrickým proudem.
29. Zařízení není určeno k provozu pomocí externích časovačů nebo samostatného systému dálkového ovládání.
30. Vzhledem k vysokým teplotám je třeba dbát zvláštní opatrnosti při vyjímání pečených potravin, odstraňování horkého tuku nebo jiných horkých tekutin.
31. Spotřebič neumisťujte pod kuchyňské skříňky kvůli stoupajícímu teplu a páře.
32. Kovové části nemyjte v myčkách nádobí, protože agresivní mycí prostředky používané v těchto spotřebičích způsobují tmavnutí výše uvedených částí. Doporučujeme je mýt ručně za použití běžných mycích prostředků.
33. Spotřebič nezakrývejte, aby nedošlo k jeho přehřátí.
34. Do spotřebiče neukládejte nic jiného než příslušenství, které k němu patří.
35. Nepoužívejte spotřebič s nezakrytou nádobou.

POZOR!
Spotřebič je vybaven funkcí odloženého startu, ale doporučujeme ji používat pouze tehdy, když je uživatel doma a spotřebič je pod dohledem.

Rošt (5) je vybaven 4 motorizovanými gumami, které by se neměly odstraňovat, protože jsou odolné vůči teplu.

Popis spotřebiče:
1. Ovládací panel
2. Průhledné okno
3. Výstup vzduchu
4. Pouzdro
5. Mřížka
6. Rukojeť
7. Napájecí kabel
8. Kontejner

Ovládací panel:
A: Tlačítko zapnutí/vypnutí
B: Tlačítko volby funkce
C: Tlačítka pro nastavení teploty/času
D: Tlačítka odloženého startu
E: Indikátor provozu ventilátoru
F: Ukazatel teploty a času
G: Tlačítko "-"
H. Tlačítko "+"

Programy:
1. Kuřecí křídla, 2. Klobása, 3. Chipsy, 4. Vaječný koláč, 5. Pizza, 6. Sladké brambory, 7. Kuřecí stehna, 8. Krevety, 9. Steak, 10. Ryba, 11. Koláč, 12. Oříšky
Před prvním použitím
1. Odstraňte obal a všechny nálepky a příslušenství, které jsou na vnější i vnitřní straně spotřebiče.
2. Důkladně vyčistěte rošt (5) a nádobu (8) horkou vodou s malým množstvím prostředku na mytí nádobí a houbičkou a poté je otřete čistým měkkým hadříkem
(Spotřebič nečistěte abrazivními utěrkami nebo houbičkami ani nepoužívejte čisticí prášky, protože by mohly poškodit hladký nepřilnavý povrch roštu a nádoby)
3. Umístěte spotřebič na stabilní vodorovnou plochu, zapojte napájecí kabel, zvolte první program (viz část o používání spotřebiče), abyste ze spotřebiče odstranili případné tovární pachy.
4. Po skončení programu odpojte napájecí kabel a po úplném vychladnutí zopakujte krok 2 a znovu jej vyčistěte.

Mřížku (5) a nádobu(8) nemyjte v myčce nádobí.

Používání spotřebiče:
1.Nádobu (8) spolu s roštem (5) vyjměte z krytu (4) a položte na stabilní povrch, přičemž držte rukojeť (6).
2.Rošt (5) lze z nádoby (8) vyjmout
3.Na rošt (5) na dně nádoby (8) položte předem připravené výrobky. Poté vložte nádobu (8) do pouzdra (4). Při plnění nádoby nepřekračujte úroveň MAX umístěnou uvnitř nádoby.
4.Uzavřený spotřebič zapojte do uzemněné elektrické zásuvky.
5.Spotřebič se zapne a vydá zvukový signál. Pokud není zvolen žádný program, spotřebič po 1 minutě přejde do pohotovostního režimu. Pro opětovné zapnutí spotřebiče stiskněte tlačítko (A) "start / zrušit" .
6.Pomocí tlačítka volby funkce (B) "Function" zvolte požadovaný program (tabulka 1). Po zvolení programu můžete změnit teplotu a čas stisknutím tlačítka volby teploty / času (C) a poté tlačítka G "+", H "-" .
Doporučujeme přidat 3 minuty k době vaření vzhledem k naprogramované nabídce, pokud je spotřebič vychladlý.
7.Po zvolení požadovaného programu se spotřebič spustí automaticky po 4 sekundách nebo stisknutím tlačítka (A) "start / zrušit" . Rozsvítí se kontrolka (E) provozu ventilátoru a kontrolka (F) uvnitř spotřebiče.
8.Po dokončení provozu se ozve 3krát zvukový signál.
9.Chcete-li spotřebič předčasně ukončit, stiskněte na 3 sekundy tlačítko (A) "start / zrušit".

Tipy:
Kousky potravin rozmístěte tak, aby mezi nimi volně proudil horký vzduch.

Spotřebič má programovou paměť, pokud během programu vyjmete nádobu (6), spotřebič se zastaví, po vložení nádoby (6) zpět bude pokračovat v práci. Program lze také pozastavit jedním stisknutím tlačítka (A) "hvězdička / zrušit", dalším stisknutím se práce obnoví.

Pokud čas nebo teplota nejsou dostatečné, můžete vždy upravit čas nebo teplotu stisknutím tlačítka ovládání času/teploty (D), poté tlačítka G "+", H "-" pro zjemnění pokrmu.

Doporučujeme pokrm během zvoleného programu alespoň jednou otočit nebo zamíchat.

pOZOR! Vnitřek spotřebiče je velmi horký

Funkce odloženého startu:
Po zvolení požadovaného programu (viz kapitola Používání spotřebiče) stiskněte tlačítko (D) "Odložený start".
Na displeji se zobrazí časovač. Pomocí tlačítek G "+" a H "-" nastavte požadovanou dobu zpoždění od 10 minut do 24 hodin.
Po nastavení času spotřebič automaticky přejde do režimu odloženého startu po 5 sekundách, časovač na displeji začne odpočítávat čas do spuštění spotřebiče.
Chcete-li odpočítávání zastavit, podržte tlačítko (A) "start / zrušit" po dobu 3 sekund.

Programy:

Kuřecí křídla (1): program sloužící k přípravě syrového kuřecího masa (kuřecích křídel)
Spotřebič se automaticky zahřívá na 180˚C po dobu 20 minut.
Pokud čas nebo teplota nejsou dostatečné, můžete vždy změnit čas nebo teplotu stisknutím tlačítka pro ovládání času/teploty (C) a poté tlačítka (G) "-" (H) "+" pro nastavení teploty a času.

Klobásy (2): Program používaný především k přípravě klobás.
Spotřebič se automaticky zahřeje na 190 ˚C a po dobu 10 minut
Pokud čas nebo teplota nejsou dostatečné, můžete vždy změnit čas nebo teplotu stisknutím tlačítka pro ovládání času/teploty (C) a poté tlačítka (G) "-" (H) "+" pro nastavení teploty a času.

Chipsy (3): Program používaný především pro mražené chipsy.
Spotřebič se automaticky zahřeje na 190˚C a po dobu 13 minut
Pokud čas nebo teplota nejsou dostatečné, můžete vždy změnit čas nebo teplotu stisknutím tlačítka pro ovládání času/teploty (C) a poté tlačítka (G) "-" (H) "+" pro nastavení teploty a času.

Vaječný koláč (4): Program slouží především k přípravě mini vaječných koláčů
Spotřebič se automaticky zahřeje na 180 ˚C a po dobu 10 min
Pokud čas nebo teplota nejsou dostatečné, můžete vždy změnit čas nebo teplotu stisknutím tlačítka pro ovládání času/teploty (C) a poté tlačítka (G) "-" (H) "+" pro nastavení teploty a času.

Pizza (5): program, který se nejčastěji používá pro přípravu mražené pizzy.
Spotřebič se automaticky zahřeje na 180˚C a po dobu 10 minut
Pokud čas nebo teplota nejsou dostatečné, můžete vždy změnit čas nebo teplotu stisknutím tlačítka pro ovládání času/teploty (C) a poté tlačítka (G) "-" (H) "+" pro nastavení teploty a času.

Sladké brambory (6): program slouží především k přípravě nakrájených sladkých brambor (batátů)
Spotřebič se automaticky zahřeje na 190˚C a po dobu 38 minut
Pokud čas nebo teplota nejsou dostatečné, můžete vždy změnit čas nebo teplotu stisknutím tlačítka pro ovládání času/teploty (C) a poté tlačítka (G) "-" (H) "+" pro nastavení teploty a času.

Kuřecí stehýnka (7): Program sloužící k přípravě syrového kuřecího masa (kuřecích stehen)
Spotřebič se automaticky zahřeje na 190˚C a po dobu 20 minut
Pokud čas nebo teplota nejsou dostatečné, můžete vždy změnit čas nebo teplotu stisknutím tlačítka pro ovládání času/teploty (C) a poté tlačítka (G) "-" (H) "+" pro nastavení teploty a času.

Krevety (8): Nejlepší pro malé mořské plody, jako jsou krevety.
Spotřebič se automaticky ohřeje na 170˚C a po dobu 10 minut
Pokud čas nebo teplota nejsou dostatečné, můžete vždy změnit čas nebo teplotu stisknutím tlačítka pro ovládání času/teploty (C), poté tlačítkem (G) "-" (H) "+" pro nastavení teploty a času.

Steak (9): Program používaný především pro silnější kusy bílého nebo červeného masa.
Spotřebič se automaticky zahřeje na 180˚C a po dobu 13 minut
Pokud čas nebo teplota nejsou dostatečné, můžete vždy změnit čas nebo teplotu stisknutím tlačítka pro ovládání času/teploty (C) a poté tlačítka (G) "-" (H) "+" pro nastavení teploty a času.

Ryby (10): Program nejčastěji používaný pro zmrazené zpracované ryby nebo čerstvé ryby.
Spotřebič se automaticky zahřeje na 200˚C a po dobu 20 minut
Pokud čas nebo teplota nejsou dostatečné, můžete vždy změnit čas nebo teplotu stisknutím tlačítka pro ovládání času/teploty (C) a poté tlačítka (G) "-" (H) "+" pro nastavení teploty a času.

Dort (11): Program se používá především k pečení dortů a muffinů
Spotřebič se automaticky zahřeje na 150˚C a po dobu 14 minut
Pokud čas nebo teplota nejsou dostatečné, můžete vždy změnit čas nebo teplotu stisknutím tlačítka pro ovládání času/teploty (C) a poté tlačítka (G) "-" (H) "+" pro nastavení teploty a času.

Arašídy (12): Program používaný pro pražení arašídů
Spotřebič se automaticky zahřeje na 190˚C a po dobu 10 minut
Pokud čas nebo teplota nejsou dostatečné, můžete vždy změnit čas nebo teplotu stisknutím tlačítka pro

ovládání času/teploty (C) a poté tlačítka (G) "-" (H) "+" pro nastavení teploty a času.

ČIŠTĚNÍ SPOTŘEBIČE
1. Před čištěním spotřebiče jej odpojte od síťové zásuvky a počkejte, dokud spotřebič nevychladne.
2. Čištění provádějte vlhkým a poté suchým hadříkem (nebo v případě potřeby papírovou utěrkou).
3. Obtížněji odstranitelné zbytky potřete malým množstvím jedlého oleje a po několika minutách je opatrně odstraňte dřevěnou špachtlí.
4. Nečistěte ostrými, abrazivními utěrkami nebo houbičkami ani nepoužívejte drátěnky, protože by mohly poškodit hladký nepřilnavý povrch koše a nádoby.
5. Neponořujte spotřebič do vody.

Technické údaje:
Objem 5 l
Napětí: 220-240V ~ 50/60Hz
Jmenovitý výkon: 1500W
Maximální výkon: 2000W
Spotřeba energie v pohotovostním režimu: 0,30 W

Pozor, horký povrch:

Teplota přístupných povrchů provozovaného spotřebiče může být vysoká. Nedotýkejte se horkých povrchů spotřebiče

V zájmu ochrany životního prostředí. Informace o odpadních elektrických a elektronických zařízeních V souladu s čl. 13 odst. 1 a 2 zákona o odpadních elektrických a elektronických zařízeních ze dne 11. září 2015 bychom vás rádi informovali o správném nakládání s odpadními elektrickými a elektronickými zařízeními:
1. Je zakázáno odkládat odpadní elektrická a elektronická zařízení společně s ostatním odpadem - toto je potvrzeno označením v podobě "přeškrtnuté popelnice", která nařizuje tříděný sběr tohoto druhu odpadu.
2. Elektrická a elektronická zařízení mohou obsahovat nebezpečné látky, směsi a složky, které mohou při úniku do životního prostředí vážně ohrozit zdraví a život lidí a živých organismů. Mohou vést k četným zdravotním problémům, jako jsou poruchy zraku, sluchu a řeči, a mohou také poškodit ledviny, játra a srdce a způsobit kožní onemocnění. Škodlivé látky mohou mít také nepříznivé účinky na dýchací a reprodukční systém a vést k rakovinným změnám. Konzumace rostlin rostoucích na kontaminovaných půdách a produktů z nich získaných může mít za následek výše uvedené zdravotní účinky.
3. Odpadní elektrická a elektronická zařízení by se měla odevzdávat pouze na autorizovaných sběrných místech, jejichž seznam by měl být uveden na internetových stránkách každé obce.
4. Domácnost hraje důležitou roli při přispívání k opětovnému použití a využití, včetně recyklace, odpadních zařízení. Klíčovou roli hraje také v systému nakládání s odpadními elektrickými a elektronickými zařízeními díky možnosti přímého předání na autorizovaná sběrná místa a eliminaci nežádoucích společenských návyků vedoucích k odkládání odpadních zařízení na místech, která k tomu nejsou určena.
Kromě toho, Odevzdávání odpadních elektrických a elektronických zařízení v místě předání. Distributor je při dodávce zařízení určeného pro domácnosti odběrateli povinen bezplatně odebrat odpadní zařízení z domácností v místě dodání tohoto zařízení, pokud je použité zařízení stejného typu a plnilo stejné funkce jako dodané zařízení.
Kartonové obaly a polyetylénové (PE) pytle je třeba odkládat do příslušných nádob na tříděný sběr komunálního odpadu podle jejich popisu. Pokud jsou v zařízení baterie, je třeba je vyjmout a odděleně zlikvidovat ve sběrně a skladu.
Spotřebič nevyhazujte do kontejneru na komunální odpad!!!
Servis Pokud si přejete zakoupit náhradní díly nebo uplatnit reklamaci, obraťte se na obraťte se přímo na prodejce, který vám vystavil doklad o koupi.

Руководство пользователя (RU)

ОБЩИЕ УСЛОВИЯ БЕЗОПАСНОСТИ
ВАЖНЫЕ УКАЗАНИЯ ПО БЕЗОПАСНОСТИ
ИСПОЛЬЗОВАНИЯ

ВНИМАТЕЛЬНО ПРОЧИТАЙТЕ И СОХРАНИТЕ ДЛЯ ДАЛЬНЕЙШЕГО ИСПОЛЬЗОВАНИЯ

1. Перед использованием прибора прочтите инструкцию по эксплуатации и следуйте содержащимся в ней указаниям. Производитель не несет ответственности за ущерб, причиненный в результате использования прибора не по назначению или неправильного обращения с ним.
2. Прибор предназначен только для бытового использования. Не используйте его для других целей, несовместимых с его назначением.
3. Подключайте прибор только к заземленной розетке 220-240 В ~ 50/60 Гц.
Для большей безопасности использования не подключайте одновременно несколько электроприборов к одной цепи.
4. Соблюдайте особую осторожность при использовании прибора в присутствии детей. Не позволяйте детям играть с прибором, не позволяйте детям или лицам, не знакомым с прибором, пользоваться им.
5. ПРЕДУПРЕЖДЕНИЕ: Данное оборудование может использоваться детьми старше 8 лет и лицами с ограниченными физическими, сенсорными или умственными способностями, а также лицами, не имеющими опыта или знаний об этом оборудовании, если это делается под наблюдением лица, ответственного за их безопасность, или если они получили инструкции по безопасному использованию оборудования и знают об опасностях, связанных с его использованием. Дети не должны играть с оборудованием. Чистка и обслуживание оборудования не должны выполняться детьми, если только они не старше

8 лет и не выполняются под присмотром.
6. ПРЕДУПРЕЖДЕНИЕ: не оставляйте прибор включенным в розетку без присмотра.
7. ПРЕДУПРЕЖДЕНИЕ: никогда не переносите прибор во включенном или горячем состоянии.
8. ПРЕДУПРЕЖДЕНИЕ: температура доступных поверхностей рабочего оборудования может быть высокой, когда оборудование работает.
9. ПРЕДУПРЕЖДЕНИЕ: храните прибор и его шнур в недоступном для детей младше 8 лет месте.
10. ПРЕДУПРЕЖДЕНИЕ: после использования всегда вынимайте вилку из розетки, придерживая ее рукой. НЕ тяните за сетевой шнур.
11. ПРЕДУПРЕЖДЕНИЕ: не используйте прибор вблизи легковоспламеняющихся материалов.
12. ПРЕДУПРЕЖДЕНИЕ: Не помещайте внутрь прибора картон, бумагу, пластик или другие легковоспламеняющиеся или легкоплавкие предметы.
13. Не погружайте кабель, вилку или весь прибор в воду или другую жидкость. Не подвергайте прибор воздействию погодных условий (дождь, солнце и т.д.) и не используйте его в условиях повышенной влажности (ванные комнаты, влажные дома на колесах).
14. Периодически проверяйте состояние шнура питания. Если шнур питания поврежден, оборудование использовать нельзя. Во избежание опасности поврежденный шнур следует заменить в специализированном ремонтном центре.
15. Не используйте оборудование с поврежденным шнуром питания, а также если его уронили или повредили каким-либо другим способом, или если оно не работает должным образом. Не ремонтируйте прибор самостоятельно, так как существует опасность

поражения электрическим током. Отнесите поврежденный прибор в компетентный сервисный центр для проверки или ремонта. Любой ремонт может выполняться только в авторизованных сервисных центрах. Неправильный ремонт может представлять серьезную опасность для пользователя.
16. Поместите прибор на прохладную ровную поверхность, вдали от горячих кухонных приборов, таких как электроплита, газовая горелка и т. д.
17. Шнур питания не должен свисать через край стола или касаться горячих поверхностей.
18. Для дополнительной защиты рекомендуется установить в электрическую цепь устройство остаточного тока (УЗО) с номинальным остаточным током не более 30 мА. По этому вопросу следует проконсультироваться со специалистом-электриком.
19. Если необходимо использовать удлинительный кабель, применяйте только модели с заземляющим контактом, рассчитанные на ток не менее 10 А. Удлинители, не отвечающие этому требованию, могут перегреться. Кабель должен быть проложен таким образом, чтобы избежать случайного натяжения или спотыкания о него.
20. Не допускайте намокания моторной части прибора.
21. Установите прибор на ровной жаропрочной поверхности, вдали от легковоспламеняющихся материалов (штор, занавесок, обоев и т. д.). Для обеспечения надлежащей циркуляции воздуха оставляйте не менее 10 см свободного пространства с каждой стороны прибора и не менее 30 см над ним. Не закрывайте вентиляционные отверстия прибора, так как это может привести к перегреву и повреждению изделия.
22. Не прикасайтесь к горячим поверхностям прибора

(дверце, верхней или нижней панели и боковым панелям). При снятии или прикосновении к горячим деталям используйте защитные перчатки.
23. Шнур питания не должен лежать поверх прибора, а также не должен касаться горячих поверхностей или лежать рядом с ними. Не размещайте прибор под электрической розеткой.
24. Не ставьте части, занимающие весь объем прибора, так как это может привести к возгоранию и повреждению изделия.
25. После приготовления пищи или перед чисткой прибора выньте вилку шнура питания из розетки и оставьте его остывать. Дайте прибору остыть в течение достаточно длительного периода времени, так как при нагревании он остывает очень медленно.
26. Очищайте прибор после каждого использования.
27. Не используйте для очистки корпуса агрессивные моющие средства в виде эмульсий, лосьонов, паст и т.п., так как они могут, в частности, удалить информационные графические символы, такие как градуировка, маркировка, предупреждающие знаки и т.п.
28. Не используйте для очистки металлические проволочные щетки. Обломки проволоки могут попасть на электрические детали, что создает опасность поражения электрическим током.
29. Оборудование не предназначено для работы с внешними таймерами или отдельной системой дистанционного управления.
30. Из-за высоких температур следует соблюдать особую осторожность при извлечении запеченных продуктов, удалении горячего жира или других горячих жидкостей.
31. Не размещайте прибор под кухонными шкафами из-за поднимающегося тепла и пара.

32. Не мойте металлические детали в посудомоечных машинах, так как агрессивные моющие средства, используемые в этих приборах, вызывают потемнение вышеупомянутых деталей. Рекомендуется мыть их вручную с использованием обычных средств для мытья посуды.
33. Не накрывайте прибор во избежание перегрева.
34. Не храните в приборе ничего, кроме принадлежностей, входящих в его состав.
35. Не используйте прибор с незакрытым контейнером.

ВНИМАНИЕ!
Прибор оснащен функцией отложенного старта, но рекомендуется использовать ее только тогда, когда пользователь находится дома и прибор под присмотром.

Решетка (5) оснащена 4 моторными резинками, которые не следует снимать, так как они термостойкие.

Описание прибора:
1. Панель управления
2. Прозрачное окно
3. Выпуск воздуха
4. Корпус
5. Решетка
6. Ручка
7. Кабель питания
8. Контейнер

Панель управления:
A: Кнопка включения/выключения
B: Кнопка выбора функции
C: Кнопки регулировки температуры/времени
D: Кнопки отложенного старта
E: Индикатор работы вентилятора
F: Индикатор температуры и времени
G: Кнопка "-"
H. Кнопка "+"

Программы:
1. Куриные крылышки, 2. Колбаса, 3. Чипсы, 4. Яичный пирог, 5. Пицца, 6. Сладкий картофель, 7. Куриные ножки, 8. Креветки, 9. Стейк, 10. Рыба, 11. Пирог, 12. Арахис
Перед первым использованием
1. Удалите упаковку, наклейки и аксессуары, находящиеся на внешней и внутренней поверхностях прибора.
2. Тщательно очистите решетку (5) и контейнер (8) горячей водой с небольшим количеством жидкости для мытья посуды и губкой, а затем протрите их чистой мягкой тканью
(Не чистите прибор абразивными тряпками, губками или используйте чистящие порошки, так как они могут повредить гладкую антипригарную поверхность решетки и контейнера)
3. Поставьте прибор на устойчивую горизонтальную поверхность, подключите шнур питания,

выберите первую программу (см. раздел "Использование прибора"), чтобы удалить все заводские запахи из прибора.
4. По окончании программы выньте вилку из розетки и повторите шаг 2, чтобы снова очистить прибор, когда он полностью остынет.

Не мойте гриль (5) и контейнер (8) в посудомоечной машине.

Использование прибора:
1.Держась за ручку (6), извлеките контейнер (8) вместе с решеткой (5) из корпуса (4) и поставьте на устойчивую поверхность.
2.Решетку (5) можно извлечь из контейнера (8)
3.Поместите ранее подготовленные продукты на решетку (5) на дне контейнера (8). Затем поместите контейнер (8) в корпус (4). При заполнении контейнера не превышайте уровень MAX, установленный внутри контейнера.
4.Подключите закрытый прибор к заземленной розетке.
5.Прибор включится и подаст звуковой сигнал. Если программа не выбрана, через 1 минуту прибор перейдет в режим ожидания. Чтобы снова включить прибор, нажмите кнопку (A) "Старт / отмена".
6.С помощью кнопки выбора функций (B) "Функция" выберите нужную программу (таблица 1). После выбора программы вы можете изменить температуру и время, нажав кнопку выбора температуры / времени (C), а затем кнопки G "+", H "-". Рекомендуется добавить 3 минуты к времени приготовления, относительно запрограммированного меню, если прибор охлаждается.
7.После выбора нужной программы прибор включится автоматически через 4 секунды или при нажатии кнопки (A) "пуск/отмена" . Загорится индикатор (E) работы вентилятора и лампочка (F) внутри прибора.
8.По окончании работы раздастся 3 звуковых сигнала.
9.Чтобы досрочно завершить работу прибора, нажмите кнопку (A) "пуск / отмена" и удерживайте ее в течение 3 секунд.

Советы:
Располагайте продукты так, чтобы между ними свободно проходил поток горячего воздуха.

Прибор имеет память программ, если во время выполнения программы вынуть контейнер (6), прибор остановится, а когда вы снова вставите контейнер (6), он продолжит работу. Программу также можно приостановить, нажав один раз на кнопку (A) "звезда / отмена", повторное нажатие возобновит работу.

Если время или температура недостаточны, вы всегда можете отрегулировать время или температуру, нажав кнопку управления временем/температурой (D), затем кнопки G "+", H "-" для доработки блюда.

Во время выполнения выбранной программы рекомендуется хотя бы раз перевернуть или перемешать блюдо.

вНИМАНИЕ! Внутренняя поверхность прибора очень горячая

Функция отложенного старта:
После выбора нужной программы (см. раздел "Использование прибора") нажмите кнопку (D) "Время отсрочки".
На дисплее появится таймер. С помощью кнопок G "+" и H "-" установите желаемое время отсрочки от 10 минут до 24 часов.
После установки времени прибор автоматически перейдет в режим отложенного старта через 5 секунд, таймер на дисплее начнет отсчитывать время до запуска прибора.
Чтобы остановить обратный отсчет, удерживайте кнопку (A) "старт/отмена" в течение 3 секунд.

Программы:
Куриные крылышки (1): программа используется для приготовления сырого куриного мяса (куриных крылышек)
Прибор автоматически нагревается при температуре 180˚C в течение 20 минут.

Если время или температура недостаточны, вы всегда можете изменить время или температуру, нажав кнопку управления временем/температурой (C), а затем кнопку (G) "-" (H) "+" для регулировки температуры и времени.

Колбаса (2): программа, используемая в основном для приготовления сосисок.
Прибор автоматически нагревается до 190˚C и в течение 10 минут
Если время или температура не устраивают, вы всегда можете изменить время или температуру, нажав кнопку управления временем/температурой (C), а затем кнопку (G) "-" (H) "+" для регулировки температуры и времени.

Чипсы (3): программа, используемая в основном для приготовления замороженных чипсов.
Прибор автоматически нагревается при 190˚C и в течение 13 минут
Если время или температура не устраивают, вы всегда можете изменить время или температуру, нажав кнопку управления временем/температурой (C), а затем кнопку (G) "-" (H) "+" для регулировки температуры и времени.

Яичный пирог (4): эта программа используется в основном для приготовления мини-пирогов с яйцами
Прибор автоматически нагревается при температуре 180˚C и в течение 10 минут
Если время или температура недостаточны, вы всегда можете изменить время или температуру, нажав кнопку управления временем/температурой (C), а затем кнопку (G) "-" (H) "+" для регулировки температуры и времени.

Пицца (5): программа, наиболее часто используемая для приготовления замороженной пиццы.
Прибор автоматически нагревается при температуре 180˚C и в течение 10 минут
Если время или температура недостаточны, вы всегда можете изменить время или температуру, нажав кнопку управления временем/температурой (C), а затем кнопку (G) "-" (H) "+" для регулировки температуры и времени.

Сладкий картофель (6): программа в основном используется для приготовления нарезанного сладкого картофеля (батата)
Прибор автоматически нагревается при температуре 190˚C и в течение 38 минут
Если время или температура не устраивают, вы всегда можете изменить время или температуру, нажав кнопку управления временем/температурой (C), а затем кнопку (G) "-" (H) "+" для регулировки температуры и времени.

Куриные ножки (7): Программа, используемая для приготовления сырого куриного мяса (куриных ножек)
Прибор автоматически нагревается при 190˚C в течение 20 минут
Если время или температура не устраивают, вы всегда можете изменить время или температуру, нажав кнопку управления временем/температурой (C), а затем кнопку (G) "-" (H) "+" для регулировки температуры и времени.

Креветки (8): Лучше всего подходит для небольших морепродуктов, таких как креветки.
Прибор автоматически нагревается до 170˚C и в течение 10 минут
Если время или температура недостаточны, вы всегда можете изменить время или температуру, нажав кнопку управления временем/температурой (C), затем кнопку (G) "-" (H) "+" для регулировки температуры и времени.

Стейк (9): Программа, используемая в основном для приготовления толстых кусков белого или красного мяса.
Прибор автоматически нагревается при температуре 180˚C и в течение 13 минут
Если время или температура недостаточны, вы всегда можете изменить время или температуру, нажав кнопку управления временем/температурой (C), а затем кнопку (G) "-" (H) "+" для регулировки температуры и времени.

Рыба (10): программа, чаще всего используемая для замороженной или свежей рыбы.
Прибор автоматически нагревается при температуре 200˚C и в течение 20 минут

Если время или температура недостаточны, вы всегда можете изменить время или температуру, нажав кнопку управления временем/температурой (C), а затем кнопку (G) "-" (H) "+" для регулировки температуры и времени.

Торт (11): программа используется в основном для выпечки тортов и кексов
Прибор автоматически нагревается при температуре 150˚C и в течение 14 минут
Если время или температура недостаточны, вы всегда можете изменить время или температуру, нажав кнопку управления временем/температурой (C), а затем кнопку (G) "-" (H) "+" для регулировки температуры и времени.

Арахис (12): программа используется для обжаривания арахиса
Прибор автоматически нагревается при температуре 190˚C и в течение 10 минут
Если время или температура не устраивают, вы всегда можете изменить время или температуру, нажав кнопку управления временем/температурой (C), а затем кнопку (G) "-" (H) "+" для регулировки температуры и времени.

ЧИСТКА ПРИБОРА
1. Перед чисткой прибора выньте вилку из розетки и подождите, пока прибор остынет.
2. Протрите прибор влажной, а затем сухой тканью (или бумажным полотенцем, если необходимо).
3. Для более трудноудаляемых остатков нанесите на щетку небольшое количество пищевого масла и через несколько минут аккуратно удалите их деревянной лопаткой.
4. Не чистите корзины и контейнеры острыми, абразивными тряпками или губками, а также не используйте чистящие порошки, так как они могут повредить гладкое антипригарное покрытие корзины и контейнера.
5. Не погружайте прибор в воду.

Технические данные:
Емкость 5 л
Напряжение: 220-240V ~ 50/60Hz
Номинальная мощность: 1500 Вт
Максимальная мощность: 2000 Вт

Потребляемая мощность в режиме ожидания: 0,30 Вт

Осторожно, горячая поверхность:

	Температура доступных поверхностей работающего прибора может быть высокой. Не прикасайтесь к горячим поверхностям прибора

В целях защиты окружающей среды. Информация об отходах электрического и электронного оборудования В соответствии со статьей 13 (1) и (2) Закона об отходах электрического и электронного оборудования от 11 сентября 2015 года мы хотели бы проинформировать вас о надлежащем обращении с отходами электрического и электронного оборудования:
1. Запрещается размещать отходы электрического и электронного оборудования вместе с другими отходами - это подтверждается маркировкой в виде "перечеркнутой урны", предписывающей селективный сбор данного вида отходов.
2. Электрическое и электронное оборудование может содержать опасные вещества, смеси и компоненты, которые при попадании в окружающую среду могут представлять серьезную угрозу для здоровья и жизни человека и живых организмов. Они могут привести к ряду проблем со здоровьем, таких как нарушения зрения, слуха и речи, могут также повредить почки, печень и сердце, вызвать кожные заболевания. Вредные вещества также могут оказывать негативное воздействие на дыхательную и репродуктивную системы и приводить к раковым заболеваниям. Употребление в пищу растений, растущих на загрязненных почвах, и продуктов, полученных из них, может привести к вышеупомянутым последствиям для здоровья.
3. Отходы электрического и электронного оборудования следует сдавать только в уполномоченные пункты сбора, список которых должен быть размещен на сайте каждого муниципалитета.
4. Домашнее хозяйство играет важную роль в содействии повторному использованию и восстановлению, включая переработку, отработанного оборудования. Оно также играет ключевую роль в системе управления отходами электрического и электронного оборудования благодаря возможности прямой доставки в уполномоченные пункты сбора и устранению нежелательных социальных привычек, приводящих к оставлению отработанного оборудования в местах,

не предназначенных для этих целей.
Кроме того Возвращайте отработанное электрическое и электронное оборудование по месту поставки. Дистрибьютор, поставляя покупателю оборудование, предназначенное для домашних хозяйств, обязан бесплатно принимать отработавшее оборудование от домашних хозяйств в месте поставки этого оборудования, при условии, что отработавшее оборудование того же типа и выполняет те же функции, что и поставленное оборудование.
Картонную упаковку и полиэтиленовые (ПЭ) пакеты следует помещать в соответствующие контейнеры для раздельного сбора бытовых отходов в соответствии с их описанием. Если в приборе имеются батареи, их необходимо извлечь и утилизировать отдельно в пункте сбора и хранения.
Не выбрасывайте прибор в контейнер для бытовых отходов!!!
Сервис Если вы хотите приобрести запасные части или предъявить претензии, пожалуйста обращайтесь непосредственно к продавцу, выдавшему чек.

Εγχειρίδιο χρήσης (EL)

ΓΕΝΙΚΟΊ ΌΡΟΙ ΑΣΦΑΛΈΙΑΣ
ΣΗΜΑΝΤΙΚΈΣ ΟΔΗΓΊΕΣ ΑΣΦΑΛΈΙΑΣ ΓΙΑ ΤΗ ΧΡΉΣΗ
ΔΙΑΒΆΣΤΕ ΠΡΟΣΕΚΤΙΚΆ ΚΑΙ ΦΥΛΆΞΤΕ ΤΙΣ ΓΙΑ ΜΕΛΛΟΝΤΙΚΉ ΑΝΑΦΟΡΆ

1. Διαβάστε τις οδηγίες λειτουργίας πριν χρησιμοποιήσετε τη συσκευή και ακολουθήστε τις οδηγίες που περιέχονται σε αυτές. Ο κατασκευαστής δεν ευθύνεται για ζημιές που προκαλούνται από χρήση της συσκευής που δεν είναι σύμφωνη με τον προορισμό της ή από ακατάλληλο χειρισμό.
2. Η συσκευή προορίζεται μόνο για οικιακή χρήση. Μη χρησιμοποιείτε τη συσκευή για οποιονδήποτε άλλο σκοπό που δεν είναι συμβατός με την προβλεπόμενη χρήση της.
3. Συνδέστε τη συσκευή μόνο σε γειωμένη πρίζα 220-240V ~ 50/60 Hz.
Για μεγαλύτερη ασφάλεια χρήσης, μην συνδέετε ταυτόχρονα πολλές ηλεκτρικές συσκευές σε ένα κύκλωμα.
4. Να είστε ιδιαίτερα προσεκτικοί όταν χρησιμοποιείτε τη συσκευή όταν υπάρχουν παιδιά. Μην επιτρέπετε στα παιδιά να παίζουν με τη συσκευή μην επιτρέπετε σε παιδιά ή σε άτομα που δεν είναι εξοικειωμένα με τη συσκευή να τη χρησιμοποιούν.
5. ΠΡΟΕΙΔΟΠΟΙΗΣΗ: Αυτή η συσκευή μπορεί να χρησιμοποιηθεί από παιδιά άνω των 8 ετών και από άτομα με περιορισμένες σωματικές, αισθητηριακές ή διανοητικές

ικανότητες ή από άτομα χωρίς εμπειρία ή γνώση της συσκευής, εφόσον αυτό γίνεται υπό την επίβλεψη ατόμου που είναι υπεύθυνο για την ασφάλειά τους ή τους έχουν δοθεί οδηγίες για την ασφαλή χρήση της συσκευής και γνωρίζουν τους κινδύνους που συνδέονται με τη χρήση της. Τα παιδιά δεν πρέπει να παίζουν με τον εξοπλισμό. Ο καθαρισμός και η συντήρηση του εξοπλισμού δεν πρέπει να γίνεται από παιδιά, εκτός εάν είναι άνω των 8 ετών και η δραστηριότητα πραγματοποιείται υπό επίβλεψη.
6. ΠΡΟΕΙΔΟΠΟΙΗΣΗ: Μην αφήνετε τη συσκευή συνδεδεμένη στην πρίζα χωρίς επίβλεψη.
7. ΠΡΟΕΙΔΟΠΟΙΗΣΗ: μην μεταφέρετε ποτέ τη συσκευή όταν είναι ενεργοποιημένη ή όταν είναι ζεστή.
8. ΠΡΟΕΙΔΟΠΟΙΗΣΗ: η θερμοκρασία των προσβάσιμων επιφανειών του εξοπλισμού λειτουργίας μπορεί να είναι υψηλή όταν ο εξοπλισμός λειτουργεί.
9. ΠΡΟΕΙΔΟΠΟΙΗΣΗ: κρατήστε τον εξοπλισμό και το καλώδιό του μακριά από παιδιά κάτω των 8 ετών.
10. ΠΡΟΕΙΔΟΠΟΙΗΣΗ: Αφαιρείτε πάντα το φις από την πρίζα μετά τη χρήση κρατώντας την πρίζα με το χέρι σας. ΜΗΝ τραβάτε το καλώδιο της πρίζας.
11. ΠΡΟΕΙΔΟΠΟΙΗΣΗ: Μην χρησιμοποιείτε τη συσκευή κοντά σε εύφλεκτα υλικά.
12. ΠΡΟΕΙΔΟΠΟΙΗΣΗ: Μην τοποθετείτε χαρτόνι, χαρτί, πλαστικό ή άλλα εύφλεκτα ή εύφλεκτα αντικείμενα στο εσωτερικό της συσκευής.
13. Μην βυθίζετε το καλώδιο, το φις ή ολόκληρη τη συσκευή σε νερό ή άλλο υγρό. Μην εκθέτετε τη μονάδα σε καιρικές συνθήκες (βροχή, ήλιος κ.λπ.) και μην τη χρησιμοποιείτε σε συνθήκες υγρασίας (μπάνια, υγρά τροχόσπιτα).
14. Ελέγχετε περιοδικά την κατάσταση του καλωδίου τροφοδοσίας. Εάν το καλώδιο τροφοδοσίας έχει υποστεί ζημιά, ο εξοπλισμός δεν πρέπει να χρησιμοποιείται. Ένα

κατεστραμμένο καλώδιο θα πρέπει να αντικαθίσταται από εξειδικευμένη μονάδα επισκευής για να αποφευχθεί ο κίνδυνος.
15. Μην χρησιμοποιείτε τον εξοπλισμό με κατεστραμμένο καλώδιο ρεύματος ή αν έχει πέσει ή έχει υποστεί ζημιά με οποιονδήποτε άλλο τρόπο ή δεν λειτουργεί σωστά. Μην επισκευάζετε τη συσκευή μόνοι σας, καθώς υπάρχει κίνδυνος ηλεκτροπληξίας. Μεταφέρετε τη συσκευή που έχει υποστεί βλάβη σε ένα αρμόδιο κέντρο σέρβις για έλεγχο ή επισκευή. Τυχόν επισκευές επιτρέπεται να πραγματοποιούνται μόνο από εξουσιοδοτημένα κέντρα σέρβις. Η ακατάλληλη επισκευή μπορεί να αποτελέσει σοβαρό κίνδυνο για τον χρήστη.
16. Τοποθετήστε τη συσκευή σε μια δροσερή, σταθερή και επίπεδη επιφάνεια, μακριά από καυτές συσκευές μαγειρέματος, όπως ηλεκτρική κουζίνα, καυστήρας αερίου κ.λπ.
17. Το καλώδιο ρεύματος δεν πρέπει να κρέμεται πάνω από την άκρη του τραπεζιού ή να αγγίζει καυτές επιφάνειες.
18. Για πρόσθετη προστασία, συνιστάται να εγκαταστήσετε στο ηλεκτρικό κύκλωμα, μια συσκευή διαρροής ρεύματος (RCD) με ονομαστικό ρεύμα διαρροής που δεν υπερβαίνει τα 30 mA. Για το θέμα αυτό θα πρέπει να συμβουλευτείτε έναν ειδικό ηλεκτρολόγο.
19. Εάν είναι απαραίτητη η χρήση καλωδίου προέκτασης, χρησιμοποιήστε μόνο ένα μοντέλο με ακίδα γείωσης ονομαστικής ισχύος τουλάχιστον 10 A. Τα καλώδια προέκτασης που δεν πληρούν αυτή την απαίτηση ενδέχεται να υπερθερμανθούν. Το καλώδιο πρέπει να τοποθετείται με τέτοιο τρόπο ώστε να αποφεύγεται το τυχαίο τράβηγμα ή το σκόνταφτό του.
20. Μην αφήνετε το μέρος του κινητήρα της συσκευής να βραχεί.
21. Τοποθετήστε τη συσκευή σε επίπεδη, ανθεκτική στη

θερμότητα επιφάνεια, μακριά από εύφλεκτα υλικά (κουρτίνες, κουρτίνες, ταπετσαρίες κ.λπ.). Για να εξασφαλίσετε τη σωστή κυκλοφορία του αέρα, διατηρήστε τουλάχιστον 10 cm ελεύθερο χώρο σε κάθε πλευρά της συσκευής και τουλάχιστον 30 cm πάνω από αυτήν. Μην καλύπτετε τα ανοίγματα εξαερισμού της συσκευής, καθώς αυτό μπορεί να προκαλέσει υπερθέρμανση και ζημιά στο προϊόν.
22. Μην αγγίζετε τις καυτές επιφάνειες της συσκευής (πόρτα, επάνω ή κάτω πλευρά και πλευρικά πάνελ). Χρησιμοποιείτε προστατευτικά γάντια όταν αφαιρείτε ή αγγίζετε οποιαδήποτε καυτά μέρη.
23. Το καλώδιο ρεύματος δεν πρέπει να τοποθετείται πάνω από τη συσκευή και δεν πρέπει να αγγίζει ή να βρίσκεται κοντά σε καυτές επιφάνειες. Μην τοποθετείτε τη συσκευή κάτω από ηλεκτρική πρίζα.
24. Μην τοποθετείτε τμήματα που καταλαμβάνουν ολόκληρο τον όγκο της συσκευής, καθώς αυτό μπορεί να προκαλέσει πυρκαγιά και ζημιά στο προϊόν.
25. Μετά το μαγείρεμα ή πριν καθαρίσετε τη συσκευή, αποσυνδέστε το καλώδιο ρεύματος από την πρίζα και αφήστε τη να κρυώσει. Αφήστε τη συσκευή να κρυώσει για αρκετά μεγάλο χρονικό διάστημα, καθώς ψύχεται πολύ αργά όταν θερμαίνεται.
26. Καθαρίζετε τη συσκευή μετά από κάθε χρήση.
27. Μην χρησιμοποιείτε επιθετικά απορρυπαντικά σε μορφή γαλακτωμάτων, λοσιόν, πάστες κ.λπ. για τον καθαρισμό του περιβλήματος, καθώς αυτά μπορεί, μεταξύ άλλων, να αφαιρέσουν πληροφοριακά γραφικά σύμβολα, όπως διαβαθμίσεις, σημάνσεις, προειδοποιητικές πινακίδες κ.λπ.
28. Μην χρησιμοποιείτε μεταλλικές συρμάτινες βούρτσες για τον καθαρισμό. Θραύσματα σπασμένων συρμάτων μπορεί να έρθουν σε επαφή με ηλεκτρικά εξαρτήματα, ενέχοντας κίνδυνο ηλεκτροπληξίας.

29. Ο εξοπλισμός δεν έχει σχεδιαστεί για να λειτουργεί με τη χρήση εξωτερικών χρονοδιακοπτών ή ξεχωριστού συστήματος τηλεχειρισμού.
30. Λόγω των υψηλών θερμοκρασιών, θα πρέπει να δίνεται ιδιαίτερη προσοχή κατά την αφαίρεση ψημένων τροφίμων, την αφαίρεση καυτού λίπους ή άλλων καυτών υγρών.
31. Μην τοποθετείτε τη συσκευή κάτω από τα ντουλάπια της κουζίνας λόγω της ανερχόμενης θερμότητας και του ατμού.
32. Μην πλένετε τα μεταλλικά μέρη σε πλυντήρια πιάτων, καθώς τα επιθετικά απορρυπαντικά που χρησιμοποιούνται σε αυτές τις συσκευές προκαλούν σκούρο χρώμα στα προαναφερθέντα μέρη. Συνιστάται να πλένονται με το χέρι, χρησιμοποιώντας συμβατικά υγρά πλυσίματος.
33. Μην καλύπτετε τη συσκευή για να αποφύγετε την υπερθέρμανση.
34. Μην αποθηκεύετε τίποτα άλλο στη συσκευή εκτός από τα εξαρτήματα που ανήκουν σε αυτήν.
35. Μην χρησιμοποιείτε τη συσκευή με ακάλυπτο δοχείο.

ΠΡΟΣΟΧΗ!
Η συσκευή είναι εξοπλισμένη με λειτουργία καθυστερημένης εκκίνησης, αλλά συνιστάται να τη χρησιμοποιείτε μόνο όταν ο χρήστης βρίσκεται στο σπίτι και η συσκευή επιτηρείται.

Η σχάρα (5) είναι εξοπλισμένη με 4 μηχανοκίνητα λάστιχα τα οποία δεν πρέπει να αφαιρούνται, καθώς είναι ανθεκτικά στη θερμότητα.

Περιγραφή της συσκευής:
1. Πίνακας ελέγχου
2. Διαφανές παράθυρο
3. Έξοδος αέρα
4. Περίβλημα
5. Σχάρα
6. Λαβή
7. Καλώδιο τροφοδοσίας
8. Δοχείο

Πίνακας ελέγχου:
A: Κουμπί On/off
B: Κουμπί επιλογής λειτουργίας
C: Κουμπιά ρύθμισης θερμοκρασίας/χρόνου
Δ: Κουμπιά καθυστερημένης εκκίνησης
E: Ένδειξη λειτουργίας ανεμιστήρα
F: Ένδειξη θερμοκρασίας και ώρας

G: Κουμπί "-"
H. Κουμπί "+"

Προγράμματα:
1. Φτερούγες κοτόπουλου, 2. Λουκάνικο, 3. Τσιπς, 4. Τάρτα αυγών, 5. Πίτσα, 6. Γλυκοπατάτες, 7. Πόδια κοτόπουλου, 8. Γαρίδες, 9. Μπριζόλα, 10. Ψάρι, 11. Πίτα, 12. Φυστίκια
Πριν από την πρώτη χρήση
1. Αφαιρέστε τη συσκευασία και τυχόν αυτοκόλλητα και εξαρτήματα που βρίσκονται στο εξωτερικό και το εσωτερικό της συσκευής.
2. Καθαρίστε σχάρα (5) και δοχείο (8) σχολαστικά με ζεστό νερό και μικρή ποσότητα υγρού πλυντηρίου πιάτων και ένα σφουγγάρι και στη συνέχεια σκουπίστε τα με ένα καθαρό, μαλακό πανί
(Μην καθαρίζετε τη συσκευή με λειαντικά πανιά ή σφουγγάρια ή χρησιμοποιείτε σκόνες καθαρισμού, καθώς μπορεί να καταστρέψουν τη λεία αντικολλητική επιφάνεια της σχάρας και του δοχείου)
3. Τοποθετήστε τη συσκευή σε μια σταθερή οριζόντια επιφάνεια, βάλτε το καλώδιο ρεύματος στην πρίζα, επιλέξτε το πρώτο πρόγραμμα (βλ. ενότητα σχετικά με τη χρήση της συσκευής) προκειμένου να απομακρυνθούν τυχόν εργοστασιακές οσμές από τη συσκευή.
4. Στο τέλος του προγράμματος, αποσυνδέστε το καλώδιο ρεύματος από την πρίζα και επαναλάβετε το βήμα 2 για να την καθαρίσετε ξανά, αφού κρυώσει εντελώς.

Μην πλένετε τη σχάρα (5) και το δοχείο(8) στο πλυντήριο πιάτων.

Χρήση της συσκευής:
1.Κρατώντας τη λαβή (6), τραβήξτε το δοχείο (8) μαζί με τη σχάρα (5) έξω από το περίβλημα (4) και τοποθετήστε το σε μια σταθερή επιφάνεια.
2.Η σχάρα (5) μπορεί να αφαιρεθεί από το δοχείο (8)
3.Τοποθετήστε τα προηγουμένως προετοιμασμένα προϊόντα στη σχάρα (5) στον πυθμένα του δοχείου (8). Στη συνέχεια τοποθετήστε το δοχείο (8) στο περίβλημα (4). Όταν γεμίζετε το δοχείο, μην υπερβαίνετε τη στάθμη MAX που έχει τοποθετηθεί στο εσωτερικό του δοχείου.
4.Συνδέστε την κλειστή συσκευή σε μια γειωμένη πρίζα.
5.Η συσκευή θα ενεργοποιηθεί και θα εκπέμψει έναν ηχητικό συναγερμό. Εάν δεν έχει επιλεγεί κανένα πρόγραμμα, η συσκευή θα μεταβεί σε κατάσταση αναμονής μετά από 1 λεπτό. Για να ενεργοποιήσετε ξανά τη συσκευή, πατήστε το κουμπί (A) "έναρξη / ακύρωση" .
6.Χρησιμοποιώντας το κουμπί επιλογής λειτουργίας (B) "Λειτουργία", επιλέξτε το επιθυμητό πρόγραμμα (πίνακας 1). Αφού επιλέξετε το πρόγραμμα, μπορείτε να αλλάξετε τη θερμοκρασία και το χρόνο πατώντας το κουμπί επιλογής θερμοκρασίας / ελέγχου χρόνου (C) και στη συνέχεια τα κουμπιά G "+", H "-" .
Συνιστάται να προσθέσετε 3 λεπτά στο χρόνο μαγειρέματος, σε σχέση με το προγραμματισμένο μενού, εάν η συσκευή έχει κρυώσει.
7.Αφού επιλέξετε το επιθυμητό πρόγραμμα, η συσκευή θα ξεκινήσει αυτόματα μετά από 4 δευτερόλεπτα ή πατώντας το κουμπί (A) "έναρξη / ακύρωση" . Η ενδεικτική λυχνία (E) λειτουργίας του ανεμιστήρα και η λυχνία (F) στο εσωτερικό της συσκευής θα ανάψουν.
8.Όταν ολοκληρωθεί η λειτουργία, θα ακουστεί ένα ηχητικό σήμα 3 φορές.
9.Για να τερματίσετε τη λειτουργία της συσκευής νωρίτερα, πατήστε το κουμπί (A) "start / cancel" για 3 δευτερόλεπτα.

Συμβουλές:
Τοποθετήστε τα κομμάτια φαγητού έτσι ώστε να υπάρχει ελεύθερη ροή θερμού αέρα μεταξύ τους.

Η συσκευή διαθέτει μνήμη προγράμματος, εάν αφαιρέσετε το δοχείο (6) κατά τη διάρκεια ενός προγράμματος, η συσκευή θα σταματήσει, όταν τοποθετήσετε ξανά το δοχείο (6), θα συνεχίσει να λειτουργεί. Το πρόγραμμα μπορεί επίσης να διακοπεί πατώντας μία φορά το κουμπί (A) "star / cancel", πατώντας ξανά θα συνεχίσει την εργασία.

Εάν ο χρόνος ή η θερμοκρασία δεν είναι επαρκής, μπορείτε πάντα να ρυθμίσετε το χρόνο ή τη θερμοκρασία πατώντας το κουμπί ελέγχου χρόνου/θερμοκρασίας (D), στη συνέχεια το κουμπί G "+", H "-" για να τελειοποιήσετε το φαγητό.

Συνιστάται να περιστρέφετε ή να ανακατεύετε το φαγητό τουλάχιστον μία φορά κατά τη διάρκεια του επιλεγμένου προγράμματος.

πΡΟΕΙΔΟΠΟΙΗΣΗ! Το εσωτερικό της συσκευής είναι πολύ ζεστό

Λειτουργία καθυστερημένης εκκίνησης:
Αφού επιλέξετε το επιθυμητό πρόγραμμα (βλ. ενότητα Χρήση της συσκευής), πατήστε το κουμπί (D) "Χρόνος καθυστέρησης".
Στην οθόνη θα εμφανιστεί ένας χρονοδιακόπτης. Χρησιμοποιήστε τα κουμπιά G "+" και H "-" για να ρυθμίσετε τον επιθυμητό χρόνο καθυστέρησης από 10 λεπτά έως 24 ώρες.
Αφού ρυθμιστεί ο χρόνος, η συσκευή θα εισέλθει αυτόματα σε λειτουργία καθυστερημένης εκκίνησης μετά από 5 δευτερόλεπτα, το χρονόμετρο στην οθόνη θα αρχίσει να μετρά αντίστροφα το χρόνο μέχρι την εκκίνηση της συσκευής.
Για να σταματήσετε την αντίστροφη μέτρηση, κρατήστε πατημένο το κουμπί (A) "έναρξη / ακύρωση" για 3 δευτερόλεπτα.

Προγράμματα:
Φτερούγες κοτόπουλου (1): Πρόγραμμα που χρησιμοποιείται για την προετοιμασία ωμού κρέατος κοτόπουλου (φτερούγες κοτόπουλου)
Η συσκευή θα θερμανθεί αυτόματα στους 180˚C για 20 λεπτά.
Εάν ο χρόνος ή η θερμοκρασία δεν είναι επαρκής, μπορείτε πάντα να αλλάξετε το χρόνο ή τη θερμοκρασία πατώντας το κουμπί ελέγχου χρόνου/θερμοκρασίας (C) και στη συνέχεια το κουμπί (G) "-" (H) "+" για να ρυθμίσετε τη θερμοκρασία και το χρόνο.

Λουκάνικο (2): Ένα πρόγραμμα που χρησιμοποιείται κυρίως για την προετοιμασία λουκάνικων.
Η συσκευή θερμαίνεται αυτόματα στους 190˚C και για 10 λεπτά
Εάν ο χρόνος ή η θερμοκρασία δεν είναι επαρκής, μπορείτε πάντα να αλλάξετε το χρόνο ή τη θερμοκρασία πατώντας το κουμπί ελέγχου χρόνου/θερμοκρασίας (C) και στη συνέχεια το κουμπί (G) "-" (H) "+" για να ρυθμίσετε τη θερμοκρασία και το χρόνο.

Chips (3): Ένα πρόγραμμα που χρησιμοποιείται κυρίως για κατεψυγμένα Chips.
Η συσκευή θα θερμανθεί αυτόματα στους 190˚C και για 13 λεπτά
Εάν ο χρόνος ή η θερμοκρασία δεν είναι επαρκής, μπορείτε πάντα να αλλάξετε το χρόνο ή τη θερμοκρασία πατώντας το κουμπί ελέγχου χρόνου/θερμοκρασίας (C) και στη συνέχεια το κουμπί (G) "-" (H) "+" για να ρυθμίσετε τη θερμοκρασία και το χρόνο.

Τάρτα αυγών (4): Το πρόγραμμα χρησιμοποιείται κυρίως για την παρασκευή μίνι τάρτας αυγών
Η συσκευή θα θερμανθεί αυτόματα στους 180˚C και για 10 λεπτά
Εάν ο χρόνος ή η θερμοκρασία δεν είναι επαρκής, μπορείτε πάντα να αλλάξετε το χρόνο ή τη θερμοκρασία πατώντας το κουμπί ελέγχου χρόνου/θερμοκρασίας (C) και στη συνέχεια το κουμπί (G) "-" (H) "+" για να ρυθμίσετε τη θερμοκρασία και το χρόνο.

Πίτσα (5): το πρόγραμμα που χρησιμοποιείται συχνότερα για κατεψυγμένη πίτσα.
Η συσκευή θα θερμανθεί αυτόματα στους 180˚C και για 10 λεπτά
Εάν ο χρόνος ή η θερμοκρασία δεν είναι επαρκής, μπορείτε πάντα να αλλάξετε το χρόνο ή τη θερμοκρασία πατώντας το κουμπί ελέγχου χρόνου/θερμοκρασίας (C) και στη συνέχεια το κουμπί (G) "-" (H) "+" για να ρυθμίσετε τη θερμοκρασία και το χρόνο.

Γλυκοπατάτες (6): Το πρόγραμμα χρησιμοποιείται κυρίως για την προετοιμασία γλυκοπατάτας σε φέτες (γλυκοπατάτες)
Η συσκευή θα θερμανθεί αυτόματα στους 190˚C και για 38 λεπτά
Εάν ο χρόνος ή η θερμοκρασία δεν είναι επαρκής, μπορείτε πάντα να αλλάξετε το χρόνο ή τη θερμοκρασία πατώντας το κουμπί ελέγχου χρόνου/θερμοκρασίας (C) και στη συνέχεια το κουμπί (G) "-" (H) "+" για να ρυθμίσετε τη θερμοκρασία και το χρόνο.

Πόδια κοτόπουλου (7): Πρόγραμμα που χρησιμοποιείται για την προετοιμασία ωμού κρέατος κοτόπουλου (μπούτια κοτόπουλου)
Η συσκευή θερμαίνεται αυτόματα στους 190˚C και για 20 λεπτά
Εάν ο χρόνος ή η θερμοκρασία δεν είναι επαρκής, μπορείτε πάντα να αλλάξετε το χρόνο ή τη θερμοκρασία πατώντας το κουμπί ελέγχου χρόνου/θερμοκρασίας (C) και στη συνέχεια το κουμπί (G) "-" (H) "+" για να

ρυθμίσετε τη θερμοκρασία και το χρόνο.

Γαρίδες (8): Καλύτερα για μικρά θαλασσινά όπως γαρίδες.
Η συσκευή θερμαίνεται αυτόματα στους 170˚C και για 10 λεπτά
Εάν ο χρόνος ή η θερμοκρασία δεν είναι επαρκής, μπορείτε πάντα να αλλάξετε το χρόνο ή τη θερμοκρασία πατώντας το κουμπί ελέγχου χρόνου/θερμοκρασίας (C),στη συνέχεια το κουμπί (G) "-" (H) "+" για να ρυθμίσετε τη θερμοκρασία και το χρόνο.

Μπριζόλα (9): Ένα πρόγραμμα που χρησιμοποιείται κυρίως για παχύτερα κομμάτια λευκού ή κόκκινου κρέατος.
Η συσκευή θερμαίνεται αυτόματα στους 180˚C και για 13 λεπτά
Εάν ο χρόνος ή η θερμοκρασία δεν είναι επαρκής, μπορείτε πάντα να αλλάξετε το χρόνο ή τη θερμοκρασία πατώντας το κουμπί ελέγχου χρόνου/θερμοκρασίας (C) και στη συνέχεια το κουμπί (G) "-" (H) "+" για να ρυθμίσετε τη θερμοκρασία και το χρόνο.

Ψάρια (10): Το πρόγραμμα που χρησιμοποιείται συχνότερα για κατεψυγμένα επεξεργασμένα ψάρια ή φρέσκα ψάρια.
Η συσκευή θα θερμανθεί αυτόματα στους 200˚C και για 20 λεπτά
Εάν ο χρόνος ή η θερμοκρασία δεν είναι επαρκής, μπορείτε πάντα να αλλάξετε το χρόνο ή τη θερμοκρασία πατώντας το κουμπί ελέγχου χρόνου/θερμοκρασίας (C) και στη συνέχεια το κουμπί (G) "-" (H) "+" για να ρυθμίσετε τη θερμοκρασία και το χρόνο.

Κέικ (11): Το πρόγραμμα χρησιμοποιείται κυρίως για το ψήσιμο κέικ και μάφιν
Η συσκευή θα θερμανθεί αυτόματα στους 150˚C και για 14 λεπτά
Εάν ο χρόνος ή η θερμοκρασία δεν είναι επαρκής, μπορείτε πάντα να αλλάξετε το χρόνο ή τη θερμοκρασία πατώντας το κουμπί ελέγχου χρόνου/θερμοκρασίας (C) και στη συνέχεια το κουμπί (G) "-" (H) "+" για να ρυθμίσετε τη θερμοκρασία και το χρόνο.

Φιστίκια (12): Πρόγραμμα που χρησιμοποιείται για το ψήσιμο φιστικιών
Η συσκευή θα θερμανθεί αυτόματα στους 190˚C και για 10 λεπτά
Εάν ο χρόνος ή η θερμοκρασία δεν είναι επαρκής, μπορείτε πάντα να αλλάξετε το χρόνο ή τη θερμοκρασία πατώντας το κουμπί ελέγχου χρόνου/θερμοκρασίας (C) και στη συνέχεια το κουμπί (G) "-" (H) "+" για να ρυθμίσετε τη θερμοκρασία και το χρόνο.

ΚΑΘΑΡΙΣΜΌΣ ΤΗΣ ΣΥΣΚΕΥΉΣ
1. Πριν καθαρίσετε τη συσκευή, βγάλτε την από την πρίζα και περιμένετε μέχρι να κρυώσει η συσκευή.
2. Καθαρίστε χρησιμοποιώντας ένα υγρό και στη συνέχεια στεγνό πανί (ή χαρτί κουζίνας, εάν είναι απαραίτητο).
3. Για πιο δύσκολα αφαιρούμενα υπολείμματα, βουρτσίστε τα με μια μικρή ποσότητα βρώσιμου λαδιού και μετά από λίγα λεπτά αφαιρέστε τα απαλά με μια ξύλινη σπάτουλα.
4. Μην καθαρίζετε με αιχμηρά, λειαντικά πανιά ή σφουγγάρια ή χρησιμοποιείτε σκόνες καθαρισμού, καθώς μπορεί να καταστρέψουν την λεία, αντικολλητική επίστρωση του καλαθιού και του δοχείου.
5. Μην βυθίζετε τη συσκευή σε νερό.

Τεχνικά στοιχεία:
Χωρητικότητα 5L
Τάση: 50/60Hz
Ονομαστική ισχύς: 1500W
Μέγιστη ισχύς: 2000W
Κατανάλωση ισχύος σε κατάσταση αναμονής: 0,30W

Προσοχή καυτή επιφάνεια:

	Η θερμοκρασία των προσβάσιμων επιφανειών μιας συσκευής σε λειτουργία μπορεί να είναι υψηλή. Μην αγγίζετε τις καυτές επιφάνειες της συσκευής

Για λόγους προστασίας του περιβάλλοντος. Πληροφορίες σχετικά με τα απόβλητα ηλεκτρικού και ηλεκτρονικού εξοπλισμού Σύμφωνα με το άρθρο 13 παράγραφοι 1 και 2 του νόμου περί αποβλήτων ηλεκτρικού και ηλεκτρονικού εξοπλισμού της 11ης Σεπτεμβρίου 2015, θα θέλαμε να σας ενημερώσουμε σχετικά με τον ορθό χειρισμό των αποβλήτων ηλεκτρικού και ηλεκτρονικού εξοπλισμού:

1. Απαγορεύεται η τοποθέτηση των αποβλήτων ηλεκτρικών και ηλεκτρονικών συσκευών μαζί με άλλα απόβλητα - αυτό επιβεβαιώνεται με τη σήμανση με τη μορφή "διαγραμμένου κάδου", που διατάσσει την επιλεκτική αποκομιδή αυτού του είδους των αποβλήτων.
2. Ο ηλεκτρικός και ηλεκτρονικός εξοπλισμός μπορεί να περιέχει επικίνδυνες ουσίες, μείγματα και συστατικά που, όταν απελευθερωθούν στο περιβάλλον, μπορεί να αποτελέσουν σοβαρή απειλή για την υγεία και τη ζωή των ανθρώπων και των ζωντανών οργανισμών. Μπορούν να οδηγήσουν σε πολυάριθμα προβλήματα υγείας, όπως διαταραχές της όρασης, της ακοής και της ομιλίας, ενώ μπορούν επίσης να βλάψουν τα νεφρά, το συκώτι και την καρδιά και να προκαλέσουν δερματικές παθήσεις. Οι επιβλαβείς ουσίες μπορεί επίσης να έχουν δυσμενείς επιπτώσεις στο αναπνευστικό και το αναπαραγωγικό σύστημα και να οδηγήσουν σε καρκινικές αλλοιώσεις. Η κατανάλωση φυτών που αναπτύσσονται σε μολυσμένα εδάφη, καθώς και των προϊόντων που προέρχονται από αυτά, μπορεί να έχει ως αποτέλεσμα τις προαναφερθείσες επιπτώσεις στην υγεία.
3. Τα απόβλητα ηλεκτρικού και ηλεκτρονικού εξοπλισμού πρέπει να παραδίδονται μόνο σε εξουσιοδοτημένα σημεία συλλογής, κατάλογος των οποίων πρέπει να περιλαμβάνεται στην ιστοσελίδα κάθε Δήμου.
4. Τα νοικοκυριά διαδραματίζουν σημαντικό ρόλο στη συμβολή τους στην επαναχρησιμοποίηση και ανάκτηση, συμπεριλαμβανομένης της ανακύκλωσης, των αποβλήτων εξοπλισμού. Διαδραματίζει επίσης βασικό ρόλο στο σύστημα διαχείρισης των αποβλήτων ηλεκτρικού και ηλεκτρονικού εξοπλισμού λόγω της δυνατότητας άμεσης παράδοσης σε εξουσιοδοτημένα σημεία συλλογής και της εξάλειψης ανεπιθύμητων κοινωνικών συνηθειών που έχουν ως αποτέλεσμα την εγκατάλειψη αποβλήτων εξοπλισμού σε χώρους που δεν προορίζονται για τέτοιους σκοπούς.

Επιπλέον, Επιστρέψτε τα απόβλητα ηλεκτρικού και ηλεκτρονικού εξοπλισμού στον τόπο παράδοσης. Ο διανομέας, όταν προμηθεύει εξοπλισμό που προορίζεται για νοικοκυριά σε αγοραστή, υποχρεούται να παραλαμβάνει δωρεάν τον μεταχειρισμένο εξοπλισμό από τα νοικοκυριά στον τόπο παράδοσης του εν λόγω εξοπλισμού, υπό την προϋπόθεση ότι ο μεταχειρισμένος εξοπλισμός είναι του ίδιου τύπου και εκτελεί τις ίδιες λειτουργίες με τον παραδοθέντα εξοπλισμό.
Οι χάρτινες συσκευασίες και οι σακούλες πολυαιθυλενίου (PE) πρέπει να τοποθετούνται στους κατάλληλους κάδους χωριστής συλλογής αστικών αποβλήτων σύμφωνα με την περιγραφή τους. Εάν υπάρχουν μπαταρίες στη συσκευή, αυτές πρέπει να αφαιρεθούν και να απορριφθούν χωριστά σε μια εγκατάσταση συλλογής και αποθήκευσης.
Μην πετάτε τη συσκευή στον κάδο αστικών απορριμμάτων!!!
Σέρβις Εάν επιθυμείτε να αγοράσετε ανταλλακτικά ή να προβείτε σε μια απαίτηση, παρακαλούμε επικοινωνήστε απευθείας με τον αντιπρόσωπο που εξέδωσε την απόδειξη.

Gebruikershandleiding (NL)

ALGEMENE VEILIGHEIDSVOORWAARDEN BELANGRIJKE VEILIGHEIDSINSTRUCTIES VOOR GEBRUIK ZORGVULDIG LEZEN EN BEWAREN VOOR TOEKOMSTIG GEBRUIK

1. Lees de gebruiksaanwijzing voordat u het apparaat in gebruik neemt en volg de aanwijzingen op. De fabrikant is niet aansprakelijk voor schade veroorzaakt door gebruik van het apparaat dat niet overeenstemt met het bedoelde gebruik of door onjuist gebruik.
2. Het apparaat is uitsluitend bestemd voor huishoudelijk gebruik. Gebruik het apparaat niet voor andere doeleinden

die onverenigbaar zijn met het beoogde gebruik.
3. Sluit het apparaat alleen aan op een 220-240V ~ 50/60 Hz geaard stopcontact.
Sluit voor meer gebruiksveiligheid niet meerdere elektrische apparaten tegelijk aan op één stroomkring.
4. Wees extra voorzichtig wanneer u het apparaat gebruikt in de aanwezigheid van kinderen. Laat kinderen niet met het apparaat spelen en laat kinderen of personen die niet vertrouwd zijn met het apparaat, het apparaat niet gebruiken.
5. WAARSCHUWING: Dit apparaat mag worden gebruikt door kinderen ouder dan 8 jaar en personen met beperkte fysieke, sensorische of mentale capaciteiten, of personen zonder ervaring of kennis van het apparaat, als dit gebeurt onder toezicht van een persoon die verantwoordelijk is voor hun veiligheid of als zij instructies hebben gekregen over het veilige gebruik van het apparaat en zich bewust zijn van de gevaren die gepaard gaan met het gebruik ervan. Kinderen mogen niet met de uitrusting spelen. Reiniging en onderhoud van de uitrusting mogen niet worden uitgevoerd door kinderen, tenzij ze ouder zijn dan 8 jaar en de activiteit onder toezicht wordt uitgevoerd.
6. WAARSCHUWING: Laat het apparaat niet zonder toezicht aangesloten op een stopcontact.
7. WAARSCHUWING: draag het apparaat nooit wanneer het ingeschakeld of heet is.
8. WAARSCHUWING: de temperatuur van de toegankelijke oppervlakken van de apparatuur kan hoog oplopen wanneer de apparatuur in werking is.
9. WAARSCHUWING: houd het apparaat en het snoer buiten het bereik van kinderen jonger dan 8 jaar.
10. WAARSCHUWING: trek na gebruik altijd de stekker uit het stopcontact door het stopcontact met uw hand vast te houden. Trek NIET aan het netsnoer.

11. WAARSCHUWING: Gebruik het apparaat niet in de buurt van ontvlambare materialen.
12. WAARSCHUWING: Plaats geen karton, papier, plastic of andere brandbare of ontvlambare voorwerpen in het apparaat.
13. Dompel het snoer, de stekker of het hele apparaat niet onder in water of een andere vloeistof. Stel het apparaat niet bloot aan weersomstandigheden (regen, zon, enz.) en gebruik het niet in vochtige omstandigheden (badkamers, vochtige campers).
14. Controleer regelmatig de staat van het netsnoer. Als het netsnoer beschadigd is, mag het apparaat niet worden gebruikt. Een beschadigd snoer moet worden vervangen door een gespecialiseerd reparatiebedrijf om gevaar te voorkomen.
15. Gebruik het apparaat niet met een beschadigd netsnoer of als het gevallen of op een andere manier beschadigd is of niet goed werkt. Repareer het apparaat niet zelf, omdat er dan gevaar voor elektrische schokken bestaat. Breng het beschadigde apparaat naar een bevoegd servicecentrum voor inspectie of reparatie. Reparaties mogen alleen worden uitgevoerd door erkende servicecentra. Ondeskundige reparaties kunnen een ernstig risico voor de gebruiker inhouden.
16. Plaats het apparaat op een koele, stabiele en vlakke ondergrond, uit de buurt van hete keukenapparatuur zoals een elektrische kookplaat, gasbrander, enz.
17. Het netsnoer mag niet over de rand van de tafel hangen of hete oppervlakken raken.
18. Voor extra bescherming is het aan te raden om een aardlekschakelaar (RCD) in het elektrische circuit te installeren met een nominale aardlekstroom van maximaal 30 mA. Raadpleeg hiervoor een elektricien.

19. Als het gebruik van een verlengsnoer noodzakelijk is, gebruik dan alleen een model met een aardingspen die minimaal 10 A kan dragen. Verlengsnoeren die niet aan deze eis voldoen, kunnen oververhit raken. De kabel moet zo worden gelegd dat er niet per ongeluk aan wordt getrokken of over wordt gestruikeld.
20. Zorg dat het motorgedeelte van het apparaat niet nat wordt.
21. Plaats het apparaat op een vlakke, hittebestendige ondergrond, uit de buurt van brandbare materialen (gordijnen, draperieën, behang, enz.). Zorg voor minstens 10 cm vrije ruimte aan elke kant van het apparaat en minstens 30 cm erboven voor een goede luchtcirculatie. Dek de ventilatieopeningen van het apparaat niet af, want dit kan leiden tot oververhitting en schade aan het product.
22. Raak de hete oppervlakken van het apparaat (deur, boven- of onderpaneel en zijpanelen) niet aan. Gebruik beschermende handschoenen bij het verwijderen of aanraken van hete onderdelen.
23. Het netsnoer mag niet over het apparaat worden gelegd en mag hete oppervlakken niet aanraken of in de buurt ervan liggen. Plaats het apparaat niet onder een stopcontact.
24. Plaats geen porties die het volledige volume van het apparaat in beslag nemen, aangezien dit brand en schade aan het product kan veroorzaken.
25. Haal na het koken of voordat u het apparaat schoonmaakt de stekker uit het stopcontact en laat het apparaat afkoelen. Laat het apparaat voldoende lang afkoelen, omdat het bij verhitting zeer langzaam afkoelt.
26. Reinig het apparaat na elk gebruik.
27. Gebruik geen agressieve schoonmaakmiddelen in de vorm van emulsies, lotions, pasta's, enz. om de behuizing te reinigen, omdat deze onder andere grafische

informatiesymbolen zoals schaalverdelingen, markeringen, waarschuwingstekens, enz. kunnen verwijderen.
28. Gebruik geen metalen draadborstels voor het reinigen. Gebroken draadfragmenten kunnen in contact komen met elektrische onderdelen, waardoor een risico op elektrische schokken ontstaat.
29. Het apparaat is niet ontworpen voor gebruik met externe timers of een apart afstandsbedieningssysteem.
30. Vanwege de hoge temperaturen moet speciale voorzichtigheid in acht worden genomen bij het verwijderen van gebakken voedsel, het verwijderen van heet vet of andere hete vloeistoffen.
31. Plaats het apparaat niet onder keukenkastjes vanwege de opstijgende hitte en stoom.
32. Was de metalen onderdelen niet in vaatwassers, omdat de agressieve schoonmaakmiddelen die in deze apparaten worden gebruikt de bovengenoemde onderdelen donkerder maken. Het wordt aanbevolen om ze met de hand af te wassen met gewone afwasmiddelen.
33. Dek het apparaat niet af om oververhitting te voorkomen.
34. Bewaar niets anders in het apparaat dan de bijbehorende accessoires.
35. Gebruik het apparaat niet met een onbedekte verpakking.

LET OP!
Het apparaat is uitgerust met een uitgestelde startfunctie, maar het wordt aanbevolen om deze alleen te gebruiken als de gebruiker thuis is en het apparaat onder toezicht staat.

Het rooster (5) is voorzien van 4 gemotoriseerde rubbers die niet verwijderd mogen worden, omdat ze hittebestendig zijn.

Beschrijving van het apparaat:
1. Bedieningspaneel
2. Transparant venster
3. Luchtuitlaat
4. Behuizing
5. Rooster
6. Handgreep
7. Stroomkabel
8. Container

Bedieningspaneel:
A: Aan/uit-knop
B: Functieselectieknop
C: Knoppen voor aanpassen temperatuur/tijd
D: Knoppen voor uitgestelde start
E: Indicator ventilatorwerking
F: Temperatuur- en tijdweergave
G: "-" knop
H. "+" knop

Programma's:
1. 1. Kippenvleugels, 2. Worst, 3. Friet, 4. Eiertaart, 5. Pizza, 6. Zoete aardappelen, 7. Kippenpoten, 8. Gamba's, 9. Biefstuk, 10. Vis, 11. Taart, 12. Pinda's
Voor het eerste gebruik
1. Verwijder de verpakking en eventuele stickers en accessoires aan de buiten- en binnenkant van het apparaat.
2. Maak het rooster (5) en het reservoir (8) grondig schoon met heet water en een kleine hoeveelheid afwasmiddel en een spons en veeg ze vervolgens af met een schone, zachte doek
(Reinig het apparaat niet met schurende doeken of sponzen en gebruik geen reinigingspoeders, omdat deze het gladde antiaanbakoppervlak van het rooster en de bak kunnen beschadigen)
3. Plaats het apparaat op een stabiele horizontale ondergrond, steek de stekker in het stopcontact, selecteer het eerste programma (zie het hoofdstuk over het gebruik van het apparaat) om eventuele fabrieksgeurtjes uit het apparaat te verwijderen.
4. Haal aan het einde van het programma de stekker uit het stopcontact en herhaal stap 2 om het apparaat opnieuw te reinigen zodra het volledig is afgekoeld.

Was het rooster (5) en het reservoir(8) niet in de vaatwasser.

Gebruik van het apparaat:
1.Houd de handgreep (6) vast, trek de container (8) samen met het rooster (5) uit de behuizing (4) en plaats op een stabiele ondergrond.
2.Het rooster (5) kan uit de container (8) worden gehaald
3.Plaats de eerder bereide producten op het rooster (5) op de bodem van de container (8). Plaats vervolgens de container (8) in de behuizing (4). Wanneer u de container vult, mag u het MAX-niveau in de container niet overschrijden.
4.Steek de stekker van het gesloten apparaat in een geaard stopcontact.
5.Het apparaat schakelt in en geeft een geluidsalarm. Als er geen programma is geselecteerd, gaat het apparaat na 1 minuut in stand-by. Druk op knop (A) "start / annuleer" om het apparaat weer in te schakelen.
6.Selecteer met de functiekeuzetoets (B) "Functie" het gewenste programma (tabel 1). Nadat het programma is gekozen, kunt u de temperatuur en de tijd wijzigen door op de keuzetoets temperatuur / tijd (C) te drukken en vervolgens op de toets G "+", H "-" . Het wordt aanbevolen om 3 minuten toe te voegen aan de kooktijd, ten opzichte van het geprogrammeerde menu, als het apparaat is afgekoeld.
7.Nadat het gewenste programma is gekozen, start het apparaat automatisch na 4 seconden of door op toets (A) "start / annuleer" te drukken. Het controlelampje (E) voor de werking van de ventilator en het lampje (F) in het apparaat gaan branden.
8.Als het apparaat klaar is, klinkt er 3 keer een geluidssignaal.
9.Om het apparaat vroegtijdig te beëindigen, drukt u 3 seconden op knop (A) "start / cancel" .

Tips:
Schik de stukken voedsel zo dat er een vrije stroom van hete lucht tussen de stukken is.

Het apparaat heeft een programmageheugen, als je tijdens een programma de bak (6) eruit haalt, stopt het apparaat, als je de bak (6) er weer in zet, werkt het verder. Het programma kan ook gepauzeerd worden door één keer op de knop (A) "ster/annuleren" te drukken, nog een keer drukken hervat het werk.

Als de tijd of temperatuur niet voldoende is, kun je altijd de tijd of temperatuur aanpassen door op de tijd/temperatuurregelknop (D) te drukken en vervolgens op de knop G "+", H "-" om het voedsel te verfijnen.

Het is raadzaam om het voedsel minstens één keer te draaien of te roeren tijdens het geselecteerde programma.

wAARSCHUWING! De binnenkant van het apparaat is zeer heet

Uitgestelde startfunctie:
Druk na het selecteren van het gewenste programma (zie hoofdstuk Gebruik van het apparaat) op toets (D) "Vertragingstijd".
Er verschijnt een timer op het display. Stel met de toetsen G "+" en H "-" de gewenste vertragingstijd in van 10 minuten tot 24 uur.
Zodra de tijd is ingesteld, schakelt het apparaat na 5 seconden automatisch over naar de uitgestelde startmodus en begint de timer op het display af te tellen tot het apparaat start.
Om het aftellen te stoppen, houdt u de knop (A) "start / annuleren" 3 seconden ingedrukt.

Programma's:
Kippenvleugels (1): programma dat wordt gebruikt om rauw kippenvlees (kippenvleugels) te bereiden
Het apparaat verwarmt automatisch op 180˚C gedurende 20 minuten.
Als de tijd of temperatuur niet voldoende is, kunt u altijd de tijd of temperatuur wijzigen door op de tijd/temperatuurregelknop (C) te drukken en vervolgens op de knop (G) "-" (H) "+" om de temperatuur en tijd aan te passen.

Worst (2): Een programma dat voornamelijk wordt gebruikt om worst te bereiden.
Het apparaat zal automatisch opwarmen op 190˚C en gedurende 10 minuten
Als de tijd of temperatuur niet voldoende is, kunt u altijd de tijd of temperatuur wijzigen door op de tijd/temperatuurregelknop (C) te drukken en vervolgens op de knop (G) "-" (H) "+" om de temperatuur en tijd aan te passen.

Chips (3): Een programma dat voornamelijk wordt gebruikt voor diepgevroren Chips.
Het apparaat verwarmt automatisch op 190˚C en gedurende 13 minuten
Als de tijd of temperatuur niet voldoende is, kunt u altijd de tijd of temperatuur wijzigen door op de tijd/temperatuurregelknop (C) te drukken en vervolgens op de knop (G) "-" (H) "+" om de temperatuur en tijd aan te passen.

Eiertaart (4): Het programma wordt voornamelijk gebruikt om mini-eiertaartjes te bereiden
Het apparaat zal automatisch opwarmen op 180˚C en gedurende 10 minuten
Als de tijd of temperatuur niet voldoende is, kunt u altijd de tijd of temperatuur wijzigen door op de tijd/temperatuurregelknop (C) te drukken en vervolgens op de knop (G) "-" (H) "+" om de temperatuur en tijd aan te passen.

Pizza (5): het programma dat het meest gebruikt wordt voor diepvriespizza.
Het apparaat verwarmt automatisch op 180˚C en gedurende 10 minuten
Als de tijd of temperatuur niet voldoende is, kunt u altijd de tijd of temperatuur wijzigen door op de tijd/temperatuurregelknop (C) te drukken en vervolgens op de knop (G) "-" (H) "+" om de temperatuur en tijd aan te passen.

Zoete aardappelen (6): het programma wordt voornamelijk gebruikt om gesneden zoete aardappelen (yams) te bereiden
Het apparaat verwarmt automatisch op 190˚C en gedurende 38 minuten
Als de tijd of temperatuur niet voldoende is, kunt u altijd de tijd of temperatuur wijzigen door op de tijd/temperatuurregelknop (C) te drukken en vervolgens op de knop (G) "-" (H) "+" om de temperatuur en tijd aan te passen.

Kippenpoten (7): Programma gebruikt voor het bereiden van rauw kippenvlees (kippenbouten)
Het apparaat verwarmt automatisch op 190˚C en gedurende 20 minuten
Als de tijd of temperatuur niet voldoende is, kunt u altijd de tijd of temperatuur wijzigen door op de tijd/temperatuurregelknop (C) te drukken en vervolgens op de knop (G) "-" (H) "+" om de temperatuur en tijd aan te passen.

Garnalen (8): Het beste voor kleine zeevruchten zoals garnalen.
Het apparaat verwarmt automatisch op 170˚C en gedurende 10 minuten
Als de tijd of temperatuur niet voldoende is, kunt u altijd de tijd of temperatuur wijzigen door op de tijd/temperatuurregelknop (C) te drukken en vervolgens op de knop (G) "-" (H) "+" om de temperatuur en tijd aan te passen.

Steak (9): Een programma dat vooral gebruikt wordt voor dikkere stukken wit of rood vlees.
Het apparaat verwarmt automatisch op 180˚C en gedurende 13 minuten
Als de tijd of temperatuur niet voldoende is, kunt u altijd de tijd of temperatuur wijzigen door op de tijd/temperatuurregelknop (C) te drukken en vervolgens op de knop (G) "-" (H) "+" om de temperatuur en tijd aan te passen.

Vis (10): Het programma dat het meest gebruikt wordt voor bevroren verwerkte vis of verse vis.
Het apparaat verwarmt automatisch op 200˚C en gedurende 20 minuten
Als de tijd of temperatuur niet voldoende is, kunt u altijd de tijd of temperatuur wijzigen door op de tijd/temperatuurregelknop (C) te drukken en vervolgens op de knop (G) "-" (H) "+" om de temperatuur en tijd aan te passen.

Cake (11): Dit programma wordt voornamelijk gebruikt om cakes en muffins te bakken
Het apparaat verwarmt automatisch op 150˚C en gedurende 14 minuten
Als de tijd of temperatuur niet voldoende is, kunt u altijd de tijd of temperatuur wijzigen door op de tijd/temperatuurregelknop (C) te drukken en vervolgens op de knop (G) "-" (H) "+" om de temperatuur en tijd aan te passen.

Pinda's (12): Programma gebruikt voor het roosteren van pinda's
Het apparaat verwarmt automatisch op 190˚C en gedurende 10 minuten
Als de tijd of temperatuur niet voldoende is, kunt u altijd de tijd of temperatuur wijzigen door op de tijd/temperatuurregelknop (C) te drukken en vervolgens op de knop (G) "-" (H) "+" om de temperatuur en tijd aan te passen.

SCHOONMAKEN VAN HET APPARAAT
1. Voordat u het apparaat schoonmaakt, moet u de stekker uit het stopcontact halen en wachten tot het apparaat is afgekoeld.
2. Maak het apparaat schoon met een vochtige en vervolgens droge doek (of eventueel met een papieren doekje).
3. Moeilijker te verwijderen resten kun je inwrijven met een kleine hoeveelheid spijsolie en na een paar minuten voorzichtig verwijderen met een houten spatel.
4. Maak niet schoon met scherpe, schurende doeken of sponzen en gebruik geen schuurpoeder, want dit kan de gladde antiaanbaklaag van de mand en de bak beschadigen.
5. Dompel het apparaat niet onder in water.

Technische gegevens:
Inhoud 5L
Spanning: 220-240V ~ 50/60Hz
Nominaal vermogen: 1500W
Maximaal vermogen: 2000W
Stand-by stroomverbruik: 0.30W

Let op heet oppervlak:

	De temperatuur van de toegankelijke oppervlakken van een werkend apparaat kan hoog zijn. Raak de hete oppervlakken van het apparaat niet aan

In het belang van het milieu. Informatie over afgedankte elektrische en elektronische apparatuur In overeenstemming met artikel 13, leden 1 en 2, van de Wet afgedankte elektrische en elektronische apparatuur van 11 september 2015 willen wij u informeren over de juiste verwerking van afgedankte elektrische en elektronische apparatuur:

1. Het is verboden om afgedankte elektrische en elektronische apparatuur samen met ander afval te plaatsen - dit wordt bevestigd door markering in de vorm van een "doorgestreepte vuilnisbak", waarbij de gescheiden inzameling van dit soort afval wordt bevolen.
2. Elektrische en elektronische apparatuur kan gevaarlijke stoffen, mengsels en componenten bevatten die, wanneer ze vrijkomen in het milieu, een ernstige bedreiging kunnen vormen voor de gezondheid en het leven van mensen en levende organismen. Ze kunnen leiden tot een aantal gezondheidsproblemen, zoals gezichts-, gehoor- en spraakstoornissen, kunnen ook de nieren, de lever en het hart beschadigen en huidziekten veroorzaken. Schadelijke stoffen kunnen ook nadelige effecten hebben op het ademhalings- en voortplantingssysteem en leiden tot kankerletsels. De consumptie van planten die op verontreinigde bodems groeien en van de producten die daarvan zijn afgeleid, kan leiden tot de bovengenoemde gezondheidseffecten.
3. Afgedankte elektrische en elektronische apparatuur mag alleen worden ingeleverd bij erkende inzamelpunten, waarvan een lijst moet worden opgenomen op de website van elke gemeente.
4. Het huishouden speelt een belangrijke rol bij het hergebruik en de nuttige toepassing, inclusief recycling, van afgedankte apparatuur. Het speelt ook een sleutelrol in het beheersysteem voor afgedankte elektrische en elektronische apparatuur door de mogelijkheid van rechtstreekse afgifte aan erkende inzamelpunten en het wegnemen van ongewenste sociale gewoonten die ertoe leiden dat afgedankte apparatuur wordt achtergelaten op plaatsen die daar niet voor bedoeld zijn.

Bovendien Afgedankte elektrische en elektronische apparatuur inleveren op de plaats van levering. Een distributeur die voor huishoudens bestemde apparatuur levert aan een koper, is verplicht gebruikte apparatuur van huishoudens kosteloos terug te nemen op de plaats van levering van die apparatuur, mits de gebruikte apparatuur van hetzelfde type is en dezelfde functies vervulde als de geleverde apparatuur.

Kartonnen verpakkingen en polyethyleen (PE) zakken moeten volgens hun beschrijving in de daarvoor bestemde containers voor gescheiden inzameling van huishoudelijk afval worden geplaatst. Als er batterijen in het apparaat zitten, moeten deze worden verwijderd en apart worden ingeleverd bij een inzamelings- en opslagfaciliteit.

Gooi het apparaat niet in de container voor gemeentelijk afval!!!

Service Als u reserveonderdelen wilt kopen of een claim wilt indienen, neem dan rechtstreeks contact op met de dealer die de aankoopbon heeft afgegeven.

Navodila za uporabo (SL)

SPLOŠNI VARNOSTNI POGOJI
POMEMBNA VARNOSTNA NAVODILA ZA UPORABO
POZORNO PREBERITE IN SHRANITE ZA POZNEJŠO UPORABO

1. Pred uporabo naprave preberite navodila za uporabo in upoštevajte navodila iz njih. Proizvajalec ne odgovarja za škodo, ki nastane zaradi uporabe aparata, ki ni v skladu z njegovim namenom, ali zaradi nepravilnega ravnanja z njim.
2. Naprava je namenjena samo za domačo uporabo. Naprave ne uporabljajte za noben drug namen, ki ni združljiv z njeno predvideno uporabo.
3. Napravo priključite samo na ozemljeno vtičnico 220-240 V ~ 50/60 Hz.
Zaradi večje varnosti uporabe na en tokokrog ne priključite več električnih naprav hkrati.
4. Pri uporabi aparata v prisotnosti otrok bodite še posebej

previdni. Ne dovolite otrokom, da se igrajo z aparatom ne dovolite otrokom ali osebam, ki niso seznanjene z aparatom, da ga uporabljajo.
5. OPOZORILO: To opremo lahko uporabljajo otroci, starejši od 8 let, in osebe z omejenimi fizičnimi, senzoričnimi ali duševnimi sposobnostmi ali osebe brez izkušenj ali poznavanja opreme, če to počnejo pod nadzorom osebe, odgovorne za njihovo varnost, ali če so prejeli navodila za varno uporabo opreme in se zavedajo nevarnosti, povezanih z njeno uporabo. Otroci se z opremo ne smejo igrati. Otroci ne smejo čistiti in vzdrževati opreme, razen če so starejši od 8 let in dejavnost izvajajo pod nadzorom.
6. OPOZORILO: naprave, ki je priključena v vtičnico, ne puščajte brez nadzora.
7. OPOZORILO: nikoli ne prenašajte naprave, ko je vklopljena ali ko je vroča.
8. OPOZORILO: temperatura dostopnih površin delovne opreme je lahko med delovanjem opreme visoka.
9. OPOZORILO: opremo in njen kabel hranite zunaj dosega otrok, mlajših od 8 let.
10. OPOZORILO: po uporabi vedno izvlecite vtič iz električne vtičnice tako, da vtičnico primete z roko. NE vleci za omrežni kabel.
11. OPOZORILO: naprave ne uporabljajte v bližini vnetljivih materialov.
12. OPOZORILO: V notranjost aparata ne postavljajte kartona, papirja, plastike ali drugih vnetljivih ali topljivih predmetov.
13. Kabla, vtiča ali celotne enote ne potapljajte v vodo ali drugo tekočino. Naprave ne izpostavljajte vremenskim vplivom (dež, sonce itd.) in je ne uporabljajte v vlažnih prostorih (kopalnice, vlažni avtodomi).
14. Redno preverjajte stanje napajalnega kabla. Če je

napajalni kabel poškodovan, opreme ne smete uporabljati. Poškodovani kabel mora zamenjati specializirana servisna služba, da bi se izognili nevarnosti.
15. Opreme ne uporabljajte s poškodovanim napajalnim kablom ali če je padla, se kako drugače poškodovala ali ne deluje pravilno. Naprave ne popravljajte sami, saj obstaja nevarnost električnega udara. Poškodovano napravo odnesite na pregled ali popravilo v pristojni servisni center. Popravila lahko opravljajo le pooblaščeni servisni centri. Nepravilno popravilo lahko predstavlja resno tveganje za uporabnika.
16. Napravo postavite na hladno, stabilno in ravno površino, stran od vročih kuhalnih naprav, kot so električni štedilnik, plinski gorilnik itd.
17. Napajalni kabel ne sme viseti čez rob mize ali se dotikati vročih površin.
18. Za dodatno zaščito je priporočljivo, da v električni tokokrog namestite napravo za preostali tok (RCD) z nazivnim preostalim tokom, ki ne presega 30 mA. Pri tem se posvetujte s strokovnjakom za elektriko.
19. Če je potrebna uporaba podaljška, uporabite le model z ozemljitvenim zatičem, ki ima nazivni tok najmanj 10 A. Podaljševalni kabli, ki ne izpolnjujejo te zahteve, se lahko pregrejejo. Kabel mora biti položen tako, da se prepreči nenamerno vlečenje ali spotikanje ob njega.
20. Ne dovolite, da bi se motorni del naprave zmočil.
21. Napravo postavite na ravno, toplotno odporno površino, stran od vnetljivih materialov (zavese, draperije, tapete itd.). Za zagotovitev ustreznega kroženja zraka ohranite vsaj 10 cm prostega prostora na vsaki strani aparata in vsaj 30 cm nad njim. Ne zakrivajte prezračevalnih odprtin aparata, saj lahko to povzroči pregrevanje in poškodbe izdelka.
22. Ne dotikajte se vročih površin aparata (vrata, zgornja ali

spodnja plošča in stranske plošče). Pri odstranjevanju ali dotikanju vročih delov uporabljajte zaščitne rokavice.
23. Napajalni kabel ne sme biti položen čez aparat in se ne sme dotikati vročih površin ali ležati v njihovi bližini. Naprave ne postavljajte pod električno vtičnico.
24. Ne postavljajte porcij, ki zavzemajo celotno prostornino aparata, saj lahko to povzroči požar in poškodbe izdelka.
25. Po kuhanju ali pred čiščenjem aparata izvlecite napajalni kabel iz vtičnice in ga pustite, da se ohladi. Pustite, da se aparat dovolj dolgo ohlaja, saj se pri segrevanju ohlaja zelo počasi.
26. Napravo očistite po vsaki uporabi.
27. Za čiščenje ohišja ne uporabljajte agresivnih čistilnih sredstev v obliki emulzij, losjonov, past itd. saj lahko med drugim odstranijo informacijske grafične simbole, kot so gradacije, oznake, opozorilni znaki itd.
28. Za čiščenje ne uporabljajte kovinskih žičnih ščetk. Odlomki žice lahko pridejo v stik z električnimi deli, kar predstavlja nevarnost električnega udara.
29. Oprema ni zasnovana za delovanje z uporabo zunanjih časovnikov ali ločenega sistema daljinskega upravljanja.
30. Zaradi visokih temperatur je treba biti posebej previden pri odstranjevanju pečene hrane, odstranjevanju vroče maščobe ali drugih vročih tekočin.
31. Naprave ne postavljajte pod kuhinjske omarice zaradi dvigajoče se toplote in pare.
32. Kovinskih delov ne perite v pomivalnih strojih, saj agresivna čistila, ki se uporabljajo v teh aparatih, povzročijo potemnitev zgoraj omenjenih delov. Priporočljivo je, da jih operete ročno z običajnimi tekočinami za pomivanje posode.
33. Naprave ne pokrivajte, da ne pride do pregrevanja.
34. V aparat ne shranjujte ničesar razen pripadajoče dodatne

opreme.
35. Naprave ne uporabljajte z nepokrito posodo.

POZOR!
Naprava je opremljena s funkcijo odloženega zagona, vendar jo je priporočljivo uporabljati le, kadar je uporabnik doma in je naprava pod nadzorom.

Rešetka (5) je opremljena s 4 motornimi gumami, ki jih ne smete odstraniti, saj so odporne proti vročini.

Opis naprave:
1. Nadzorna plošča
2. Prozorno okno
3. Izhod za zrak
4. Ohišje
5. Rešetka
6. Ročaj
7. Napajalni kabel
8. Zabojnik

Nadzorna plošča:
A: gumb za vklop/izklop
B: gumb za izbiro funkcije
C: Gumbi za nastavitev temperature/časa
D: Gumbi za zakasnjen zagon
E: Indikator delovanja ventilatorja
F: Prikaz temperature in časa
G: gumb "-"
H. Gumb "+"

Programi:
1. Piščančja krilca, 2. Klobasa, 3. Čips, 4. Jajčni kolač, 5. Pizza, 6. Sladki krompir, 7. Piščančja bedra, 8. Kozice, 9. Steak, 10. Riba, 11. Pita, 12. Arašidi
Pred prvo uporabo
1. Odstranite embalažo ter vse nalepke in dodatke, ki so na zunanji in notranji strani aparata.
2. Rešetko (5) in posodo (8) temeljito očistite z vročo vodo in majhno količino tekočine za pomivanje posode ter gobo, nato pa ju obrišite s čisto, mehko krpo
(aparata ne čistite z abrazivnimi krpami ali gobicami in ne uporabljajte čistilnih praškov, saj lahko poškodujejo gladko neprijemljivo površino rešetke in posode)
3. Napravo postavite na stabilno vodoravno površino, priključite napajalni kabel in izberite prvi program (glejte poglavje o uporabi naprave), da iz naprave odstranite morebitne tovarniške vonjave.
4. Po koncu programa izključite napajalni kabel in ponovite korak 2 za ponovno čiščenje, ko se aparat popolnoma ohladi.

Rešetke (5) in posode(8) ne pomivajte v pomivalnem stroju.

Uporaba naprave:
1.Vstavite posodo (8) skupaj z rešetko (5) iz ohišja (4) in jo postavite na stabilno površino.
2.Rešetko (5) lahko odstranite iz posode (8)
3.Na rešetko (5) na dnu posode (8) položite predhodno pripravljene izdelke. Nato posodo (8) postavite v ohišje (4). Pri polnjenju posode ne prekoračite ravni MAX, ki je nameščena v posodi.
4.Zaprto napravo priključite v ozemljeno električno vtičnico.
5.Naprava se bo vklopila in sprožila zvočni signal. Če ni izbran noben program, bo aparat po 1 minuti preklopil v način pripravljenosti. Za ponovni vklop aparata pritisnite gumb (A) "start / cancel" .
6.Z gumbom za izbiro funkcije (B) "Funkcija" izberite želeni program (preglednica 1). Ko je program izbran, lahko spremenite temperaturo in čas tako, da pritisnete gumb za izbiro temperature / časa (C) in nato gumb

G "+", H "-" . Priporočljivo je, da času kuhanja glede na programirani meni dodate 3 minute, če je aparat ohlajen.
7.Ko izberete želeni program, se aparat po 4 sekundah samodejno zažene ali s pritiskom na gumb (A) "start / cancel" . Prižgeta se kontrolna lučka (E) delovanja ventilatorja in lučka (F) v notranjosti aparata.
8.Ko je delovanje končano, se trikrat zasliši zvočni signal.
9.Če želite predčasno prekiniti delovanje aparata, pritisnite gumb (A) "start / cancel" za 3 sekunde.

Nasveti:
Kose hrane razporedite tako, da je med njimi prost pretok vročega zraka.

Naprava ima programski spomin, če med programom odstranite posodo (6), se naprava ustavi, ko posodo (6) vstavite nazaj, pa nadaljuje z delovanjem. Program lahko ustavite tudi tako, da enkrat pritisnete gumb (A) "zvezdica / preklic", s ponovnim pritiskom boste nadaljevali z delom.

Če čas ali temperatura ne zadostujeta, lahko vedno prilagodite čas ali temperaturo tako, da pritisnete gumb za nadzor časa/temperature (D), nato pa gumb G "+", H "-", da hrano izboljšate.

Priporočljivo je, da hrano med izbranim programom vsaj enkrat obrnete ali premešate.

oPOZORILO! Notranjost aparata je zelo vroča

Funkcija odloženega zagona:
Po izbiri želenega programa (glejte poglavje Uporaba aparata) pritisnite gumb (D) "Zakasnitev".
Na prikazovalniku se prikaže časomer. Z gumboma G "+" in H "-" nastavite želeni čas zakasnitve od 10 minut do 24 ur.
Ko je čas nastavljen, bo aparat po 5 sekundah samodejno prešel v način odloženega zagona, časovnik na zaslonu pa bo začel odštevati čas do zagona aparata.
Če želite ustaviti odštevanje, držite gumb (A) "start / cancel" pritisnjen 3 sekunde.

Programi:
Piščančja krila (1): program za pripravo surovega piščančjega mesa (piščančjih kril)
Naprava se samodejno segreje na 180˚C za 20 minut.
Če čas ali temperatura ne zadostujeta, lahko vedno spremenite čas ali temperaturo tako, da pritisnete gumb za nadzor časa/temperature (C) in nato gumb (G) "-" (H) "+" za prilagoditev temperature in časa.

Klobase (2): program, ki se uporablja predvsem za pripravo klobas.
Naprava se samodejno segreje na 190˚C in 10 minut
Če čas ali temperatura ne zadostujeta, lahko vedno spremenite čas ali temperaturo tako, da pritisnete gumb za nadzor časa/temperature (C) in nato gumb (G) "-" (H) "+", da prilagodite temperaturo in čas.

Čips (3): program, ki se uporablja predvsem za zamrznjeni čips.
Aparat se samodejno segreje na 190˚C in 13 minut
Če čas ali temperatura ne zadostujeta, lahko vedno spremenite čas ali temperaturo tako, da pritisnete gumb za nadzor časa/temperature (C) in nato gumb (G) "-" (H) "+" za prilagoditev temperature in časa.

Jajčni kolač (4): program se uporablja predvsem za pripravo mini jajčnih kolačkov
Aparat se samodejno segreje na 180˚C in za 10 minut
Če čas ali temperatura ne zadostujeta, lahko vedno spremenite čas ali temperaturo tako, da pritisnete gumb za nadzor časa/temperature (C) in nato gumb (G) "-" (H) "+" za prilagoditev temperature in časa.

Pizza (5): program, ki se najpogosteje uporablja za zamrznjeno pico.
Naprava se samodejno segreje na 180˚C in za 10 minut
Če čas ali temperatura ne zadostujeta, lahko vedno spremenite čas ali temperaturo tako, da pritisnete gumb za nadzor časa/temperature (C) in nato gumb (G) "-" (H) "+" za prilagoditev temperature in časa.

Sladki krompir (6): program se uporablja predvsem za pripravo narezanega sladkega krompirja (jamov)
Aparat se samodejno segreje na 190˚C in 38 minut
Če čas ali temperatura ne zadostujeta, lahko vedno spremenite čas ali temperaturo tako, da pritisnete

gumb za nadzor časa/temperature (C) in nato gumb (G) "-" (H) "+" za prilagoditev temperature in časa.

Piščančja bedra (7): Program za pripravo surovega piščančjega mesa (piščančjih stegen)
Naprava se samodejno segreje na 190˚C in 20 minut
Če čas ali temperatura ne zadostujeta, lahko vedno spremenite čas ali temperaturo tako, da pritisnete gumb za nadzor časa/temperature (C) in nato gumb (G) "-" (H) "+" za prilagoditev temperature in časa.

Kozice (8): Najboljši za majhne morske sadeže, kot so kozice.
Naprava se samodejno segreje na 170˚C in 10 minut
Če čas ali temperatura ne zadostujeta, lahko vedno spremenite čas ali temperaturo tako, da pritisnete gumb za nadzor časa/temperature (C), nato gumb (G) "-" (H) "+", da prilagodite temperaturo in čas.

Steak (9): Program, ki se uporablja predvsem za debelejše kose belega ali rdečega mesa.
Naprava se samodejno segreje na 180˚C in 13 minut
Če čas ali temperatura ne zadostujeta, lahko vedno spremenite čas ali temperaturo tako, da pritisnete gumb za nadzor časa/temperature (C) in nato gumb (G) "-" (H) "+", da prilagodite temperaturo in čas.

Ribe (10): program, ki se najpogosteje uporablja za zamrznjene predelane ribe ali sveže ribe.
Naprava se samodejno segreje na 200 ˚C in 20 minut
Če čas ali temperatura ne zadostujeta, lahko vedno spremenite čas ali temperaturo tako, da pritisnete gumb za nadzor časa/temperature (C) in nato gumb (G) "-" (H) "+" za prilagoditev temperature in časa.

Torta (11): program se uporablja predvsem za peko tort in mafinov
Aparat se samodejno segreje na 150˚C in 14 minut
Če čas ali temperatura ne zadostujeta, lahko vedno spremenite čas ali temperaturo tako, da pritisnete gumb za nadzor časa/temperature (C) in nato gumb (G) "-" (H) "+", da prilagodite temperaturo in čas.

Arašidi (12): program za praženje arašidov
Naprava se samodejno segreje na 190˚C in 10 minut
Če čas ali temperatura ne zadoščata, lahko vedno spremenite čas ali temperaturo tako, da pritisnete gumb za nadzor časa/temperature (C) in nato gumb (G) "-" (H) "+", da prilagodite temperaturo in čas.

ČIŠČENJE APARATA
1. Pred čiščenjem aparata ga izvlecite iz električne vtičnice in počakajte, da se aparat ohladi.
2. Čistite z vlažno in nato suho krpo (ali po potrebi s papirnato brisačo).
3. Težje odstranljive ostanke očistite z majhno količino jedilnega olja in jih po nekaj minutah nežno odstranite z leseno lopatico.
4. Ne čistite z ostrimi, abrazivnimi krpami ali gobicami in ne uporabljajte praškov za čiščenje, saj lahko poškodujejo gladko, nelepljivo prevleko košare in posode.
5. Naprave ne potapljajte v vodo.

Tehnični podatki:
Kapaciteta 5L
Napetost: 220-240V ~ 50/60Hz
Nazivna moč: 1500 W
Največja moč: 2000 W
Poraba energije v stanju pripravljenosti: 0,30 W

Pozor, vroča površina:

	Temperatura dostopnih površin delujočega aparata je lahko visoka. Ne dotikajte se vročih površin aparata

Zaradi varovanja okolja. Informacije o odpadni električni in elektronski opremi V skladu s členom 13(1) in (2) Zakona o odpadni električni in elektronski opremi z dne 11. septembra 2015 vas obveščamo o pravilnem ravnanju z odpadno električno in elektronsko opremo:

1. To je potrjeno z oznako v obliki "prečrtanega zabojnika", ki odreja selektivno zbiranje tovrstnih odpadkov.
2. Električna in elektronska oprema lahko vsebuje nevarne snovi, zmesi in sestavne dele, ki lahko ob izpustu v okolje resno ogrozijo zdravje in življenje ljudi in živih organizmov. Povzročijo lahko številne zdravstvene težave, kot so motnje vida, sluha in govora, poškodujejo pa lahko tudi ledvice, jetra in srce ter povzročijo kožne bolezni. Škodljive snovi lahko škodljivo vplivajo tudi na dihala in reproduktivni sistem ter povzročijo rakave spremembe. Uživanje rastlin, ki rastejo na onesnaženih tleh, in proizvodov, pridobljenih iz njih, lahko povzroči zgoraj navedene učinke na zdravje.
3. Odpadno električno in elektronsko opremo je treba oddajati le na pooblaščenih zbirnih mestih, katerih seznam je objavljen na spletni strani posamezne občine.
4. Gospodinjstvo ima pomembno vlogo pri prispevanju k ponovni uporabi in predelavi, vključno z recikliranjem, odpadne opreme. Prav tako ima ključno vlogo v sistemu ravnanja z odpadno električno in elektronsko opremo zaradi možnosti neposredne oddaje na pooblaščene zbirne točke in odpravljanja nezaželenih družbenih navad, zaradi katerih se odpadna oprema pušča na krajih, ki za to niso namenjeni.

Poleg tega Odpadno električno in elektronsko opremo oddajte na mestu oddaje. Distributer mora pri dobavi opreme, namenjene gospodinjstvom, kupcu brezplačno prevzeti odpadno opremo iz gospodinjstev na kraju dobave te opreme, če je rabljena oprema iste vrste in opravlja enake funkcije kot dobavljena oprema.

Kartonsko embalažo in polietilenske (PE) vrečke je treba glede na njihov opis odlagati v ustrezne zabojnike za ločeno zbiranje komunalnih odpadkov. Če so v napravi baterije, jih je treba odstraniti in ločeno odložiti v zbirnem in skladiščnem centru.

Naprave ne odlagajte v zabojnik za komunalne odpadke!!!

Servis Če želite kupiti nadomestne dele ali vložiti reklamacijo, se obrnite na se obrnite neposredno na prodajalca, ki je izdal račun.

Käyttöohje (FI)

YLEISET TURVALLISUUSEHDOT
TÄRKEITÄ TURVALLISUUSOHJEITA KÄYTTÖÄ VARTEN
LUE HUOLELLISESTI JA SÄILYTÄ MYÖHEMPÄÄ KÄYTTÖÄ VARTEN

1. Lue käyttöohjeet ennen laitteen käyttöä ja noudata niissä annettuja ohjeita. Valmistaja ei vastaa vahingoista, jotka aiheutuvat laitteen muusta kuin käyttötarkoituksen mukaisesta käytöstä tai epäasianmukaisesta käsittelystä.
2. Laite on tarkoitettu vain kotikäyttöön. Älä käytä muuhun tarkoitukseen, joka ei ole yhteensopiva sen käyttötarkoituksen kanssa.
3. Kytke laite vain 220-240V ~ 50/60 Hz maadoitettuun pistorasiaan.
Käyttöturvallisuuden lisäämiseksi älä kytke useita sähkölaitteita samaan virtapiiriin samanaikaisesti.
4. Ole erityisen varovainen, kun käytät laitetta lasten läsnä ollessa. Älä anna lasten leikkiä laitteella älä anna lasten tai sellaisten henkilöiden, jotka eivät tunne laitetta, käyttää laitetta.

5. VAROITUS: Tätä laitetta voivat käyttää yli 8-vuotiaat lapset ja henkilöt, joiden fyysiset, aistien tai henkiset kyvyt ovat rajoittuneet, tai henkilöt, joilla ei ole kokemusta tai tietoa laitteesta, jos tämä tapahtuu heidän turvallisuudestaan vastaavan henkilön valvonnassa tai jos heille on annettu ohjeet laitteen turvallisesta käytöstä ja he ovat tietoisia laitteen käyttöön liittyvistä vaaroista. Lapset eivät saa leikkiä laitteilla. Lapset eivät saa suorittaa laitteiden puhdistusta ja huoltoa, elleivät he ole yli 8-vuotiaita ja ellei toimintaa suoriteta valvonnan alaisena.
6. VAROITUS: älä jätä laitetta pistorasiaan kytkettynä ilman valvontaa.
7. VAROITUS: älä koskaan kanna laitetta, kun se on päällä tai kun se on kuuma.
8. VAROITUS: käyttölaitteen käytettävissä olevien pintojen lämpötila voi olla korkea laitteen ollessa käynnissä.
9. VAROITUS: pidä laite ja sen johto poissa alle 8-vuotiaiden lasten ulottuvilta.
10. VAROITUS: irrota pistoke pistorasiasta aina käytön jälkeen pitämällä pistorasiasta kiinni kädelläsi. ÄLÄ vedä verkkojohdosta.
11. VAROITUS: Älä käytä laitetta syttyvien materiaalien lähellä.
12. VAROITUS: Älä aseta pahvia, paperia, muovia tai muita syttyviä tai sulavia esineitä laitteen sisälle.
13. Älä upota kaapelia, pistoketta tai koko laitetta veteen tai muuhun nesteeseen. Älä altista laitetta sääolosuhteille (sade, aurinko jne.) tai käytä sitä kosteissa olosuhteissa (kylpyhuoneet, kosteat asuntoautot).
14. Tarkista virtajohdon kunto säännöllisesti. Jos virtajohto on vaurioitunut, laitetta ei saa käyttää. Vaurioitunut virtajohto on vaihdettava asiantuntevassa korjaamossa vaaran välttämiseksi.

15. Älä käytä laitetta vaurioituneella virtajohdolla tai jos se on pudonnut tai vahingoittunut muulla tavoin tai jos se ei toimi kunnolla. Älä korjaa laitetta itse, sillä sähköiskun vaara on olemassa. Vie vaurioitunut laite asiantuntevaan huoltoliikkeeseen tarkastettavaksi tai korjattavaksi. Mahdolliset korjaukset saavat suorittaa vain valtuutetut huoltokeskukset. Virheellinen korjaus voi aiheuttaa vakavan vaaran käyttäjälle.
16. Aseta laite viileälle, vakaalle ja tasaiselle alustalle, pois kuumien keittiökoneiden, kuten sähkölieden, kaasupolttimen jne. läheisyydestä.
17. Virtajohto ei saa roikkua pöydän reunan yli tai koskettaa kuumia pintoja.
18. Lisäsuojan vuoksi on suositeltavaa asentaa sähköpiiriin vikavirtasuojakytkin, jonka nimellinen vikavirta on enintään 30 mA. Asiantuntevaa sähköasentajaa on kuultava tässä asiassa.
19. Jos on tarpeen käyttää jatkojohtoa, käytä vain mallia, jossa on vähintään 10 A:n maadoitustappi. Jatkojohdot, jotka eivät täytä tätä vaatimusta, voivat ylikuumentua. Jatkojohto on asennettava siten, että vältytään vahingossa tapahtuvalta vetämiseltä tai kompastumiselta.
20. Älä anna laitteen moottoriosan kastua.
21. Sijoita laite tasaiselle, kuumuutta kestävälle alustalle, pois syttyvien materiaalien (verhot, verhot, tapetit jne.) läheisyydestä. Varmistaaksesi asianmukaisen ilmankierron, pidä vähintään 10 cm vapaata tilaa laitteen kummallakin puolella ja vähintään 30 cm sen yläpuolella. Älä peitä laitteen tuuletusaukkoja, sillä se voi aiheuttaa ylikuumenemista ja tuotteen vaurioitumista.
22. Älä koske laitteen kuumiin pintoihin (ovi, ylä- tai alapaneeli ja sivupaneelit). Käytä suojakäsineitä, kun irrotat tai kosketat kuumia osia.

23. Virtajohtoa ei saa asettaa laitteen päälle eikä se saa koskettaa kuumia pintoja tai olla kuumien pintojen lähellä. Älä aseta laitetta pistorasian alle.
24. Älä laita laitteen koko tilavuuden vieviä osia, sillä se voi aiheuttaa tulipalon ja vahingoittaa tuotetta.
25. Kypsennyksen jälkeen tai ennen laitteen puhdistamista irrota virtajohto pistorasiasta ja anna laitteen jäähtyä. Anna laitteen jäähtyä riittävän pitkään, sillä se jäähtyy hyvin hitaasti kuumennettaessa.
26. Puhdista laite jokaisen käytön jälkeen.
27. Älä käytä kotelon puhdistamiseen aggressiivisia pesuaineita emulsioiden, voiteiden, tahnojen jne. muodossa, sillä ne voivat muun muassa poistaa informaatiograafisia symboleja, kuten asteikkoja, merkintöjä, varoitusmerkkejä jne.
28. Älä käytä puhdistukseen metallilankaharjoja. Rikkinäiset langanpätkät voivat joutua kosketuksiin sähköisten osien kanssa, mikä aiheuttaa sähköiskun vaaran.
29. Laitetta ei ole suunniteltu toimimaan ulkoisten ajastimien tai erillisen kauko-ohjausjärjestelmän avulla.
30. Korkeiden lämpötilojen vuoksi on noudatettava erityistä varovaisuutta, kun poistetaan paistettuja ruokia, poistetaan kuumaa rasvaa tai muita kuumia nesteitä.
31. Älä aseta laitetta keittiön kaappien alle nousevan lämmön ja höyryn vuoksi.
32. Älä pese metalliosia astianpesukoneissa, sillä näissä laitteissa käytettävät aggressiiviset pesuaineet aiheuttavat edellä mainittujen osien tummumista. On suositeltavaa, että ne pestään käsin tavanomaisilla pesuaineilla.
33. Älä peitä laitetta ylikuumenemisen välttämiseksi.
34. Älä säilytä laitteessa mitään muuta kuin siihen kuuluvia tarvikkeita.
35. Älä käytä laitetta peittämättömän astian kanssa.

VAROITUS!
Laite on varustettu viivästetyllä käynnistystoiminnolla, mutta sitä suositellaan käytettäväksi vain silloin, kun käyttäjä on kotona ja laitetta valvotaan.

Arinassa (5) on 4 moottoroitua kumia, joita ei saa irrottaa, koska ne ovat kuumuutta kestäviä.

Laitteen kuvaus:
1. Ohjauspaneeli
2. Läpinäkyvä ikkuna
3. Ilman ulostulo
4. Kotelo
5. Ritilä
6. Kahva
7. Virtajohto
8. Säiliö

Ohjauspaneeli:
A: On/off-painike
B: Toiminnon valintapainike
C: Lämpötilan/ajan säätöpainikkeet
D: Viivästetyn käynnistyksen painikkeet
E: Puhaltimen toiminnan merkkivalo
F: Lämpötilan ja ajan näyttö
G: "-" -painike
H. "+" -painike

Ohjelmat:
1. Kanansiivet, 2. Makkara, 3. Sipsit, 4. Munakakku, 5. Pizza, 6. Bataatit, 7. Kanankoivet, 8. Katkaravut, 9. Pihvi, 10. Kala, 11. Piirakka, 12. Maapähkinät
Ennen ensimmäistä käyttöä
1. Poista pakkaus ja kaikki laitteen ulko- ja sisäpuolella olevat tarrat ja tarvikkeet.
2. Puhdista ritilä (5) ja säiliö (8) huolellisesti kuumalla vedellä, pienellä määrällä astianpesuainetta ja sienellä ja pyyhi ne sitten puhtaalla, pehmeällä liinalla
(Älä puhdista laitetta hankaavilla liinoilla tai sienillä äläkä käytä puhdistusjauheita, sillä ne voivat vahingoittaa arinan ja astian sileää tarttumatonta pintaa)
3. Aseta laite vakaalle vaakasuoralle alustalle, kytke virtajohto pistorasiaan ja valitse ensimmäinen ohjelma (katso kohta Laitteen käyttö), jotta laitteesta poistuu mahdolliset tehdashajut.
4. Irrota virtajohto ohjelman päätyttyä ja toista vaihe 2 puhdistaaksesi laitteen uudelleen, kun se on jäähtynyt kokonaan.

Älä pese ritilää (5) ja säiliötä(8) astianpesukoneessa.

Laitteen käyttö:
1.Vedä säiliö (8) yhdessä ritilän (5) kanssa kahvasta (6) kiinni pitäen ulos kotelosta (4) ja aseta se vakaalle alustalle.
2.Ritilä (5) voidaan irrottaa säiliöstä (8)
3.Aseta aiemmin valmistetut tuotteet astian (8) pohjassa olevalle ritilälle (5). Aseta sitten säiliö (8) koteloon (4). Kun täytät säiliötä, älä ylitä säiliön sisälle asetettua MAX-tasoa.
4.Kytke suljettu laite maadoitettuun pistorasiaan.
5.Laite kytkeytyy päälle ja antaa äänimerkin. Jos mitään ohjelmaa ei ole valittu, laite siirtyy valmiustilaan 1 minuutin kuluttua. Kytke laite takaisin päälle painamalla painiketta (A) "start / cancel" .
6.Valitse toiminnonvalintapainikkeella (B) "Function" haluamasi ohjelma (taulukko 1). Kun ohjelma on valittu, voit muuttaa lämpötilaa ja aikaa painamalla lämpötilan / ajan säätimen valintapainiketta (C) ja sen jälkeen painikkeita G "+", H "-" . Kypsennysaikaan suositellaan lisättäväksi 3 minuuttia suhteessa ohjelmoituun valikkoon, jos laite on jäähtynyt.
7.Kun haluttu ohjelma on valittu, laite käynnistyy automaattisesti 4 sekunnin kuluttua tai painamalla painiketta (A) "start / cancel" . Puhaltimen toiminnan merkkivalo (E) ja laitteen sisällä oleva merkkivalo (F) syttyvät.

8.Kun toiminta on päättynyt, kuuluu äänimerkki 3 kertaa.
9.Jos haluat lopettaa laitteen käytön ennenaikaisesti, paina painiketta (A) "start / cancel" 3 sekunnin ajan.

Vihjeitä:
Asettele ruokapalat niin, että niiden välillä on vapaa kuuman ilman virtaus.

Laitteessa on ohjelmamuisti, jos otat astian (6) pois ohjelman aikana, laite pysähtyy, kun laitat astian (6) takaisin, laite jatkaa toimintaansa. Ohjelma voidaan myös keskeyttää painamalla kerran painiketta (A) "star / cancel", painamalla uudelleen jatkuu työ.

Jos aika tai lämpötila ei ole riittävä, voit aina säätää aikaa tai lämpötilaa painamalla ajan/lämpötilan säätöpainiketta (D), sitten G "+", H "-" painiketta ruoan hienosäätöä varten.

On suositeltavaa kääntää tai sekoittaa ruokaa vähintään kerran valitun ohjelman aikana.

vAROITUS! Laitteen sisäpuoli on erittäin kuuma

Viivästetty käynnistystoiminto:
Kun olet valinnut halutun ohjelman (katso kohta Laitteen käyttö), paina painiketta (D) "Viiveaika".
Näyttöön ilmestyy ajastin. Aseta haluttu viiveaika painikkeilla G "+" ja H "-" 10 minuutista 24 tuntiin.
Kun aika on asetettu, laite siirtyy automaattisesti viivästettyyn käynnistystilaan 5 sekunnin kuluttua, näytöllä oleva ajastin alkaa laskea aikaa laitteen käynnistymiseen.
Pysäyttääksesi lähtölaskennan, pidä painiketta (A) "start / cancel" painettuna 3 sekunnin ajan.

Ohjelmat:
Ohjelma, jota käytetään raa'an kananlihan (kanansiipien) valmistukseen
Laite kuumenee automaattisesti 180˚C:ssa 20 minuutin ajan.
Jos aika tai lämpötila ei ole riittävä, voit aina muuttaa aikaa tai lämpötilaa painamalla ajan/lämpötilan säätöpainiketta (C) ja sen jälkeen (G) "-" (H) "+" painiketta lämpötilan ja ajan säätämiseksi.

Makkara (2): Ohjelma, jota käytetään pääasiassa makkaroiden valmistukseen.
Laite kuumenee automaattisesti 190˚C:een ja 10 minuutin ajan
Jos aika tai lämpötila ei ole riittävä, voit aina muuttaa aikaa tai lämpötilaa painamalla ajan/lämpötilan säätöpainiketta (C) ja sen jälkeen (G) "-" (H) "+" painiketta lämpötilan ja ajan säätämiseksi.

Chipsit (3): Ohjelma, jota käytetään pääasiassa pakastettujen Chipsien valmistukseen.
Laite kuumenee automaattisesti 190˚C:n lämpötilassa ja 13 minuutin ajan
Jos aika tai lämpötila ei ole riittävä, voit aina muuttaa aikaa tai lämpötilaa painamalla ajan/lämpötilan säätöpainiketta (C) ja sen jälkeen (G) "-" (H) "+" painiketta lämpötilan ja ajan säätämiseksi.

Munakakku (4): Ohjelmaa käytetään pääasiassa minimunakakkujen valmistukseen
Laite kuumenee automaattisesti 180˚C:n lämpötilaan ja 10 minuutin ajan
Jos aika tai lämpötila ei ole riittävä, voit aina muuttaa aikaa tai lämpötilaa painamalla ajan/lämpötilan säätöpainiketta (C) ja sen jälkeen (G) "-" (H) "+" painiketta lämpötilan ja ajan säätämiseksi.

Pizza (5): ohjelma, jota käytetään yleisimmin pakastepizzan valmistukseen.
Laite kuumenee automaattisesti 180˚C:n lämpötilassa ja 10 minuutin ajan
Jos aika tai lämpötila ei ole riittävä, voit aina muuttaa aikaa tai lämpötilaa painamalla ajan/lämpötilan säätöpainiketta (C) ja sen jälkeen (G) "-" (H) "+" painiketta lämpötilan ja ajan säätämiseksi.

Bataatit (6): Ohjelmaa käytetään pääasiassa viipaloitujen bataattien (jamssin) valmistukseen
Laite kuumenee automaattisesti 190˚C:n lämpötilassa ja 38 minuutin ajan
Jos aika tai lämpötila ei ole riittävä, voit aina muuttaa aikaa tai lämpötilaa painamalla ajan/lämpötilan säätöpainiketta (C) ja sen jälkeen (G) "-" (H) "+" painiketta lämpötilan ja ajan säätämiseksi.

Kananjalat (7): Ohjelma, jota käytetään raa'an kananlihan (kanankoipien) valmistukseen
Laite kuumenee automaattisesti 190˚C:ssa 20 minuutin ajan
Jos aika tai lämpötila ei ole riittävä, voit aina muuttaa aikaa tai lämpötilaa painamalla ajan/lämpötilan

säätöpainiketta (C) ja sen jälkeen (G) "-" (H) "+" painiketta lämpötilan ja ajan säätämiseksi.

Katkaravut (8): Sopii parhaiten pienille mereneläville, kuten katkaravuille.
Laite kuumenee automaattisesti 170˚C:n lämpötilassa 10 minuutin ajan
Jos aika tai lämpötila ei ole riittävä, voit aina muuttaa aikaa tai lämpötilaa painamalla ajan/lämpötilan säätöpainiketta (C),sitten (G) "-" (H) "+" painiketta lämpötilan ja ajan säätämiseksi.

Pihvi (9): Ohjelma, jota käytetään pääasiassa paksummille valkoisen tai punaisen lihan paloille.
Laite kuumenee automaattisesti 180˚C:ssa ja 13 minuutin ajan
Jos aika tai lämpötila ei ole riittävä, voit aina muuttaa aikaa tai lämpötilaa painamalla ajan/lämpötilan säätöpainiketta (C) ja sen jälkeen (G) "-" (H) "+" painiketta lämpötilan ja ajan säätämiseksi.

Kala (10): Ohjelma, jota käytetään useimmiten pakastettujen kalajalosteiden tai tuoreen kalan valmistukseen.
Laite kuumenee automaattisesti 200˚C:n lämpötilassa ja 20 minuutin ajan
Jos aika tai lämpötila ei ole riittävä, voit aina muuttaa aikaa tai lämpötilaa painamalla ajan/lämpötilan säätöpainiketta (C) ja sen jälkeen (G) "-" (H) "+" painiketta lämpötilan ja ajan säätämiseksi.

Kakku (11): Ohjelmaa käytetään pääasiassa kakkujen ja muffinssien paistamiseen
Laite kuumenee automaattisesti 150˚C:n lämpötilaan ja 14 minuutin ajan
Jos aika tai lämpötila ei ole riittävä, voit aina muuttaa aikaa tai lämpötilaa painamalla ajan/lämpötilan säätöpainiketta (C) ja sen jälkeen (G) "-" (H) "+" painiketta lämpötilan ja ajan säätämiseksi.

Maapähkinät (12): Ohjelma, jota käytetään maapähkinöiden paahtamiseen
Laite kuumenee automaattisesti 190˚C:n lämpötilassa ja 10 minuutin ajan
Jos aika tai lämpötila ei ole riittävä, voit aina muuttaa aikaa tai lämpötilaa painamalla ajan/lämpötilan säätöpainiketta (C) ja sen jälkeen (G) "-" (H) "+" painiketta lämpötilan ja ajan säätämiseksi.

LAITTEEN PUHDISTAMINEN
1. Ennen laitteen puhdistamista irrota se pistorasiasta ja odota, että laite on jäähtynyt.
2. Puhdista ensin kostealla ja sitten kuivalla liinalla (tai tarvittaessa paperipyyhkeellä).
3. Vaikeammin poistettavia jäämiä voi sivellä pienellä määrällä ruokaöljyä ja muutaman minuutin kuluttua poistaa ne varovasti puulastalla.
4. Älä puhdista terävillä, hankaavilla liinoilla tai sienillä äläkä käytä hankausjauheita, sillä ne voivat vahingoittaa korin ja astian sileää, tarttumatonta pinnoitetta.
5. Älä upota laitetta veteen.

Tekniset tiedot:
Tilavuus 5L
Jännite: 50/60Hz: 220-240V ~ 50/60Hz
Nimellisteho: 1500W
Maksimiteho: 2000W
Virrankulutus valmiustilassa: 0,30W

Varoitus kuuma pinta:

	Lämpötila: Käyttökunnossa olevan laitteen käytettävissä olevien pintojen lämpötila voi olla korkea. Älä koske laitteen kuumiin pintoihin

Ympäristön suojelemiseksi. Tietoa sähkö- ja elektroniikkalaiteromusta Syyskuun 11. päivänä 2015 annetun sähkö- ja elektroniikkalaiteromusta annetun lain 13 §:n 1 ja 2 momentin mukaisesti haluamme tiedottaa sinulle sähkö- ja elektroniikkalaiteromun asianmukaisesta käsittelystä:

1. Sähkö- ja elektroniikkalaiteromua ei saa sijoittaa muun jätteen joukkoon - tämä vahvistetaan merkinnällä "yliviivatun roskiksen" muodossa, jossa määrätään tämäntyyppisen jätteen valikoivasta keräyksestä.
2. Sähkö- ja elektroniikkalaitteet voivat sisältää vaarallisia aineita, seoksia ja komponentteja, jotka ympäristöön joutuessaan voivat aiheuttaa vakavan uhan ihmisten ja elävien organismien terveydelle ja elämälle. Ne voivat aiheuttaa useita terveysongelmia, kuten näkö-, kuulo- ja puhehäiriöitä, voivat myös vahingoittaa munuaisia, maksaa ja sydäntä sekä aiheuttaa ihosairauksia. Haitallisilla aineilla voi olla myös haitallisia vaikutuksia hengitys- ja lisääntymisjärjestelmiin ja ne voivat aiheuttaa syöpämuutoksia. Saastuneella maaperällä kasvavien kasvien ja niistä saatavien tuotteiden nauttiminen voi aiheuttaa edellä mainittuja terveysvaikutuksia.
3. Sähkö- ja elektroniikkalaiteromua saa luovuttaa vain valtuutettuihin keräyspisteisiin, joista on luettelo kunkin kunnan verkkosivustolla.
4. Kotitalouksilla on tärkeä rooli jätelaitteiden uudelleenkäytön ja hyödyntämisen, myös kierrätyksen, edistämisessä. Kotitalouksilla on myös keskeinen asema sähkö- ja elektroniikkalaiteromun jätehuoltojärjestelmässä, koska ne voivat luovuttaa sähkö- ja elektroniikkalaitteita suoraan valtuutettuihin keräyspisteisiin ja koska ne poistavat ei-toivotut sosiaaliset tavat, jotka johtavat laitteiden jättämiseen paikkoihin, joita ei ole tarkoitettu tällaiseen tarkoitukseen.

Lisäksi Palauta sähkö- ja elektroniikkaromu toimituspaikalle. Kun jakelija toimittaa kotitalouksille tarkoitettuja laitteita ostajalle, jakelijan on otettava kotitalouksilta käytetyt laitteet maksutta takaisin niiden toimituspaikassa edellyttäen, että käytetyt laitteet ovat samantyyppisiä ja toimivat samoilla toiminnoilla kuin toimitetut laitteet.

Pahvipakkaukset ja polyeteenipussit (PE-pussit) on sijoitettava niiden kuvauksen mukaisesti asianmukaisiin astioihin yhdyskuntajätteen erilliskeräystä varten. Jos laitteessa on paristoja, ne on poistettava ja hävitettävä erikseen keräys- ja varastointilaitoksessa.

Älä hävitä laitetta yhdyskuntajäteastiaan!!!!

Huolto Jos haluat hankkia varaosia tai tehdä reklamaation, ota yhteyttä osoitteeseen ota yhteyttä suoraan kuitin antaneeseen jälleenmyyjään.

Instrukcja obsługi (PL)

OGÓLNE WARUNKI BEZPIECZEŃSTWA
WAŻNE INSTRUKCJE DOTYCZĄCE BEZPIECZEŃSTWA UŻYTKOWANIA
PRZECZYTAJ UWAŻNIE I ZACHOWAJ NA PRZYSZŁOŚĆ

1. Przed rozpoczęciem użytkowania urządzenia przeczytać instrukcję obsługi i postępować według wskazówek w niej zawartych. Producent nie odpowiada za szkody spowodowane użytkowaniem urządzenia niezgodnie z jego przeznaczeniem lub niewłaściwą jego obsługą.
2. Urządzenie służy wyłącznie do użytku domowego. Nie używać do innych celów, niezgodnych z jego przeznaczeniem.
3. Urządzenie należy podłączyć wyłącznie do gniazdka z uziemieniem 220-240V ~ 50/60 Hz.
W celu zwiększenia bezpieczeństwa użytkowania do jednego obwodu prądu nie należy równocześnie włączać wielu urządzeń elektrycznych.

4. Należy zachować szczególną ostrożność podczas korzystania z urządzenia, gdy w pobliżu przebywają dzieci. Nie należy dopuszczać dzieci do zabawy urządzeniem nie pozwól dzieciom ani osobom nie zaznajomionym z urządzeniem na jego użytkowanie.
5. OSTRZEŻENIE: Niniejszy sprzęt może być użytkowany przez dzieci powyżej 8 roku życia oraz osoby o ograniczonej zdolności fizycznej, czuciowej lub psychicznej, lub osoby nie mające doświadczenia lub znajomości sprzętu, jeśli odbywa się to pod nadzorem osoby odpowiadającej za ich bezpieczeństwo lub zostały im udzielone wskazówki na temat bezpiecznego użytkowania urządzenia i mają świadomość niebezpieczeństwa związanego z jego użytkowaniem. Dzieci nie powinny bawić się sprzętem. Czyszczenie i konserwacja urządzenia nie powinna być wykonywana przez dzieci, chyba że są powyżej 8 roku życia a czynności te są wykonywane pod nadzorem.
6. OSTRZEŻENIE: nie wolno pozostawiać włączonego urządzenia do gniazdka bez nadzoru.
7. OSTRZEŻENIE: nigdy nie przenoś urządzenia kiedy jest włączone albo kiedy jest gorące.
8. OSTRZEŻENIE: temperatura dostępnych powierzchni działającego urządzenia może być wysoka gdy sprzęt pracuje.
9. OSTRZEŻENIE: Przechowuj urządzenie i jego przewód w miejscu niedostępnym dla dzieci w wieku poniżej 8 lat.
10. OSTRZEŻENIE: Zawsze po zakończeniu używania, wyjmij wtyczkę z gniazda zasilającego poprzez przytrzymanie gniazdka ręką. NIE ciągnąć za sznur sieciowy.
11. OSTRZEŻENIE: Nie korzystać z urządzenia w pobliżu materiałów łatwopalnych.
12. OSTRZEŻENIE: Nie wolno umieszczać w urządzeniu wyrobów z tektury, papieru, plastików i innych przedmiotów

łatwopalnych oraz topliwych.
13. Nie zanurzać kabla, wtyczki oraz całego urządzenia w wodzie lub innej cieczy. Nie wystawiaj urządzenia na działanie warunków atmosferycznych (deszczu, słońca, etc.) ani nie używaj w warunkach podwyższonej wilgotności (łazienki, wilgotne domki kempingowe).
14. Okresowo sprawdzaj stan przewodu zasilającego. Jeżeli przewód zasilający jest uszkodzony, to sprzętu nie wolno używać. Uszkodzony przewód powinien być wymieniony przez specjalistyczny zakład naprawczy w celu uniknięcia zagrożenia.
15. Nie używaj urządzenia z uszkodzonym przewodem zasilającym lub jeśli zostało upuszczone lub uszkodzone w jakikolwiek inny sposób lub nieprawidłowo pracuje. Nie naprawiaj urządzenia samodzielnie, gdyż grozi to porażeniem. Uszkodzone urządzenie oddaj do właściwego punktu serwisowego w celu sprawdzenia lub dokonania naprawy. Wszelkich napraw mogą dokonywać wyłącznie uprawnione punkty serwisowe. Nieprawidłowo wykonana naprawa może spowodować poważne zagrożenie dla użytkownika.
16. Należy stawiać urządzenie na chłodnej stabilnej, równej powierzchni, z dala od nagrzewających się urządzeń kuchennych jak: kuchenka elektryczna, palnik gazowy, itp..
17. Przewód zasilania nie może zwisać poza krawędź stołu lub dotykać gorących powierzchni.
18. Do zapewnienia dodatkowej ochrony, wskazane jest zainstalowanie w obwodzie elektrycznym, urządzenia różnicowoprądowego (RCD) o znamionowym prądzie różnicowym nie przekraczającym 30 mA. W tym zakresie należy zwrócić się do specjalisty elektryka.
19. Jeżeli niezbędnym jest użycie przedłużacza, to należy użyć model wyłącznie z bolcem uziemiającym przystosowany

do prądu o natężeniu min 10 A. Przedłużacze nie spełniające tego wymogu mogą ulec przegrzaniu. Przewód należy tak ułożyć aby uniknąć przypadkowych pociągnięć lub potknięć o niego.
20. Nie dopuścić do zamoczenia części silnikowej urządzenia.
21. Urządzenie należy stawiać na równej, odpornej na temperaturę powierzchni, z dala od łatwopalnych materiałów (firanki, zasłony, tapety, itp.). W celu zapewnienia właściwej cyrkulacji powietrza należy zachować co najmniej 10 cm wolnej przestrzeni z każdej strony urządzenia oraz przynajmniej 30 cm nad nim. Nie wolno przykrywać otworów wentylacyjnych urządzenia, ponieważ może to spowodować przegrzanie i uszkodzenie wyrobu.
22. Nie wolno dotykać gorących powierzchni urządzenia(drzwiczek, ścianki górnej lub dolnej oraz ścianek bocznych). Należy używać rękawic ochronnych do wyjmowania lub dotykania wszelkich gorących elementów.
23. Przewód zasilający nie może być układany ponad urządzeniem, a także nie powinien dotykać lub leżeć w pobliżu gorących powierzchni. Nie ustawiać urządzenia pod gniazdem elektrycznym.
24. Nie wolno wkładać do urządzenia porcji zajmujących całą jego objętość, ponieważ może spowodować to pożar i zniszczenie wyrobu.
25. Po zakończeniu pieczenia lub przed czyszczeniem urządzenia należy wyjąć wtyczkę przewodu zasilającego z gniazdka i zostawić do ostygnięcia. Należy odczekać wystarczająco długi okres czasu, ponieważ nagrzane urządzenie stygnie bardzo wolno.
26. Należy oczyścić urządzenie po każdorazowym użyciu.
27. Do mycia obudowy nie należy używać agresywnych detergentów w postaci emulsji, mleczka, past itp., ponieważ

mogą one między innymi usunąć naniesione informacyjne symbole graficzne takie jak podziałki, oznaczenia, znaki ostrzegawcze, itp.
28. Nie używać metalowych druciaków do czyszczenia. Odłamane fragmenty druciaków, mogą zetknąć się z częściami elektrycznymi, stwarzając zagrożenie porażenia elektrycznego.
29. Sprzęt nie jest przeznaczony do pracy z użyciem zewnętrznych wyłączników czasowych lub oddzielnego układu zdalnej regulacji.
30. Ze względu na wysoką temperaturę należy zachować szczególną ostrożność podczas wyjmowania upieczonych potraw, usuwania gorącego tłuszczu czy innych gorących płynów.
31. Nie należy umieszczać urządzenia pod szafkami kuchennymi, ze względu na unoszące się ciepło i parę.
32. Nie należy myć metalowych części w zmywarkach, ponieważ agresywne środki stosowane w tych urządzeniach powodują ciemnienie ww. części. Zaleca się aby myć je ręcznie, z użyciem tradycyjnych płynów do mycia naczyń.
33. Aby uniknąć przegrzania urządzenia nie należy przykrywać urządzenia.
34. Nie należy przechowywać w urządzeniu niczego poza akcesoriami należącymi do tego niego.
35. Nie wolno używać urządzenia z niedomkniętym pojemnikiem.

UWAGA!
Urządzenie wyposażone jest w funkcje opóźnionego startu, jednak zalecane jest korzystanie z niej wyłącznie wtedy, kiedy użytkownik przebywa w domu, a urządzenie jest pod nadzorem.

Ruszt (5) wyposażony jest w 4 silnikowe gumki których nie należy zdejmować, są odporne na wysoką temperaturę.

Opis urządzenia:
1. Panel sterujący
2. Przezroczyste okienko

3. Wylot powietrza
4. Obudowa
5. Ruszt
6. Uchwyt
7. Przewód zasilający
8. Pojemnik

Panel sterujący:
A: Przycisk włącz/wyłącz
B: Przycisk wybory funkcji
C: Przyciski regulacji temperatury / czasu
D: Przyciski opóźnionego startu
E: Wskaźnik pracy wentylatora
F: Wyświetlacz temperatury oraz czasu
G: Przycisk „-”
H. Przycisk „+”

Programy:
1. Skrzydełka kurczaka, 2. Kiełbasa, 3. Frytki, 4. Tarta jajeczna, 5. Pizza, 6. Słodkie ziemniaki, 7. Udka kurczaka, 8. Krewetki, 9. Stek, 10. Ryba, 11. Ciasto, 12. Orzeszki ziemne
Przed pierwszym użyciem
1. Usunąć opakowanie oraz wszelkie naklejki i akcesoria, które są na zewnątrz oraz wewnątrz urządzenia.
2. Dokładnie wyczyść ruszt (5) oraz pojemnik (8) gorącą wodą z niewielką ilością płynu do mycia naczyń i gąbką, a następnie wytrzyj je czystą, miękką ściereczką
(Nie wolno czyścić urządzenia, ścierającymi szmatkami lub gąbkami, ani używać proszków do czyszczenia, gdyż mogą uszkodzić gładką, nieprzywierającą powierzchnie rusztu oraz pojemnika)
3. Umieść urządzenie na stabilnej poziomej płaszczyźnie, podłącz przewód zasilający, wybierz pierwszy program (patrzy dział użytkowanie urządzenia), w celu usunięcie fabrycznych zapachów z urządzenia.
4. Po zakończeniu programu odłącz przewód zasilający i powtórz krok 2, aby ponownie wyczyścić go po całkowitym ostygnięciu.

Nie należy myć rusztu (5) oraz pojemnika(8) w zmywarce.

Użytkowanie urządzenia:
1.Trzymając uchwyt (6) wyciągnij pojemnik (8) razem z rusztem (5) z obudowy (4) i umieść na stabilnej powierzchni.
2.Ruszt (5) można wyjąć z pojemnika (8)
3.Umieść wcześniej przygotowane produkty na ruszcie (5) znajdującym się na dnie pojemnika (8). Następnie włóż pojemnik (8) do obudowy (4). Przy napełnieniu pojemnika nie przekraczać poziomu MAX umieszczonego w jego wnętrzu.
4.Zamknięte urządzenie podłączyć do gniazda sieciowego z uziemieniem.
5.Urządzenie włączy się i wyemituje alarm dźwiękowy. Jeśli żaden program nie zostanie wybrany, urządzenie przejdzie w stan czuwania po 1 minucie. Aby ponownie włączyć urządzenie należy nacisnąć przycisk (A) „start / cancel” .
6.Za pomocą przycisku wyboru funkcji (B) „Function”, wybierz żądany program (tabela 1). Po wybraniu programu możesz zmienić temperaturę i czas, naciskając przycisk wyboru regulacji temperatury / czasu (C) a następnie przycisk G „+”, H „-” . Zaleca się dodanie 3 minut do czasu przygotowania potrawy, w stosunku do zaprogramowanego menu, jeżeli urządzenie jest wystudzone.
7.Po wybraniu odpowiedniego programu urządzenie zacznie pracować automatycznie po upływie 4 sekund lub po naciśnięciu przycisku (A) „start / cancel” . Zaświeci się kontrolka (E) wskaźnik pracy wentylatora oraz (F) lampka wewnątrz urządzenia.
8.Po zakończeniu pracy rozlegnie się 3 krotny sygnał dźwiękowy.
9.W celu wcześniejszego zakończenia pracy urządzenia należy przytrzymać przycisk (A) „start / cancel” przez 3 sekundy.

Wskazówki:
Ułóż kawałki potrawy tak aby zapewnić swobodny przepływ gorącego powietrza pomiędzy nimi.

Urządzenie posiada pamięć programów, po wyjęciu pojemnika (6) w trakcie programu, urządzenie zatrzyma się, po ponownym umieszczeniu pojemnika (6) będzie kontynuowało pracę. Program można również wstrzymać, naciskając jeden raz przycisk (A) „star / cancel”, ponowne naciśnięcie wznowi prace.

Jeśli czas lub temperatura nie są wystarczające, zawsze możesz dopasować czas lub temperaturę, naciskając przycisk regulacji czasu / temperatury (D),następnie a następnie przycisk G „+”, H „-” aby dopiec potrawę.

Zaleca się odwrócić lub zamieszać produkty przy najmniej raz podczas pracy wybranego programu.

!!OSTRZEŻENIE!! Wnętrze urządzenia jest bardzo gorące

Funkcja opóźnionego startu:
Po wybraniu odpowiedniego programu (patrz punkt użytkowanie urządzenia) należy przycisnąć przycisk (D) „Delay time”.
Na wyświetlaczu pojawi się zegar. Za pomocą przycisku G „+” oraz H „-” należy ustawić żądny czas opóźnienia od 10 minut do 24 godzin.
Po ustawieniu czasu, urządzenie przejdzie automatycznie po 5 sekundach w tryb opóźnionego startu, zegar na wyświetlaczu zacznie odliczać czas do startu urządzenia.
W celu przerwania odliczania czasu należy przytrzymać przycisk (A) „start / cancel” przez 3 sekundy.

Programy:
Skrzydełka kurczaka (1): Program używany do przygotowania surowego mięsa z kurczaka (skrzydełka kurczaka)
Urządzenie będzie automatycznie grzać w temperaturze 180˚C przez 20 minut.
Jeśli czas lub temperatura nie są wystarczające, zawsze możesz zmienić czas lub temperaturę, naciskając przycisk regulacji czasu / temperatury (C),a następnie przycisk (G) ”-„ (H) ”+” w celu dostosowania temperatury oraz czasu.

Kiełbasa (2): Program stosowany głównie do przygotowania kiełbasy.
Urządzenie będzie automatycznie grzać w temperaturze 190˚C i przez 10 minut
Jeśli czas lub temperatura nie są wystarczające, zawsze możesz zmienić czas lub temperaturę, naciskając przycisk regulacji czasu / temperatury (C),a następnie przycisk (G) ”-„ (H) ”+” w celu dostosowania temperatury oraz czasu.

Frytki (3): Program używany głównie do mrożonych frytek.
Urządzenie będzie automatycznie grzać w temperaturze 190˚C i przez 13 minut
Jeśli czas lub temperatura nie są wystarczające, zawsze możesz zmienić czas lub temperaturę, naciskając przycisk regulacji czasu / temperatury (C),a następnie przycisk (G) ”-„ (H) ”+” w celu dostosowania temperatury oraz czasu.

Tarta jajeczna (4): Program stosowany głównie do przygotowywania mini tary jajecznej
Urządzenie będzie automatycznie grzać w temperaturze 180˚C i przez 10 minut
Jeśli czas lub temperatura nie są wystarczające, zawsze możesz zmienić czas lub temperaturę, naciskając przycisk regulacji czasu / temperatury (C),a następnie przycisk (G) ”-„ (H) ”+” w celu dostosowania temperatury oraz czasu.

Pizza (5): Program najczęściej używany do mrożonej pizzy.
Urządzenie będzie automatycznie grzać w temperaturze 180˚C i przez 10 minut
Jeśli czas lub temperatura nie są wystarczające, zawsze możesz zmienić czas lub temperaturę, naciskając przycisk regulacji czasu / temperatury (C),a następnie przycisk (G) ”-„ (H) ”+” w celu dostosowania temperatury oraz czasu.

Słodkie ziemniaki (6): Program stosowany głównie do przygotowywania słodkich zmienników pokrojonych w plasterki (bataty)
Urządzenie będzie automatycznie grzać w temperaturze 190˚C i przez 38 minut
Jeśli czas lub temperatura nie są wystarczające, zawsze możesz zmienić czas lub temperaturę, naciskając przycisk regulacji czasu / temperatury (C),a następnie przycisk (G) ”-„ (H) ”+” w celu dostosowania

temperatury oraz czasu.

Udka kurczaka (7): Program używany do przygotowania surowego mięsa z kurczaka (udka kurczaka)
Urządzenie będzie automatycznie grzać w temperaturze 190˚C i przez 20 minut
Jeśli czas lub temperatura nie są wystarczające, zawsze możesz zmienić czas lub temperaturę, naciskając przycisk regulacji czasu / temperatury (C),a następnie przycisk (G) ”-„ (H) ”+” w celu dostosowania temperatury oraz czasu.

Krewetki (8): Najlepsze do małych owoców morza, takich jak krewetki.
Urządzenie będzie automatycznie grzać w temperaturze 170˚C i przez 10 minut
Jeśli czas lub temperatura nie są wystarczające, zawsze możesz zmienić czas lub temperaturę, naciskając przycisk regulacji czasu / temperatury (C),a następnie przycisk (G) ”-„ (H) ”+” w celu dostosowania temperatury oraz czasu.

Stek (9): Program stosowany głównie do grubszych kawałków mięsa białego lub czerwonego.
Urządzenie będzie automatycznie grzać w temperaturze 180˚C i przez 13 minut
Jeśli czas lub temperatura nie są wystarczające, zawsze możesz zmienić czas lub temperaturę, naciskając przycisk regulacji czasu / temperatury (C),a następnie przycisk (G) ”-„ (H) ”+” w celu dostosowania temperatury oraz czasu.

Ryby (10): Program najczęściej używany do mrożonych przetworzonych ryb lub świeżych ryb.
Urządzenie będzie automatycznie grzać w temperaturze 200˚C i przez 20 minut
Jeśli czas lub temperatura nie są wystarczające, zawsze możesz zmienić czas lub temperaturę, naciskając przycisk regulacji czasu / temperatury (C),a następnie przycisk (G) ”-„ (H) ”+” w celu dostosowania temperatury oraz czasu.

Ciasto (11): Program używana głównie do pieczenie ciasta oraz muffinek
Urządzenie będzie automatycznie grzać w temperaturze 150˚C i przez 14 minut
Jeśli czas lub temperatura nie są wystarczające, zawsze możesz zmienić czas lub temperaturę, naciskając przycisk regulacji czasu / temperatury (C),a następnie przycisk (G) ”-„ (H) ”+” w celu dostosowania temperatury oraz czasu.

Orzeszki ziemne (12): Program używany do prażenia orzeszków ziemnych
Urządzenie będzie automatycznie grzać w temperaturze 190˚C i przez 10 minut
Jeśli czas lub temperatura nie są wystarczające, zawsze możesz zmienić czas lub temperaturę, naciskając przycisk regulacji czasu / temperatury (C),a następnie przycisk (G) ”-„ (H) ”+” w celu dostosowania temperatury oraz czasu.

CZYSZCZENIE URZĄDZENIA
1. Przed przystąpieniem do czyszczenia urządzenia należy wyjąć wtyczkę z gniazdka sieciowego i poczekać, aż urządzenie ostygnie.
2. Czyścić przy użyciu wilgotnej, a następnie suchej ściereczki (ewentualnie papierowego ręcznika).
3. Trudniejsze do usunięcia resztki posmarować niewielką ilością oleju jadalnego i po kilku minutach delikatnie je usunąć drewnianą łopatką.
4. Nie wolno czyścić ostrymi, ścierającymi szmatkami lub gąbkami, ani używać proszków do czyszczenia, gdyż mogą uszkodzić gładką, nieprzywierającą powłokę kosza i pojemnika.
5. Nie zanurzać urządzenia w wodzie.

Dane techniczne:
Pojemność 5L
Napięcie: 220-240V ~ 50/60Hz
Moc nominalna: 1500W
Moc maksymalna: 2000W
Pobór energii w stanie czuwania: 0,30W

Uwaga gorąca powierzchnia:

	Temperatura dostępnych powierzchni działającego urządzenia może być wysoka. Nie dotykać gorących powierzchni urządzenia

W trosce o środowisko. Informacje o zużytym sprzęcie elektrycznym i elektronicznym Zgodnie z art. 13 ust. 1 i ust. 2 Ustawy z dnia 11 września 2015 roku o zużytym sprzęcie elektrycznym i elektronicznym informujemy o prawidłowym postępowaniu z odpadami zużytego sprzętu elektrycznego i elektronicznego:
1. Zakazuje się umieszczania zużytego sprzętu elektrycznego i elektronicznego łącznie z innymi odpadami – potwierdza to oznakowanie w formie „przekreślonego kosza", nakazujące selektywne gromadzenie tego rodzaju odpadów.
2. Urządzenia elektryczne i elektroniczne mogą zawierać niebezpieczne substancje, mieszaniny i części składowe, które po przedostaniu się do środowiska mogą powodować poważne zagrożenie dla zdrowia i życia ludzi oraz organizmów żywych. Mogą doprowadzić do licznych dolegliwości zdrowotnych, takich jak: zaburzenia wzroku, słuchu, mowy, mogą również doprowadzić do uszkodzenia nerek, wątroby i serca, oraz wywołać choroby skóry. Substancje szkodliwe, mogą mieć również niekorzystny wpływ na układ oddechowy i rozrodczy oraz doprowadzić do zmian nowotworowych. Spożycie roślin rosnących na skażonych glebach, oraz produktów powstałych z nich, może grozić w/w skutkami zdrowotnymi.
3. Zużyty sprzęt elektryczny i elektroniczny należy przekazywać wyłącznie do uprawnionych punktów zbierania, których lista powinna zostać zawarta na stronie internetowej każdego Urzędu Gminy.
4. Gospodarstwo domowe spełnia ważną rolę, w przyczynianiu się do ponownego użycia i odzysku, w tym recyklingu, zużytego sprzętu. Pełni również kluczową rolę w systemie zagospodarowania odpadów zużytego sprzętu elektrycznego i elektronicznego z uwagi na możliwość ich bezpośredniego przekazywania do uprawnionych punktów zbierania oraz eliminację niepożądanych nawyków społecznych skutkujących pozostawianiem odpadów zużytego sprzętu w miejscach do tego nieprzewidzianych.
Ponadto Oddaj zużyty sprzęt elektryczny i elektroniczny w miejscu dostawy. Dystrybutor, dostarczając nabywcy sprzęt przeznaczony dla gospodarstw domowych, obowiązany jest do nieodpłatnego odbioru zużytego sprzętu pochodzącego z gospodarstw domowych w miejscu dostawy tego sprzętu, o ile zużyty sprzęt jest tego samego rodzaju i pełnił te same funkcje co sprzęt dostarczony.
Opakowania kartonowe oraz worki polietylenowe (PE) należy wrzucać do odpowiednich pojemników przeznaczonych do selektywnej zbiórki odpadów komunalnych zgodnie z ich opisem. Jeśli w urządzeniu znajdują się baterie, należy je wyjąć i osobno oddać do punktu zbierania i składowania.
Urządzenia nie wyrzucać do pojemnika na odpady komunalne!!
Serwis W przypadku chęci zakupu części zamiennych lub zgłoszenia ewentualnych reklamacji należy kontaktować się bezpośrednio ze sprzedawcą, który wystawił paragon.

Manuale d'uso (IT)

CONDIZIONI GENERALI DI SICUREZZA
IMPORTANTI ISTRUZIONI DI SICUREZZA PER L'USO
LEGGERE ATTENTAMENTE E CONSERVARE PER RIFERIMENTO FUTURO

1. Prima di utilizzare l'apparecchio, leggere le istruzioni per l'uso e seguire le indicazioni in esse contenute. Il produttore non è responsabile dei danni causati da un uso dell'apparecchio non conforme alla sua destinazione o da una manipolazione impropria.
2. L'apparecchio è destinato esclusivamente all'uso domestico. Non utilizzare per altri scopi incompatibili con la sua destinazione d'uso.
3. Collegare l'apparecchio solo a una presa di corrente con messa a terra da 220-240 V ~ 50/60 Hz.

Per una maggiore sicurezza d'uso, non collegare contemporaneamente più apparecchi elettrici a un unico circuito.
4. Prestare particolare attenzione quando si utilizza l'apparecchio in presenza di bambini. Non permettere ai bambini di giocare con l'apparecchio, né ai bambini o a chiunque non abbia familiarità con l'apparecchio.
5. AVVERTENZA: Questa apparecchiatura può essere utilizzata da bambini di età superiore agli 8 anni e da persone con capacità fisiche, sensoriali o mentali limitate, o da persone prive di esperienza o conoscenza dell'apparecchiatura, a condizione che ciò avvenga sotto la supervisione di una persona responsabile della loro sicurezza o che siano state fornite loro istruzioni sull'uso sicuro dell'apparecchiatura e siano consapevoli dei pericoli associati al suo utilizzo. I bambini non devono giocare con l'attrezzatura. La pulizia e la manutenzione dell'attrezzatura non devono essere eseguite dai bambini, a meno che non abbiano più di 8 anni e l'attività sia svolta sotto supervisione.
6. AVVERTENZA: non lasciare l'apparecchio collegato alla presa di corrente senza sorveglianza.
7. AVVERTENZA: non trasportare mai l'apparecchio quando è acceso o quando è caldo.
8. AVVERTENZA: la temperatura delle superfici accessibili dell'apparecchio può essere elevata quando l'apparecchio è in funzione.
9. AVVERTENZA: tenere l'apparecchio e il suo cavo fuori dalla portata dei bambini di età inferiore agli 8 anni.
10. AVVERTENZA: dopo l'uso, rimuovere sempre la spina dalla presa di corrente tenendola con la mano. NON tirare il cavo di alimentazione.
11. AVVERTENZA: non utilizzare l'apparecchio in prossimità di materiali infiammabili.

12. AVVERTENZA: Non inserire all'interno dell'apparecchio cartone, carta, plastica o altri oggetti infiammabili o fusibili.
13. Non immergere il cavo, la spina o l'intero apparecchio in acqua o altri liquidi. Non esporre l'apparecchio alle intemperie (pioggia, sole, ecc.) e non utilizzarlo in condizioni di umidità (bagni, camper umidi).
14. Controllare periodicamente le condizioni del cavo di alimentazione. Se il cavo di alimentazione è danneggiato, l'apparecchio non deve essere utilizzato. Un cavo danneggiato deve essere sostituito da un centro di riparazione specializzato per evitare pericoli.
15. Non utilizzare l'apparecchio con un cavo di alimentazione danneggiato o se è caduto o è stato danneggiato in altro modo o non funziona correttamente. Non riparare l'apparecchio da soli, perché c'è il rischio di scosse. Portare l'apparecchio danneggiato presso un centro di assistenza competente per l'ispezione o la riparazione. Le riparazioni possono essere effettuate solo da centri di assistenza autorizzati. Una riparazione non corretta può comportare gravi rischi per l'utente.
16. Collocare l'apparecchio su una superficie fresca, stabile e piana, lontano da apparecchi di cottura caldi come fornelli elettrici, bruciatori a gas, ecc.
17. Il cavo di alimentazione non deve pendere dal bordo del tavolo o toccare superfici calde.
18. Per una maggiore protezione, si consiglia di installare nel circuito elettrico un interruttore differenziale (RCD) con una corrente residua nominale non superiore a 30 mA. A tale proposito, si consiglia di rivolgersi a un elettricista specializzato.
19. Se è necessario l'uso di una prolunga, utilizzare solo un modello con un pin di messa a terra con una corrente nominale di almeno 10 A. Le prolunghe che non soddisfano

questo requisito possono surriscaldarsi. Il cavo deve essere posato in modo da evitare di tirarlo o inciampare accidentalmente.
20. Non lasciare che la parte motore dell'apparecchio si bagni.
21. Collocare l'apparecchio su una superficie piana e resistente al calore, lontano da materiali infiammabili (tende, tendaggi, carta da parati, ecc.). Per garantire una corretta circolazione dell'aria, mantenere almeno 10 cm di spazio libero su ogni lato dell'apparecchio e almeno 30 cm sopra di esso. Non coprire le aperture di ventilazione dell'apparecchio per evitare il surriscaldamento e il danneggiamento del prodotto.
22. Non toccare le superfici calde dell'apparecchio (porta, pannello superiore o inferiore e pannelli laterali). Utilizzare guanti di protezione quando si rimuovono o si toccano le parti calde.
23. Il cavo di alimentazione non deve essere appoggiato sull'apparecchio e non deve toccare o essere vicino a superfici calde. Non collocare l'apparecchio sotto una presa di corrente.
24. Non collocare porzioni che occupino l'intero volume dell'apparecchio, poiché ciò potrebbe causare incendi e danni al prodotto.
25. Dopo aver cucinato o prima di pulire l'apparecchio, scollegare il cavo di alimentazione dalla presa e lasciarlo raffreddare. Lasciare raffreddare l'apparecchio per un periodo di tempo sufficientemente lungo, poiché quando è riscaldato si raffredda molto lentamente.
26. Pulire l'apparecchio dopo ogni utilizzo.
27. Non utilizzare detergenti aggressivi sotto forma di emulsioni, lozioni, paste, ecc. per pulire l'involucro, in quanto potrebbero, tra l'altro, rimuovere simboli grafici informativi

come graduazioni, marcature, segnali di avvertimento, ecc.
28. Non utilizzare spazzole metalliche per la pulizia. I frammenti di filo rotto possono entrare in contatto con le parti elettriche, con il rischio di scosse elettriche.
29. L'apparecchiatura non è progettata per funzionare con timer esterni o con un sistema di controllo remoto separato.
30. A causa delle alte temperature, è necessario prestare particolare attenzione quando si rimuovono gli alimenti cotti, il grasso caldo o altri liquidi caldi.
31. Non collocare l'apparecchio sotto i mobili della cucina a causa del calore e del vapore che si sprigionano.
32. Non lavare le parti metalliche in lavastoviglie, poiché i detergenti aggressivi utilizzati in questi apparecchi provocano lo scurimento delle parti suddette. Si consiglia di lavarle a mano, utilizzando i comuni detersivi.
33. Non coprire l'apparecchio per evitare il surriscaldamento.
34. Non riporre nell'apparecchio oggetti diversi dagli accessori che lo compongono.
35. Non utilizzare l'apparecchio con un contenitore scoperto.

ATTENZIONE!
L'apparecchio è dotato di una funzione di avvio ritardato, ma si raccomanda di utilizzarla solo quando l'utente è in casa e l'apparecchio è sorvegliato.

La griglia (5) è dotata di 4 gommini motorizzati che non devono essere rimossi, poiché sono resistenti al calore.

Descrizione dell'apparecchio:
1. Pannello di controllo
2. Finestra trasparente
3. Uscita dell'aria
4. Alloggiamento
5. Griglia
6. Maniglia
7. Cavo di alimentazione
8. Contenitore

Pannello di controllo:
A: Pulsante di accensione/spegnimento
B: Pulsante di selezione delle funzioni
C: Pulsanti di regolazione temperatura/tempo
D: Pulsanti di avvio ritardato
E: Indicatore di funzionamento del ventilatore

F: Visualizzazione della temperatura e dell'ora
G: Pulsante "-
H. "Pulsante "+

Programmi:
1. 1. Ali di pollo, 2. Salsiccia, 3. Patatine, 4. Tortino di uova, 5. Pizza, 6. Patate dolci, 7. Cosce di pollo, 8. Gamberi, 9. Bistecca, 10. Pesce, 11. Torta, 12. Arachidi
Prima del primo utilizzo
1. Rimuovere l'imballaggio, gli adesivi e gli accessori presenti all'esterno e all'interno dell'apparecchio.
2. Pulire accuratamente la griglia (5) e il contenitore (8) con acqua calda, un po' di detersivo per piatti e una spugna, quindi passarli con un panno pulito e morbido
(Non pulire l'apparecchio con panni o spugne abrasive o con polveri detergenti, perché potrebbero danneggiare la superficie liscia e antiaderente della griglia e del contenitore)
3. Posizionare l'apparecchio su una superficie orizzontale stabile, collegare il cavo di alimentazione, selezionare il primo programma (vedere il capitolo sull'uso dell'apparecchio) per eliminare eventuali odori di fabbrica dall'apparecchio.
4. Al termine del programma, scollegare il cavo di alimentazione e ripetere la fase 2 per pulire nuovamente l'apparecchio una volta che si è raffreddato completamente.

Non lavare la griglia (5) e il contenitore(8) in lavastoviglie.

Uso dell'apparecchio:
1.Tenendo la maniglia (6), estrarre il contenitore (8) insieme alla griglia (5) dall'alloggiamento (4) e posizionarlo su una superficie stabile.
2.La griglia (5) può essere rimossa dal contenitore (8)
3.Collocare i prodotti precedentemente preparati sulla griglia (5) sul fondo del contenitore (8). Inserire quindi il contenitore (8) nell'alloggiamento (4). Quando si riempie il contenitore, non superare il livello MAX posto all'interno del contenitore.
4.Collegare l'apparecchio chiuso a una presa di corrente con messa a terra.
5.L'apparecchio si accende ed emette un segnale acustico. Se non è stato selezionato alcun programma, l'apparecchio passa in modalità standby dopo 1 minuto. Per riaccendere l'apparecchio, premere il pulsante (A) "start / cancel" .
6.Con il pulsante di selezione delle funzioni (B) "Funzione", selezionare il programma desiderato (tabella 1). Una volta selezionato il programma, è possibile modificare la temperatura e l'ora premendo il pulsante di selezione della temperatura/tempo (C) e poi i pulsanti G "+", H "-" . Si consiglia di aggiungere 3 minuti al tempo di cottura, rispetto al menu programmato, se l'apparecchio è raffreddato.
7.Una volta selezionato il programma desiderato, l'apparecchio si avvia automaticamente dopo 4 secondi o premendo il pulsante (A) "start / cancel" . La spia (E) di funzionamento del ventilatore e la spia (F) all'interno dell'apparecchio si accendono.
8.Al termine del funzionamento, viene emesso un segnale acustico per 3 volte.
9.Per interrompere anticipatamente il funzionamento dell'apparecchio, premere il pulsante (A) "start / cancel" per 3 secondi.

Suggerimenti:
Disporre i pezzi di cibo in modo che il flusso d'aria calda sia libero tra di essi.

L'apparecchio è dotato di una memoria di programma; se si rimuove il contenitore (6) durante un programma, l'apparecchio si arresta; quando si reinserisce il contenitore (6), continua a funzionare. Il programma può anche essere messo in pausa premendo una volta il pulsante (A) "star / cancel"; premendolo di nuovo si riprende il lavoro.

Se il tempo o la temperatura non sono sufficienti, è sempre possibile regolarli premendo il pulsante di regolazione del tempo/temperatura (D), quindi i pulsanti G "+", H "-" per perfezionare il cibo.

Si consiglia di girare o mescolare gli alimenti almeno una volta durante il programma selezionato.

aTTENZIONE! L'interno dell'apparecchio è molto caldo

Funzione di avvio ritardato:
Dopo aver selezionato il programma desiderato (vedere la sezione Uso dell'apparecchio), premere il pulsante (D) "Tempo di ritardo".
Sul display appare un timer. Utilizzare i pulsanti G "+" e H "-" per impostare il tempo di ritardo desiderato, da 10 minuti a 24 ore.
Una volta impostato il tempo, l'apparecchio entrerà automaticamente in modalità di avvio ritardato dopo 5 secondi; il timer sul display inizierà a contare il tempo che manca all'avvio dell'apparecchio.
Per interrompere il conto alla rovescia, tenere premuto il pulsante (A) "start / cancel" per 3 secondi.

Programmi:
Ali di pollo (1): programma utilizzato per preparare carne di pollo cruda (ali di pollo)
L'apparecchio si riscalda automaticamente a 180˚C per 20 minuti.
Se il tempo o la temperatura non sono sufficienti, è sempre possibile modificarli premendo il pulsante di regolazione dell'ora/temperatura (C) e poi il pulsante (G) "-" (H) "+" per regolare la temperatura e il tempo.

Salsiccia (2): programma utilizzato principalmente per la preparazione di salsicce.
L'apparecchio si riscalda automaticamente a 190 °C e per 10 minuti
Se il tempo o la temperatura non sono sufficienti, è sempre possibile modificarli premendo il pulsante di regolazione dell'ora/temperatura (C) e poi il pulsante (G) "-" (H) "+" per regolare la temperatura e il tempo.

Chips (3): programma utilizzato principalmente per le Chips surgelate.
L'apparecchio si riscalda automaticamente a 190˚C e per 13 minuti
Se il tempo o la temperatura non sono sufficienti, è sempre possibile modificarli premendo il pulsante di controllo dell'ora/temperatura (C) e poi il pulsante (G) "-" (H) "+" per regolare la temperatura e il tempo.

Crostata all'uovo (4): il programma è utilizzato principalmente per preparare mini crostate all'uovo
L'apparecchio si riscalda automaticamente a 180˚C e per 10 minuti
Se il tempo o la temperatura non sono sufficienti, è sempre possibile modificarli premendo il pulsante di controllo dell'ora/temperatura (C) e poi il pulsante (G) "-" (H) "+" per regolare la temperatura e il tempo.

Pizza (5): è il programma più utilizzato per la pizza surgelata.
L'apparecchio si riscalda automaticamente a 180˚C e per 10 minuti
Se il tempo o la temperatura non sono sufficienti, è sempre possibile modificarli premendo il pulsante di controllo dell'ora/temperatura (C) e poi il pulsante (G) "-" (H) "+" per regolare la temperatura e il tempo.

Patate dolci (6): il programma viene utilizzato principalmente per la preparazione di patate dolci a fette (yam)
L'apparecchio si riscalda automaticamente a 190˚C e per 38 minuti
Se il tempo o la temperatura non sono sufficienti, è sempre possibile modificarli premendo il pulsante di regolazione dell'ora/temperatura (C) e poi il pulsante (G) "-" (H) "+" per regolare la temperatura e il tempo.

Cosce di pollo (7): Programma utilizzato per la preparazione di carne di pollo cruda (cosce di pollo)
L'apparecchio si riscalda automaticamente a 190˚C e per 20 minuti
Se il tempo o la temperatura non sono sufficienti, è sempre possibile modificarli premendo il pulsante di regolazione dell'ora/temperatura (C) e poi il pulsante (G) "-" (H) "+" per regolare la temperatura e il tempo.

Gamberetti (8): Ideale per piccoli frutti di mare come i gamberetti.
L'apparecchio si riscalda automaticamente a 170°C e per 10 minuti
Se il tempo o la temperatura non sono sufficienti, è sempre possibile modificarli premendo il pulsante di controllo dell'ora/temperatura (C), quindi il pulsante (G) "-" (H) "+" per regolare la temperatura e il tempo.

Bistecca (9): Programma utilizzato principalmente per i tagli più spessi di carne bianca o rossa.
L'apparecchio si riscalda automaticamente a 180˚C e per 13 minuti
Se il tempo o la temperatura non sono sufficienti, è sempre possibile modificarli premendo il pulsante di regolazione dell'ora/temperatura (C) e poi il pulsante (G) "-" (H) "+" per regolare la temperatura e il tempo.

Pesce (10): è il programma più utilizzato per il pesce lavorato congelato o per il pesce fresco.
L'apparecchio si riscalda automaticamente a 200˚C e per 20 minuti

Se il tempo o la temperatura non sono sufficienti, è sempre possibile modificarli premendo il pulsante di controllo dell'ora/temperatura (C) e poi il pulsante (G) "-" (H) "+" per regolare la temperatura e il tempo.

Torta (11): il programma è utilizzato principalmente per cuocere torte e muffin
L'apparecchio si riscalda automaticamente a 150˚C e per 14 minuti
Se il tempo o la temperatura non sono sufficienti, è sempre possibile modificarli premendo il pulsante di controllo dell'ora/temperatura (C) e poi il pulsante (G) "-" (H) "+" per regolare la temperatura e il tempo.

Arachidi (12): programma utilizzato per arrostire le arachidi
L'apparecchio si riscalda automaticamente a 190˚C e per 10 minuti
Se il tempo o la temperatura non sono sufficienti, è sempre possibile modificarli premendo il pulsante di controllo dell'ora/temperatura (C) e poi il pulsante (G) "-" (H) "+" per regolare la temperatura e il tempo.

PULIZIA DELL'APPARECCHIO
1. Prima di pulire l'apparecchio, staccare la spina dalla presa di corrente e attendere che l'apparecchio si sia raffreddato.
2. Pulire con un panno umido e poi asciutto (o con carta assorbente, se necessario).
3. Per i residui più difficili da rimuovere, spennellare con una piccola quantità di olio alimentare e dopo qualche minuto rimuoverli delicatamente con una spatola di legno.
4. Non pulire con panni o spugne affilate e abrasive e non usare polveri abrasive, perché potrebbero danneggiare il rivestimento liscio e antiaderente del cestello e del contenitore.
5. Non immergere l'apparecchio in acqua.

Dati tecnici:
Capacità 5L
Tensione: 220-240V ~ 50/60Hz
Potenza nominale: 1500W
Potenza massima: 2000W
Consumo di energia in standby: 0,30W

Attenzione superficie calda:

La temperatura delle superfici accessibili di un apparecchio in funzione può essere elevata. Non toccare le superfici calde dell'apparecchio

Per il bene dell'ambiente. Informazioni sui rifiuti di apparecchiature elettriche ed elettroniche Ai sensi dell'articolo 13, paragrafi 1 e 2, della legge sui rifiuti di apparecchiature elettriche ed elettroniche dell'11 settembre 2015, desideriamo informarvi sulla corretta gestione dei rifiuti di apparecchiature elettriche ed elettroniche:
1. È vietato collocare i rifiuti di apparecchiature elettriche ed elettroniche insieme ad altri rifiuti - ciò è confermato dalla marcatura sotto forma di "bidone barrato", che ordina la raccolta differenziata di questo tipo di rifiuti.
2. Le apparecchiature elettriche ed elettroniche possono contenere sostanze, miscele e componenti pericolosi che, se rilasciati nell'ambiente, possono rappresentare una seria minaccia per la salute e la vita delle persone e degli organismi viventi. Possono causare numerosi problemi di salute, come disturbi alla vista, all'udito e al linguaggio, oltre a danneggiare i reni, il fegato e il cuore e a causare malattie della pelle. Le sostanze nocive possono anche avere effetti negativi sul sistema respiratorio e riproduttivo e portare a lesioni cancerogene. Il consumo di piante che crescono su terreni contaminati e dei prodotti da esse derivati può provocare i suddetti effetti sulla salute.
3. I rifiuti di apparecchiature elettriche ed elettroniche devono essere consegnati solo ai centri di raccolta autorizzati, il cui elenco è disponibile sul sito web di ciascun Comune.
4. La famiglia svolge un ruolo importante nel contribuire al riutilizzo e al recupero, compreso il riciclaggio, dei rifiuti di apparecchiature. Svolge inoltre un ruolo chiave nel sistema di gestione dei rifiuti di apparecchiature elettriche ed elettroniche grazie alla possibilità di consegnare direttamente ai punti di raccolta autorizzati e di eliminare le abitudini sociali indesiderate che portano a lasciare i rifiuti di apparecchiature in luoghi non destinati a tale scopo.
Inoltre, Restituire i rifiuti di apparecchiature elettriche ed elettroniche nel luogo di consegna. Un distributore, quando fornisce un'apparecchiatura destinata ai nuclei familiari a un acquirente, è obbligato a ritirare gratuitamente i rifiuti delle apparecchiature dei nuclei familiari nel luogo di consegna dell'apparecchiatura, a condizione che l'apparecchiatura usata sia dello stesso tipo e svolga le stesse funzioni dell'apparecchiatura fornita.
Gli imballaggi di cartone e i sacchetti di polietilene (PE) devono essere collocati negli appositi contenitori per la raccolta differenziata dei rifiuti urbani in base alla loro descrizione. Se l'apparecchio è dotato di batterie, queste devono essere rimosse e smaltite separatamente in un centro di raccolta e stoccaggio.
Non smaltire l'apparecchio nel contenitore dei rifiuti urbani!!!

Assistenza Se si desidera acquistare pezzi di ricambio o presentare un reclamo, si prega di contattare direttamente il rivenditore che ha emesso lo scontrino.

Bruksanvisning (SV)

ALLMÄNNA SÄKERHETSVILLKOR
VIKTIGA SÄKERHETSANVISNINGAR FÖR ANVÄNDNING
LÄS NOGA OCH SPARA FÖR FRAMTIDA BRUK

1. Läs igenom bruksanvisningen innan du använder apparaten och följ anvisningarna i den. Tillverkaren ansvarar inte för skador som orsakas av att apparaten används på ett sätt som inte överensstämmer med dess avsedda användning eller av felaktig hantering.
2. Apparaten är endast avsedd för hushållsbruk. Använd den inte för något annat ändamål som inte är förenligt med dess avsedda användning.
3. Anslut endast apparaten till ett jordat eluttag på 220-240 V ~ 50/60 Hz.
För ökad säkerhet ska du inte ansluta flera elektriska apparater till en enda krets samtidigt.
4. Var särskilt försiktig när du använder apparaten när barn är närvarande. Låt inte barn leka med apparaten. Låt inte barn eller personer som inte är bekanta med apparaten använda den.
5. VARNING: Denna utrustning får användas av barn över 8 år och personer med begränsad fysisk, sensorisk eller mental kapacitet, eller personer utan erfarenhet av eller kunskap om utrustningen, om detta sker under överinseende av en person som ansvarar för deras säkerhet eller om de har fått instruktioner om säker användning av utrustningen och är medvetna om de faror som är förknippade med dess användning. Barn får inte leka med utrustningen. Rengöring och underhåll av utrustningen får inte utföras av barn, såvida

de inte är över 8 år gamla och aktiviteten utförs under uppsikt.
6. VARNING: Lämna inte apparaten inkopplad i ett vägguttag utan uppsikt.
7. VARNING: Bär aldrig apparaten när den är påslagen eller när den är varm.
8. VARNING: temperaturen på driftsutrustningens åtkomliga ytor kan vara hög när utrustningen är igång.
9. VARNING: Förvara utrustningen och dess sladd utom räckhåll för barn under 8 år.
10. VARNING: Dra alltid ut stickkontakten ur eluttaget efter användning genom att hålla i uttaget med handen. Dra INTE i nätsladden.
11. VARNING: Använd inte apparaten i närheten av brandfarliga material.
12. VARNING: Placera inte kartong, papper, plast eller andra lättantändliga eller smältbara föremål inuti apparaten.
13. Sänk inte ned kabeln, kontakten eller hela enheten i vatten eller annan vätska. Utsätt inte enheten för väderförhållanden (regn, sol etc.) och använd den inte i fuktiga miljöer (badrum, fuktiga husbilar).
14. Kontrollera regelbundet att nätsladden är i gott skick. Om nätsladden är skadad får utrustningen inte användas. En skadad sladd bör bytas ut av en fackverkstad för att undvika fara.
15. Använd inte apparaten om nätkabeln är skadad eller om den har tappats, skadats på annat sätt eller inte fungerar som den ska. Reparera inte apparaten själv, eftersom det finns risk för elstötar. Lämna in den skadade apparaten till en behörig serviceverkstad för kontroll eller reparation. Reparationer får endast utföras av auktoriserade servicecenter. Felaktig reparation kan innebära en allvarlig risk för användaren.

16. Placera apparaten på en sval, stabil och plan yta, på avstånd från heta matlagningsapparater som elspis, gasbrännare etc.
17. Nätkabeln får inte hänga ut över bordskanten eller vidröra heta ytor.
18. För ytterligare skydd är det lämpligt att installera en jordfelsbrytare (RCD) i den elektriska kretsen, med en nominell reststrom som inte överstiger 30 mA. En behörig elektriker bör rådfrågas i detta avseende.
19. Om det är nödvändigt att använda en förlängningskabel ska du endast använda en modell med ett jordstift som är klassat för minst 10 A. Förlängningssladdar som inte uppfyller detta krav kan bli överhettade. Kabeln måste läggas på ett sådant sätt att man inte kan dra i den eller snubbla på den av misstag.
20. Låt inte apparatens motordel bli våt.
21. Placera apparaten på en jämn, värmetålig yta, på avstånd från lättantändliga material (gardiner, draperier, tapeter etc.). För att säkerställa korrekt luftcirkulation ska det finnas minst 10 cm fritt utrymme på varje sida av apparaten och minst 30 cm ovanför den. Täck inte över apparatens ventilationsöppningar, eftersom det kan leda till överhettning och skador på produkten.
22. Rör inte vid apparatens heta ytor (dörr, övre eller nedre panel och sidopaneler). Använd skyddshandskar när du tar bort eller vidrör heta delar.
23. Nätsladden får inte läggas över apparaten och får inte vidröra eller ligga nära heta ytor. Placera inte apparaten under ett eluttag.
24. Placera inte delar som upptar hela apparatens volym, eftersom detta kan orsaka brand och skada på produkten.
25. Efter tillagning eller före rengöring av apparaten ska du dra ut nätkabeln ur vägguttaget och låta apparaten svalna.

Låt apparaten svalna under tillräckligt lång tid, eftersom den svalnar mycket långsamt när den värms upp.
26. Rengör apparaten efter varje användning.
27. Använd inte aggressiva rengöringsmedel i form av emulsioner, lotioner, pastor etc. för att rengöra höljet, eftersom dessa bl.a. kan avlägsna informationsgrafiska symboler som graderingar, märkningar, varningsskyltar etc.
28. Använd inte metalltrådborstar för rengöring. Trasiga trådfragment kan komma i kontakt med elektriska delar, vilket innebär risk för elektriska stötar.
29. Utrustningen är inte konstruerad för att användas med externa timers eller ett separat fjärrkontrollsystem.
30. På grund av de höga temperaturerna bör särskild försiktighet iakttas när man tar bort bakad mat, tar bort hett fett eller andra heta vätskor.
31. Placera inte apparaten under köksskåp på grund av stigande värme och ånga.
32. Diska inte metalldelarna i diskmaskiner eftersom de aggressiva rengöringsmedel som används i dessa apparater gör att de ovan nämnda delarna mörknar. Vi rekommenderar att de diskas för hand med vanligt diskmedel.
33. Täck inte över apparaten för att undvika överhettning.
34. Förvara inte något annat i apparaten än de tillbehör som hör till den.
35. Använd inte apparaten med en oöppnad behållare.

FÖRSIKTIGHET!
Apparaten är utrustad med en fördröjd startfunktion, men det rekommenderas att den endast används när användaren är hemma och apparaten är under uppsikt.

Gallret (5) är försett med 4 motordrivna gummidetaljer som inte får tas bort eftersom de är värmebeständiga.

Beskrivning av apparaten:
1. Manöverpanel
2. Genomskinligt fönster
3. Luftutlopp
4. Hölje

5. Galler
6. Handtag
7. Strömkabel
8. Behållare

Kontrollpanel:
A: På/av-knapp
B: Knapp för val av funktion
C: Knapp för justering av temperatur/tid
D: Knappar för fördröjd start
E: Indikator för fläktdrift
F: Temperatur- och tidsvisning
G: "-"-knapp
H. "+"-knapp

Program:
1. Kycklingvingar, 2. Korv, 3. Chips, 4. Äggtårta, 5. Pizza, 6. Sötpotatis, 7. Kycklinglår, 8. Räkor, 9. Biff, 10. Fisk, 11. Paj, 12. Jordnötter
Före första användning
1. Ta bort förpackningen och eventuella klistermärken och tillbehör som sitter på utsidan och insidan av apparaten.
2. Rengör gallret (5) och behållaren (8) noggrant med varmt vatten, en liten mängd diskmedel och en svamp och torka sedan av dem med en ren, mjuk trasa
(Rengör inte apparaten med slipande trasor eller svampar och använd inte rengöringspulver eftersom det kan skada den släta non-stick-ytan på gallret och behållaren)
3. Placera apparaten på en stabil horisontell yta, koppla in nätsladden, välj det första programmet (se avsnittet om användning av apparaten) för att avlägsna eventuella fabrikslukt från apparaten.
4. När programmet är slut drar du ur nätsladden och upprepar steg 2 för att rengöra den igen när den har svalnat helt.

Diska inte grillen (5) och behållaren(8) i diskmaskinen.

Användning av apparaten:
1.Håll i handtaget (6), dra ut behållaren (8) tillsammans med gallret (5) ur höljet (4) och placera den på ett stabilt underlag.
2.Gallret (5) kan tas bort från behållaren (8)
3.Placera de tidigare beredda produkterna på gallret (5) på botten av behållaren (8). Placera sedan behållaren (8) i höljet (4). När du fyller behållaren får du inte överskrida MAX-nivån som finns i behållaren.
4.Anslut den stängda apparaten till ett jordat eluttag.
5.Apparaten slås på och avger ett akustiskt larm. Om inget program har valts går apparaten in i standby-läge efter 1 minut. För att sätta på apparaten igen, tryck på knappen (A) "start / avbryt" .
6.Välj önskat program med funktionsvalsknappen (B) "Funktion" (tabell 1). När programmet har valts kan du ändra temperatur och tid genom att trycka på valknappen för temperatur/tid (C) och sedan på knapparna G "+", H "-" . Vi rekommenderar att du lägger till 3 minuter till tillagningstiden, i förhållande till den programmerade menyn, om apparaten kyls ned.
7.När önskat program har valts startar apparaten automatiskt efter 4 sekunder eller genom att trycka på knappen (A) "start/avbryt" . Indikeringslampan (E) för fläktdrift och lampan (F) inuti apparaten tänds.
8.När driften är klar hörs en ljudsignal 3 gånger.
9.Om du vill stänga av apparaten i förtid trycker du på knappen (A) "start/avbryt" i 3 sekunder.

Tips och råd:
Placera matbitarna så att det finns ett fritt flöde av varmluft mellan dem.

Apparaten har ett programminne, om du tar ut behållaren (6) under ett program stannar apparaten, när du sätter tillbaka behållaren (6) fortsätter den att arbeta. Programmet kan också pausas genom att trycka på knappen (A) "stjärna/avbryt" en gång, tryck igen för att återuppta arbetet.

Om tiden eller temperaturen inte är tillräcklig kan du alltid justera tiden eller temperaturen genom att trycka

på knappen för tids-/temperaturreglering (D) och sedan på G "+", H "-" för att förfina maten.

Det är lämpligt att vända eller röra om maten minst en gång under det valda programmet.

vARNING! Apparatens insida är mycket varm

Funktion för fördröjd start:
När du har valt önskat program (se avsnittet "Använda apparaten"), tryck på knappen (D) "Fördröjningstid". En timer visas på displayen. Använd knapparna G "+" och H "-" för att ställa in önskad fördröjningstid från 10 minuter till 24 timmar.
När tiden har ställts in går apparaten automatiskt in i läget för fördröjd start efter 5 sekunder, och timern på displayen börjar räkna ner tiden tills apparaten startar.
För att stoppa nedräkningen, håll knappen (A) "start / avbryt" intryckt i 3 sekunder.

Program:
Kycklingvingar (1): Program för tillagning av rått kycklingkött (kycklingvingar)
Apparaten värms automatiskt upp till 180˚C i 20 minuter.
Om tiden eller temperaturen inte är tillräcklig kan du alltid ändra tiden eller temperaturen genom att trycka på knappen för tids-/temperaturreglering (C) och sedan på knappen (G) "-" (H) "+" för att justera temperaturen och tiden.

Korv (2): Ett program som huvudsakligen används för att tillaga korv.
Apparaten värms automatiskt upp till 190˚C och i 10 minuter
Om tiden eller temperaturen inte är tillräcklig kan du alltid ändra tiden eller temperaturen genom att trycka på knappen för tids-/temperaturreglering (C) och sedan på knappen (G) "-" (H) "+" för att justera temperaturen och tiden.

Chips (3): Ett program som främst används för frysta chips.
Apparaten värms automatiskt till 190˚C och i 13 minuter
Om tiden eller temperaturen inte är tillräcklig kan du alltid ändra tiden eller temperaturen genom att trycka på knappen för tids-/temperaturreglering (C) och sedan på knappen (G) "-" (H) "+" för att justera temperaturen och tiden.

Äggtårta (4): Programmet används främst för att tillaga små äggtårtor
Apparaten värms automatiskt till 180˚C och i 10 minuter
Om tiden eller temperaturen inte är tillräcklig kan du alltid ändra tiden eller temperaturen genom att trycka på knappen för tids-/temperaturkontroll (C) och sedan på (G) "-" (H) "+" för att justera temperaturen och tiden.

Pizza (5): det program som oftast används för fryst pizza.
Apparaten värms automatiskt till 180˚C och i 10 minuter
Om tiden eller temperaturen inte är tillräcklig kan du alltid ändra tiden eller temperaturen genom att trycka på knappen för tids-/temperaturreglering (C) och sedan på knappen (G) "-" (H) "+" för att justera temperaturen och tiden.

Sötpotatis (6): Programmet används främst för att tillaga skivad sötpotatis (yams)
Apparaten värms automatiskt till 190˚C och i 38 minuter
Om tiden eller temperaturen inte är tillräcklig kan du alltid ändra tiden eller temperaturen genom att trycka på knappen för tids-/temperaturreglering (C) och sedan på knappen (G) "-" (H) "+" för att justera temperaturen och tiden.

Kycklinglår (7): Program som används för att tillaga rått kycklingkött (kycklinglår)
Apparaten värms automatiskt till 190˚C och i 20 minuter
Om tiden eller temperaturen inte är tillräcklig kan du alltid ändra tiden eller temperaturen genom att trycka på knappen för tids-/temperaturreglering (C) och sedan på knappen (G) "-" (H) "+" för att justera temperaturen och tiden.

Räkor (8): Bäst för små skaldjur som räkor.

Apparaten värms automatiskt till 170˚C och i 10 minuter
Om tiden eller temperaturen inte är tillräcklig kan du alltid ändra tiden eller temperaturen genom att trycka på knappen för tids-/temperaturreglering (C) och sedan på (G) "-" (H) "+" för att justera temperaturen och tiden.

Biff (9): Ett program som främst används för tjockare styckningsdelar av vitt eller rött kött.
Apparaten värms automatiskt upp till 180˚C och i 13 minuter
Om tiden eller temperaturen inte är tillräcklig kan du alltid ändra tiden eller temperaturen genom att trycka på knappen för tids-/temperaturreglering (C) och sedan på knappen (G) "-" (H) "+" för att justera temperaturen och tiden.

Fisk (10): Det program som oftast används för fryst, bearbetad fisk eller färsk fisk.
Apparaten värms automatiskt till 200˚C och i 20 minuter
Om tiden eller temperaturen inte är tillräcklig kan du alltid ändra tiden eller temperaturen genom att trycka på knappen för tids-/temperaturreglering (C) och sedan på knappen (G) "-" (H) "+" för att justera temperaturen och tiden.

Cake (11): Programmet används främst för att baka kakor och muffins
Apparaten värms automatiskt till 150˚C och i 14 minuter
Om tiden eller temperaturen inte är tillräcklig kan du alltid ändra tiden eller temperaturen genom att trycka på knappen för tids-/temperaturreglering (C) och sedan på knappen (G) "-" (H) "+" för att justera temperaturen och tiden.

Jordnötter (12): Program som används för rostning av jordnötter
Apparaten värms automatiskt till 190˚C och i 10 minuter
Om tiden eller temperaturen inte är tillräcklig kan du alltid ändra tiden eller temperaturen genom att trycka på knappen för tids-/temperaturreglering (C) och sedan på (G) "-" (H) "+" för att justera temperaturen och tiden.

RENGÖRING AV APPARATEN
1. Innan du rengör apparaten ska du dra ut stickkontakten ur eluttaget och vänta tills apparaten har svalnat.
2. Rengör med en fuktig och sedan torr trasa (eller pappershandduk om det behövs).
3. Vid svårare rester kan du pensla med en liten mängd matolja och efter några minuter försiktigt ta bort dem med en träspatel.
4. Rengör inte med vassa, slipande trasor eller svampar och använd inte skurpulver eftersom det kan skada den släta non-stick-beläggningen på korgen och behållaren.
5. Sänk inte ner apparaten i vatten.

Tekniska data:
Kapacitet 5L
Spänning: 220-240V ~ 50/60Hz
Nominell effekt: 1500W
Maximal effekt: 2000W
Strömförbrukning i standby: 0,30 W

Varning för het yta:

	Temperaturen på de åtkomliga ytorna på en apparat som är i drift kan vara hög. Rör inte vid apparatens heta ytor

För miljöns skull. Information om avfall som utgörs av eller innehåller elektrisk och elektronisk utrustning I enlighet med artikel 13.1 och 13.2 i lagen om avfall som utgörs av eller innehåller elektriska eller elektroniska produkter av den 11 september 2015 vill vi informera dig om korrekt hantering av avfall som utgörs av eller innehåller elektriska eller elektroniska produkter:

1. Det är förbjudet att placera elektriskt och elektroniskt avfall tillsammans med annat avfall - detta bekräftas genom märkning i form av en "överkorsad soptunna", som beställer selektiv insamling av denna typ av avfall.
2. Elektrisk och elektronisk utrustning kan innehålla farliga ämnen, blandningar och komponenter som, när de släpps ut i miljön, kan utgöra ett allvarligt hot mot människors och levande organismers hälsa och liv. De kan leda till många hälsoproblem, t.ex. syn-, hörsel- och talstörningar, och kan även skada njurar, lever och hjärta samt orsaka hudsjukdomar. Skadliga ämnen kan också ha negativa effekter på andningsorganen och fortplantningssystemet och leda till cancerskador. Konsumtion av växter som växer på förorenad mark och av produkter som framställts av dessa kan leda till ovannämnda hälsoeffekter.
3. Avfall som utgörs av eller innehåller elektriska eller elektroniska produkter får endast lämnas till auktoriserade insamlingsställen, vars förteckning ska finnas på varje kommuns webbplats.
4. Hushållen spelar en viktig roll när det gäller att bidra till återanvändning och återvinning, inklusive materialåtervinning, av uttjänt utrustning. Det spelar också en nyckelroll i systemet för hantering av avfall som utgörs av eller innehåller elektrisk och elektronisk utrustning, eftersom det är möjligt att lämna avfallet direkt till godkända insamlingsställen och eliminera oönskade sociala vanor som innebär att avfallet lämnas på platser som inte är avsedda för detta ändamål.

Dessutom skall Återlämna avfall som utgörs av eller innehåller elektrisk och elektronisk utrustning på leveransplatsen. En distributör som levererar utrustning avsedd för hushåll till en köpare är skyldig att kostnadsfritt ta tillbaka begagnad utrustning från hushåll på den plats där utrustningen levererades, förutsatt att den begagnade utrustningen är av samma typ och har samma funktioner som den levererade utrustningen.

Kartongförpackningar och påsar av polyeten (PE) ska läggas i lämpliga behållare för separat insamling av kommunalt avfall i enlighet med deras beskrivning. Om det finns batterier i apparaten måste de tas ur och lämnas in separat till en insamlings- och förvaringsanläggning.

Apparaten får inte kastas i den kommunala avfallsbehållaren!!!

Service Om du vill köpa reservdelar eller göra en reklamation, vänligen kontakta den återförsäljare som utfärdat kvittot direkt.

Ръководство за употреба (BG)

ОБЩИ УСЛОВИЯ ЗА БЕЗОПАСНОСТ
ВАЖНИ ИНСТРУКЦИИ ЗА БЕЗОПАСНОСТ ПРИ УПОТРЕБА
ПРОЧЕТЕТЕ ВНИМАТЕЛНО И ЗАПАЗЕТЕ ЗА БЪДЕЩА СПРАВКА

1. Прочетете инструкциите за експлоатация преди да използвате уреда и спазвайте съдържащите се в тях указания. Производителят не носи отговорност за щети, причинени от използване на уреда не по предназначение или от неправилно боравене с него.
2. Уредът е предназначен само за домашна употреба. Не го използвайте за никакви други цели, несъвместими с предназначението му.
3. Свързвайте уреда само към заземен контакт с напрежение 220-240 V ~ 50/60 Hz.

За по-голяма безопасност на употребата не свързвайте едновременно няколко електрически уреда към една електрическа верига.

4. Бъдете особено внимателни, когато използвате уреда в присъствието на деца. Не позволявайте на деца да си играят с уреда не позволявайте на деца или на лица, които не са запознати с уреда, да го използват.
5. ПРЕДУПРЕЖДЕНИЕ: Този уред може да се използва от деца на възраст над 8 години и лица с ограничени физически, сетивни или умствени способности, или лица без опит или познания за уреда, ако това става под надзора на лице, отговорно за тяхната безопасност, или ако са им дадени инструкции за безопасно използване на уреда и са запознати с опасностите, свързани с използването му. Децата не трябва да играят с оборудването. Почистването и поддръжката на оборудването не трябва да се извършват от деца, освен ако те не са на възраст над 8 години и дейността не се извършва под надзор.
6. ПРЕДУПРЕЖДЕНИЕ: не оставяйте уреда, включен в електрически контакт, без надзор.
7. ПРЕДУПРЕЖДЕНИЕ: никога не носете уреда, когато е включен или когато е горещ.
8. ПРЕДУПРЕЖДЕНИЕ: температурата на достъпните повърхности на работното оборудване може да бъде висока, когато оборудването работи.
9. ПРЕДУПРЕЖДЕНИЕ: дръжте оборудването и неговия кабел на място, недостъпно за деца на възраст под 8 години.
10. ПРЕДУПРЕЖДЕНИЕ: винаги изваждайте щепсела от електрическия контакт след употреба, като държите контакта с ръка. НЕ дърпайте за захранващия кабел.
11. ПРЕДУПРЕЖДЕНИЕ: не използвайте уреда в близост до запалими материали.
12. ПРЕДУПРЕЖДЕНИЕ: Не поставяйте в уреда картон, хартия, пластмаса или други запалими или

леснозапалими предмети.
13. Не потапяйте кабела, щепсела или целия уред във вода или друга течност. Не излагайте уреда на атмосферни влияния (дъжд, слънце и др.) и не го използвайте във влажни условия (бани, влажни автокъщи).
14. Периодично проверявайте състоянието на захранващия кабел. Ако захранващият кабел е повреден, оборудването не трябва да се използва. Повреденият кабел трябва да се замени от специализиран сервиз, за да се избегне опасност.
15. Не използвайте оборудването с повреден захранващ кабел или ако то е било изпуснато или повредено по друг начин, или не работи правилно. Не ремонтирайте уреда сами, тъй като съществува риск от токов удар. Отнесете повредения уред в компетентен сервизен център за проверка или ремонт. Всички ремонти могат да се извършват само от оторизирани сервизни центрове. Неправилният ремонт може да представлява сериозен риск за потребителя.
16. Поставете уреда върху хладна, стабилна и равна повърхност, далеч от горещи кухненски уреди като електрическа печка, газова горелка и др.
17. Захранващият кабел не трябва да виси над ръба на масата или да докосва горещи повърхности.
18. За допълнителна защита е препоръчително да инсталирате в електрическата верига устройство за остатъчен ток (RCD) с номинален остатъчен ток, който не надвишава 30 mA. В тази връзка трябва да се консултирате със специалист електротехник.
19. Ако е необходимо използването на удължителен кабел, използвайте само модел със заземителен щифт с номинален ток поне 10 A. Удължителните кабели, които

не отговарят на това изискване, могат да прегреят. Кабелът трябва да бъде положен по такъв начин, че да се избегне случайно издърпване или спъване в него.
20. Не позволявайте моторната част на уреда да се намокри.
21. Поставете уреда върху равна, топлоустойчива повърхност, далеч от запалими материали (завеси, пердета, тапети и др.). За да осигурите правилна циркулация на въздуха, поддържайте поне 10 см свободно пространство от всяка страна на уреда и поне 30 см над него. Не покривайте вентилационните отвори на уреда, тъй като това може да доведе до прегряване и повреда на продукта.
22. Не докосвайте горещите повърхности на уреда (вратата, горния или долния панел и страничните панели). Използвайте защитни ръкавици, когато отстранявате или докосвате горещи части.
23. Захранващият кабел не трябва да се поставя върху уреда и не трябва да докосва или да лежи в близост до горещи повърхности. Не поставяйте уреда под електрически контакт.
24. Не поставяйте порции, заемащи целия обем на уреда, тъй като това може да доведе до пожар и повреда на продукта.
25. След готвене или преди да почистите уреда, изключете захранващия кабел от контакта и го оставете да изстине. Оставете уреда да се охлади за достатъчно дълъг период от време, тъй като при нагряване той се охлажда много бавно.
26. Почиствайте уреда след всяка употреба.
27. Не използвайте агресивни почистващи препарати под формата на емулсии, лосиони, пасти и др. за почистване на корпуса, тъй като те могат, наред с другото, да

премахнат информационни графични символи като деления, маркировки, предупредителни знаци и др.
28. Не използвайте метални телени четки за почистване. Счупени фрагменти от проводници могат да влязат в контакт с електрически части, което създава риск от електрически удар.
29. Оборудването не е предназначено за работа с помощта на външни таймери или отделна система за дистанционно управление.
30. Поради високите температури трябва да се внимава особено при отстраняване на запечена храна, отстраняване на гореща мазнина или други горещи течности.
31. Не поставяйте уреда под кухненски шкафове поради издигащата се топлина и пара.
32. Не мийте металните части в съдомиялни машини, тъй като агресивните почистващи препарати, използвани в тези уреди, предизвикват потъмняване на гореспоменатите части. Препоръчително е те да се мият на ръка, като се използват обичайните течности за миене.
33. Не покривайте уреда, за да избегнете прегряване.
34. Не съхранявайте в уреда нищо друго, освен принадлежащите към него принадлежности.
35. Не използвайте уреда с непокрит контейнер.

ВНИМАНИЕ!
Уредът е оборудван с функция за отложен старт, но се препоръчва тя да се използва само когато потребителят е у дома и уредът е под наблюдение.

Решетката (5) е оборудвана с 4 моторизирани гумички, които не трябва да се отстраняват, тъй като са термоустойчиви.

Описание на уреда:
1. Панел за управление
2. Прозрачен прозорец
3. Изход за въздух
4. Корпус

5. Решетка
6. Дръжка
7. Захранващ кабел
8. Контейнер

Панел за управление:
А: Бутон за включване/изключване
Б: Бутон за избор на функция
В: Бутони за регулиране на температурата/времето
Г: Бутони за отложен старт
Е: Индикатор за работата на вентилатора
Е: Индикатор за температура и време
Ж: бутон "-"
Н. Бутон "+"

Програми:
1. Пилешки крилца, 2. Колбас, 3. Чипс, 4. Яйчен тарт, 5. Пица, 6. Сладки картофи, 7. Пилешки бутчета, 8. Скариди, 9. Пържола, 10. Риба, 11. Пай, 12. Фъстъци
Преди първата употреба
1. Отстранете опаковката и всички стикери и аксесоари, които се намират от външната и вътрешната страна на уреда.
2. Почистете старателно решетката (5) и контейнера (8) с гореща вода и малко количество течност за миене на съдове и гъба, след което ги избършете с чиста, мека кърпа
(Не почиствайте уреда с абразивни кърпи или гъби и не използвайте почистващи прахове, тъй като те могат да повредят гладката незалепваща повърхност на решетката и контейнера)
3. Поставете уреда върху стабилна хоризонтална повърхност, включете захранващия кабел, изберете първата програма (вж. раздела за използване на уреда), за да отстраните всички фабрични миризми от уреда.
4. В края на програмата изключете захранващия кабел и повторете стъпка 2, за да го почистите отново, след като изстине напълно.

Не мийте решетката (5) и контейнера(8) в съдомиялна машина.

Използване на уреда:
1.Задръжте дръжката (6), издърпайте контейнера (8) заедно с решетката (5) от корпуса (4) и го поставете на стабилна повърхност.
2.Решетката (5) може да се извади от контейнера (8)
3.Поставете предварително приготвените продукти върху решетката (5) на дъното на контейнера (8). След това поставете контейнера (8) в корпуса (4). Когато пълните контейнера, не превишавайте нивото MAX, поставено в контейнера.
4.Включете затворения уред в заземен електрически контакт.
5.Уредът ще се включи и ще издаде звуков сигнал. Ако не е избрана програма, уредът ще премине в режим на готовност след 1 минута. За да включите отново уреда, натиснете бутона (А) "старт/отмяна" .
6.С помощта на бутона за избор на функции (В) "Function" (функция) изберете желаната програма (таблица 1). След като програмата е избрана, можете да промените температурата и времето, като натиснете бутона за избор на температура / време (С) и след това бутона G "+", H "-" .
Препоръчително е да добавите 3 минути към времето за готвене, спрямо програмираното меню, ако уредът е охладен.
7.След като бъде избрана желаната програма, уредът ще се стартира автоматично след 4 секунди или чрез натискане на бутон (А) "старт/отмяна" . Светлинният индикатор за работата на вентилатора (Е) и светлинният индикатор (F) във вътрешността на уреда ще светнат.
8.Когато работата приключи, ще се чуе звуков сигнал 3 пъти.
9.За да прекратите работата на уреда по-рано, натиснете бутон (А) "старт / отмяна" за 3 секунди.

Съвети:
Подредете парчетата храна така, че между тях да има свободен поток от горещ въздух.

Уредът има програмна памет, ако извадите контейнера (6) по време на програма, уредът ще спре, а когато поставите обратно контейнера (6), ще продължи да работи. Програмата може да бъде спряна и чрез еднократно натискане на бутона (A) "звезда/отмяна", повторното натискане ще възобнови работата.

Ако времето или температурата не са достатъчни, винаги можете да регулирате времето или температурата чрез натискане на бутона за контрол на времето/температурата (D), след което бутона G "+", H "-", за да прецизирате храната.

Препоръчително е да обърнете или разбъркате храната поне веднъж по време на избраната програма.

пРЕДУПРЕЖДЕНИЕ! Вътрешността на уреда е много гореща

Функция за отложено стартиране:
След като изберете желаната програма (вж. раздел "Използване на уреда"), натиснете бутона (D) "Отложено време".
На дисплея ще се появи времеви индикатор. Използвайте бутоните G "+" и H "-", за да зададете желаното време за отлагане от 10 минути до 24 часа.
След като времето бъде зададено, уредът автоматично ще влезе в режим на отложен старт след 5 секунди, таймерът на дисплея ще започне да отброява времето до стартирането на уреда.
За да спрете обратното броене, задръжте бутона (A) "старт/отмяна" натиснат в продължение на 3 секунди.

Програми:
Пилешки крилца (1): програма, която се използва за приготвяне на сурово пилешко месо (пилешки крилца)
Уредът автоматично ще се загрее при 180˚C за 20 минути.
Ако времето или температурата не са достатъчни, винаги можете да промените времето или температурата, като натиснете бутона за управление на времето/температурата (C) и след това бутона (G) "-" (H) "+", за да регулирате температурата и времето.

Колбаси (2): Програма, която се използва главно за приготвяне на колбаси.
Уредът автоматично ще загрее при 190˚C и в продължение на 10 минути
Ако времето или температурата не са достатъчни, винаги можете да промените времето или температурата, като натиснете бутона за управление на времето/температурата (C) и след това бутона (G) "-" (H) "+", за да регулирате температурата и времето.

Чипс (3): Програма, която се използва главно за замразени чипсове.
Уредът автоматично ще загрее при 190˚C и в продължение на 13 минути
Ако времето или температурата не са достатъчни, винаги можете да промените времето или температурата, като натиснете бутона за управление на времето/температурата (C) и след това бутона (G) "-" (H) "+", за да регулирате температурата и времето.

Яйчен тарт (4): Програмата се използва главно за приготвяне на мини яйчни тарти
Уредът автоматично ще загрее при 180˚C и в продължение на 10 минути
Ако времето или температурата не са достатъчни, винаги можете да промените времето или температурата, като натиснете бутона за управление на времето/температурата (C) и след това бутона (G) "-" (H) "+", за да регулирате температурата и времето.

Пица (5): програмата, която най-често се използва за замразена пица.
Уредът автоматично ще загрее при 180˚C и в продължение на 10 минути
Ако времето или температурата не са достатъчни, винаги можете да промените времето или температурата, като натиснете бутона за управление на времето/температурата (C) и след това бутона (G) "-" (H) "+", за да регулирате температурата и времето.

Сладки картофи (6): програмата се използва главно за приготвяне на нарязани на филийки сладки картофи (батати)

Уредът автоматично ще загрее при 190˚C и в продължение на 38 минути
Ако времето или температурата не са достатъчни, винаги можете да промените времето или температурата, като натиснете бутона за управление на времето/температурата (C) и след това бутона (G) "-" (H) "+", за да регулирате температурата и времето.

Пилешки бутчета (7): Програма, използвана за приготвяне на сурово пилешко месо (пилешки бутчета)
Уредът автоматично ще загрее при 190˚C и в продължение на 20 минути
Ако времето или температурата не са достатъчни, винаги можете да промените времето или температурата, като натиснете бутона за управление на времето/температурата (C) и след това бутона (G) "-" (H) "+", за да регулирате температурата и времето.

Скариди (8): Най-подходящ за малки морски дарове като скариди.
Уредът автоматично ще загрее при 170˚C и в продължение на 10 минути
Ако времето или температурата не са достатъчни, винаги можете да промените времето или температурата, като натиснете бутона за контрол на времето/температурата (C), след което бутона (G) "-" (H) "+", за да регулирате температурата и времето.

Пържола (9): Програма, която се използва главно за по-дебели парчета бяло или червено месо.
Уредът автоматично ще загрее при 180˚C и в продължение на 13 минути
Ако времето или температурата не са достатъчни, винаги можете да промените времето или температурата, като натиснете бутона за управление на времето/температурата (C) и след това бутона (G) "-" (H) "+", за да регулирате температурата и времето.

Риба (10): Програмата, която най-често се използва за замразена преработена риба или прясна риба.
Уредът автоматично ще загрее при температура 200˚C и в продължение на 20 минути
Ако времето или температурата не са достатъчни, винаги можете да промените времето или температурата, като натиснете бутона за управление на времето/температурата (C) и след това бутона (G) "-" (H) "+", за да регулирате температурата и времето.

Торта (11): Програмата се използва главно за печене на торти и мъфини
Уредът автоматично ще загрее при 150˚C и в продължение на 14 минути
Ако времето или температурата не са достатъчни, винаги можете да промените времето или температурата, като натиснете бутона за управление на времето/температурата (C) и след това бутона (G) "-" (H) "+", за да регулирате температурата и времето.

Фъстъци (12): Програма, използвана за печене на фъстъци
Уредът автоматично ще загрее при 190˚C и в продължение на 10 минути
Ако времето или температурата не са достатъчни, винаги можете да промените времето или температурата, като натиснете бутона за управление на времето/температурата (C) и след това бутона (G) "-" (H) "+", за да регулирате температурата и времето.

ПОЧИСТВАНЕ НА УРЕДА
1. Преди да почистите уреда, изключете го от електрическата мрежа и изчакайте, докато уредът изстине.
2. Почистете с влажна, а след това със суха кърпа (или хартиена кърпа, ако е необходимо).
3. За по-трудни за отстраняване остатъци, почистете с малко количество хранително масло и след няколко минути внимателно ги отстранете с дървена шпатула.
4. Не почиствайте с остри, абразивни кърпи или гъби и не използвайте прахове за почистване, тъй като те могат да повредят гладкото незалепващо покритие на кошницата и контейнера.
5. Не потапяйте уреда във вода.

Технически данни:
Вместимост 5L
Напрежение: 220-240V ~ 50/60Hz
Номинална мощност: 1500W

Максимална мощност: 2000W
Консумация на енергия в режим на готовност: 0,30 W

Внимание, гореща повърхност:

Температурата на достъпните повърхности на работещия уред може да бъде висока. Не докосвайте горещите повърхности на уреда

В името на околната среда. Информация за отпадъци от електрическо и електронно оборудване В съответствие с член 13, параграфи 1 и 2 от Закона за отпадъците от електрическо и електронно оборудване от 11 септември 2015 г. бихме искали да ви информираме за правилното боравене с отпадъци от електрическо и електронно оборудване:
1. Забранява се поставянето на отпадъци от електрическо и електронно оборудване заедно с други отпадъци - това се потвърждава с маркировка под формата на "зачеркнат контейнер", като се нарежда селективно събиране на този вид отпадъци.
2. Електрическото и електронното оборудване може да съдържа опасни вещества, смеси и компоненти, които при изпускане в околната среда могат да представляват сериозна заплаха за здравето и живота на хората и живите организми. Те могат да доведат до редица здравословни проблеми, като например нарушения на зрението, слуха и говора, могат също така да увредят бъбреците, черния дроб и сърцето и да причинят кожни заболявания. Вредните вещества могат да имат и неблагоприятно въздействие върху дихателната и репродуктивната система и да доведат до ракови образувания. Консумацията на растения, растящи върху замърсени почви, и на продукти, получени от тях, може да доведе до гореспоменатите ефекти върху здравето.
3. Отпадъците от електрическо и електронно оборудване трябва да се предават само в оторизирани пунктове за събиране, чийто списък трябва да бъде включен на уебсайта на всяка община.
4. Домакинството играе важна роля в допринасянето за повторната употреба и оползотворяването, включително рециклирането, на отпадъчното оборудване. То също така играе ключова роля в системата за управление на отпадъците от електрическо и електронно оборудване поради възможността за директно предаване на оторизираните пунктове за събиране и премахване на нежеланите социални навици, водещи до оставяне на отпадъците от оборудване на места, които не са предназначени за такива цели.
Освен това, Връщайте отпадъците от електрическо и електронно оборудване на мястото на доставка. Дистрибуторът, който доставя на купувача оборудване, предназначено за домакинствата, е длъжен да приеме обратно безплатно отпадъчно оборудване от домакинствата на мястото на доставка на това оборудване, при условие че използваното оборудване е от същия тип и изпълнява същите функции като доставеното оборудване.
Картонените опаковки и полиетиленовите (PE) торбички трябва да се поставят в съответните контейнери за разделно събиране на битови отпадъци в съответствие с тяхното описание. Ако в уреда има батерии, те трябва да се извадят и да се изхвърлят разделно в съоръжение за събиране и съхранение.
Не изхвърляйте уреда в контейнера за битови отпадъци!!!
Сервиз Ако желаете да закупите резервни части или да предявите рекламация, моля се свържете директно с търговеца, който е издал касовата бележка.

Brugsanvisning (DA)

GENERELLE SIKKERHEDSBETINGELSER
VIGTIGE SIKKERHEDSINSTRUKTIONER TIL BRUG
LÆS OMHYGGELIGT OG GEM TIL SENERE BRUG

1. Læs betjeningsvejledningen, før du tager apparatet i brug, og følg anvisningerne i den. Producenten er ikke ansvarlig for skader forårsaget af brug af apparatet, der ikke er i overensstemmelse med dets tilsigtede brug eller forkert håndtering.
2. Apparatet er kun beregnet til husholdningsbrug. Brug det

ikke til andre formål, der er uforenelige med den tilsigtede brug.
3. Tilslut kun apparatet til en 220-240V ~ 50/60 Hz jordet stikkontakt.
Af hensyn til brugssikkerheden må der ikke tilsluttes flere elektriske apparater til et enkelt kredsløb på samme tid.
4. Vær særlig forsigtig, når du bruger apparatet, når der er børn til stede. Lad ikke børn lege med apparatet. Lad ikke børn eller andre, der ikke er fortrolige med apparatet, bruge det.
5. ADVARSEL: Dette udstyr kan bruges af børn over 8 år og personer med begrænset fysisk, sensorisk eller mental kapacitet eller personer uden erfaring eller kendskab til udstyret, hvis det sker under opsyn af en person, der er ansvarlig for deres sikkerhed, eller hvis de har fået instruktioner om sikker brug af udstyret og er klar over de farer, der er forbundet med brugen af det. Børn må ikke lege med udstyret. Rengøring og vedligeholdelse af udstyret bør ikke udføres af børn, medmindre de er over 8 år, og aktiviteten udføres under opsyn.
6. ADVARSEL: Lad ikke apparatet være tilsluttet en stikkontakt uden opsyn.
7. ADVARSEL: Bær aldrig apparatet, når det er tændt, eller når det er varmt.
8. ADVARSEL: Temperaturen på de tilgængelige overflader på driftsudstyret kan være høj, når udstyret kører.
9. ADVARSEL: Hold udstyret og dets ledning uden for rækkevidde af børn under 8 år.
10. ADVARSEL: Tag altid stikket ud af stikkontakten efter brug ved at holde i stikkontakten med hånden. Træk IKKE i netledningen.
11. ADVARSEL: Brug ikke apparatet i nærheden af brændbare materialer.

12. ADVARSEL: Anbring ikke pap, papir, plastik eller andre brændbare eller smeltelige genstande inde i apparatet.
13. Nedsænk ikke kablet, stikket eller hele enheden i vand eller anden væske. Udsæt ikke enheden for vejrforhold (regn, sol osv.), og brug den ikke under fugtige forhold (badeværelser, fugtige autocampere).
14. Kontrollér jævnligt netledningens tilstand. Hvis netledningen er beskadiget, må udstyret ikke bruges. En beskadiget ledning skal udskiftes af et specialiseret værksted for at undgå fare.
15. Brug ikke udstyret med en beskadiget netledning, eller hvis det er blevet tabt eller beskadiget på anden måde eller ikke fungerer korrekt. Reparer ikke apparatet selv, da der er risiko for stød. Bring det beskadigede apparat til et kompetent servicecenter for inspektion eller reparation. Reparationer må kun udføres af autoriserede servicecentre. Ukorrekt reparation kan udgøre en alvorlig risiko for brugeren.
16. Placer apparatet på en kølig, stabil og plan overflade, væk fra varme kogeapparater som f.eks. et elektrisk komfur, en gasbrænder osv.
17. Netledningen må ikke hænge ud over bordkanten eller røre ved varme overflader.
18. For yderligere beskyttelse anbefales det at installere en fejlstrømsafbryder (RCD) i det elektriske kredsløb med en nominel fejlstrøm, der ikke overstiger 30 mA. En specialiseret elektriker bør konsulteres i denne henseende.
19. Hvis det er nødvendigt at bruge et forlængerkabel, må du kun bruge en model med en jordforbindelse, der er klassificeret til mindst 10 A. Forlængerledninger, der ikke opfylder dette krav, kan blive overophedet. Kablet skal lægges på en sådan måde, at man ikke ved et uheld trækker i det eller snubler over det.
20. Lad ikke apparatets motordel blive våd.

21. Placer apparatet på en plan, varmebestandig overflade, væk fra brændbare materialer (gardiner, forhæng, tapet osv.). For at sikre korrekt luftcirkulation skal der være mindst 10 cm fri plads på hver side af apparatet og mindst 30 cm over det. Dæk ikke apparatets ventilationsåbninger til, da det kan medføre overophedning og beskadigelse af produktet.
22. Rør ikke ved apparatets varme overflader (dør, top- eller bundpanel og sidepaneler). Brug beskyttelseshandsker, når du fjerner eller rører ved varme dele.
23. Netledningen må ikke lægges hen over apparatet og må ikke berøre eller ligge i nærheden af varme overflader. Placer ikke apparatet under en stikkontakt.
24. Anbring ikke dele, der optager hele apparatets volumen, da det kan forårsage brand og skade på produktet.
25. Tag stikket ud af stikkontakten efter tilberedning eller før rengøring af apparatet, og lad det køle af. Lad apparatet køle af i tilstrækkelig lang tid, da det afkøles meget langsomt, når det opvarmes.
26. Rengør apparatet efter hver brug.
27. Brug ikke aggressive rengøringsmidler i form af emulsioner, lotioner, pastaer osv. til at rengøre huset, da disse bl.a. kan fjerne informationsgrafiske symboler som gradueringer, markeringer, advarselsskilte osv.
28. Brug ikke metaltrådbørster til rengøring. Brudte trådstykker kan komme i kontakt med elektriske dele, hvilket udgør en risiko for elektrisk stød.
29. Udstyret er ikke designet til at fungere ved hjælp af eksterne timere eller et separat fjernbetjeningssystem.
30. På grund af de høje temperaturer skal man være særlig forsigtig, når man fjerner bagt mad, varmt fedt eller andre varme væsker.
31. Placer ikke apparatet under køkkenskabe på grund af opstigende varme og damp.

32. Vask ikke metaldele i opvaskemaskiner, da de aggressive rengøringsmidler, der bruges i disse apparater, får ovennævnte dele til at blive mørke. Det anbefales, at de vaskes i hånden med almindelige opvaskemidler.
33. Dæk ikke apparatet til for at undgå overophedning.
34. Opbevar ikke andre ting i apparatet end det tilbehør, der hører til det.
35. Brug ikke apparatet med en utildækket beholder.

FORSIGTIG!
Apparatet er udstyret med en udskudt startfunktion, men det anbefales kun at bruge den, når brugeren er hjemme, og apparatet er under opsyn.

Risten (5) er udstyret med 4 motoriserede gummier, som ikke bør fjernes, da de er varmebestandige.

Beskrivelse af apparatet:
1. Betjeningspanel
2. Gennemsigtigt vindue
3. Luftudtag
4. Hus
5. Rist
6. Håndtag
7. Strømkabel
8. Beholder

Kontrolpanel:
A: Tænd/sluk-knap
B: Knap til valg af funktion
C: Knapper til justering af temperatur/tid
D: Knapper til forsinket start
E: Indikator for ventilatordrift
F: Temperatur- og tidsvisning
G: "-"-knap
H. "+"-knap

Programmer:
1. Kyllingevinger, 2. Pølse, 3. Chips, 4. Æggetærte, 5. Pizza, 6. Søde kartofler, 7. Kyllingelår, 8. Rejer, 9. Bøf, 10. Fisk, 11. Tærte, 12. Jordnødder
Før første brug
1. Fjern emballagen og eventuelle klistermærker og tilbehør, der sidder uden på og inden i apparatet.
2. Rengør risten (5) og beholderen (8) grundigt med varmt vand og en lille smule opvaskemiddel og en svamp, og tør dem derefter af med en ren, blød klud
(Rengør ikke apparatet med slibende klude eller svampe, og brug ikke rengøringspulver, da det kan beskadige den glatte non-stick-overflade på risten og beholderen)
3. Placer apparatet på en stabil vandret overflade, sæt stikket i stikkontakten, vælg det første program (se afsnittet om brug af apparatet) for at fjerne eventuelle fabrikslugte fra apparatet.
4. Tag stikket ud af stikkontakten, når programmet er slut, og gentag trin 2 for at rengøre den igen, når den er kølet helt af.

Vask ikke grillen (5) og beholderen(8) i opvaskemaskinen.

Brug af apparatet:
1.Hold i håndtaget (6), træk beholderen (8) sammen med risten (5) ud af huset (4), og placer den på en stabil overflade.
2.Risten (5) kan fjernes fra beholderen (8)
3.Anbring de tidligere tilberedte produkter på risten (5) i bunden af beholderen (8). Sæt derefter beholderen (8) ind i huset (4). Når du fylder beholderen, må du ikke overskride MAX-niveauet, der er placeret inde i beholderen.
4.Sæt det lukkede apparat i en stikkontakt med jordforbindelse.
5.Apparatet tænder og udsender en akustisk alarm. Hvis der ikke er valgt noget program, går apparatet i standbytilstand efter 1 minut. For at tænde apparatet igen skal du trykke på knappen (A) "start/annuller" .
6.Vælg det ønskede program med funktionsvalgknappen (B) "Function" (tabel 1). Når programmet er valgt, kan du ændre temperaturen og tiden ved at trykke på knappen til valg af temperatur/tidskontrol (C) og derefter på knappen G "+", H "-" . Det anbefales at lægge 3 minutter til tilberedningstiden i forhold til den programmerede menu, hvis apparatet er kølet ned.
7.Når det ønskede program er valgt, starter apparatet automatisk efter 4 sekunder eller ved at trykke på knappen (A) "start/annuller" . Indikatorlampen (E) for blæserdrift og lampen (F) inde i apparatet vil lyse.
8.Når driften er afsluttet, lyder der et bip 3 gange.
9.For at afslutte apparatet før tid skal du trykke på knappen (A) "start/annuller" i 3 sekunder.

Gode råd:
Anbring madstykkerne, så der er en fri strøm af varm luft mellem dem.

Apparatet har en programhukommelse, hvis du fjerner beholderen (6) under et program, stopper apparatet, når du sætter beholderen (6) i igen, fortsætter det med at arbejde. Programmet kan også sættes på pause ved at trykke én gang på knappen (A) "stjerne/annuller", og ved at trykke igen genoptages arbejdet.

Hvis tiden eller temperaturen ikke er tilstrækkelig, kan du altid justere tiden eller temperaturen ved at trykke på knappen til kontrol af tid/temperatur (D) og derefter på knappen G "+", H "-" for at forfine maden.

Det anbefales at vende eller røre i maden mindst én gang i løbet af det valgte program.

aDVARSEL! Apparatet er meget varmt indvendigt

Funktion for forsinket start:
Når du har valgt det ønskede program (se afsnittet Brug af apparatet), skal du trykke på knappen (D) "Forsinkelsestid".
Der vises en timer på displayet. Brug knapperne G "+" og H "-" til at indstille den ønskede forsinkelsestid fra 10 minutter til 24 timer.
Når tiden er indstillet, går apparatet automatisk i forsinket starttilstand efter 5 sekunder, og timeren på displayet begynder at tælle ned, indtil apparatet starter.
For at stoppe nedtællingen skal du holde knappen (A) "start/annuller" nede i 3 sekunder.

Programmer:
Kyllingevinger (1): Program, der bruges til at tilberede råt kyllingekød (kyllingevinger)
Apparatet opvarmes automatisk ved 180˚C i 20 minutter.
Hvis tiden eller temperaturen ikke er tilstrækkelig, kan du altid ændre tiden eller temperaturen ved at trykke på knappen til kontrol af tid/temperatur (C) og derefter på knappen (G) "-" (H) "+" for at justere temperaturen og tiden.

Pølse (2): Et program, der hovedsageligt bruges til at tilberede pølser.
Apparatet vil automatisk varme op til 190˚C og i 10 minutter
Hvis tiden eller temperaturen ikke er tilstrækkelig, kan du altid ændre tiden eller temperaturen ved at trykke på knappen til styring af tid/temperatur (C) og derefter på knappen (G) "-" (H) "+" for at justere temperaturen og tiden.

Chips (3): Et program, der hovedsageligt bruges til frosne chips.
Apparatet opvarmes automatisk ved 190˚C og i 13 minutter
Hvis tiden eller temperaturen ikke er tilstrækkelig, kan du altid ændre tiden eller temperaturen ved at trykke

på knappen til styring af tid/temperatur (C) og derefter på knappen (G) "-" (H) "+" for at justere temperaturen og tiden.

Æggetærte (4): Programmet bruges primært til at tilberede mini-æggetærter
Apparatet opvarmes automatisk ved 180˚C og i 10 minutter
Hvis tiden eller temperaturen ikke er tilstrækkelig, kan du altid ændre tiden eller temperaturen ved at trykke på knappen til kontrol af tid/temperatur (C) og derefter på knappen (G) "-" (H) "+" for at justere temperaturen og tiden.

Pizza (5): Det program, der oftest bruges til frossen pizza.
Apparatet opvarmes automatisk ved 180˚C og i 10 minutter
Hvis tiden eller temperaturen ikke er tilstrækkelig, kan du altid ændre tiden eller temperaturen ved at trykke på knappen til styring af tid/temperatur (C) og derefter på knappen (G) "-" (H) "+" for at justere temperaturen og tiden.

Søde kartofler (6): Programmet bruges primært til at tilberede søde kartofler (yams) i skiver
Apparatet opvarmes automatisk ved 190˚C og i 38 minutter
Hvis tiden eller temperaturen ikke er tilstrækkelig, kan du altid ændre tiden eller temperaturen ved at trykke på knappen til styring af tid/temperatur (C) og derefter på knappen (G) "-" (H) "+" for at justere temperaturen og tiden.

Kyllingelår (7): Program til tilberedning af råt kyllingekød (kyllingelår)
Apparatet opvarmes automatisk ved 190˚C og i 20 minutter
Hvis tiden eller temperaturen ikke er tilstrækkelig, kan du altid ændre tiden eller temperaturen ved at trykke på knappen til kontrol af tid/temperatur (C) og derefter på knappen (G) "-" (H) "+" for at justere temperaturen og tiden.

Rejer (8): Bedst til små fisk og skaldyr som f.eks. rejer.
Apparatet opvarmes automatisk ved 170˚C og i 10 minutter
Hvis tiden eller temperaturen ikke er tilstrækkelig, kan du altid ændre tiden eller temperaturen ved at trykke på knappen til styring af tid/temperatur (C) og derefter på knappen (G) "-" (H) "+" for at justere temperaturen og tiden.

Bøf (9): Et program, der hovedsageligt bruges til tykkere udskæringer af hvidt eller rødt kød.
Apparatet opvarmes automatisk ved 180˚C og i 13 minutter
Hvis tiden eller temperaturen ikke er tilstrækkelig, kan du altid ændre tiden eller temperaturen ved at trykke på knappen til styring af tid/temperatur (C) og derefter på knappen (G) "-" (H) "+" for at justere temperaturen og tiden.

Fisk (10): Det program, der oftest bruges til frossen, forarbejdet fisk eller frisk fisk.
Apparatet opvarmes automatisk ved 200˚C og i 20 minutter
Hvis tiden eller temperaturen ikke er tilstrækkelig, kan du altid ændre tiden eller temperaturen ved at trykke på knappen til styring af tid/temperatur (C) og derefter på knappen (G) "-" (H) "+" for at justere temperaturen og tiden.

Kage (11): Programmet bruges primært til at bage kager og muffins
Apparatet opvarmes automatisk ved 150˚C og i 14 minutter
Hvis tiden eller temperaturen ikke er tilstrækkelig, kan du altid ændre tiden eller temperaturen ved at trykke på knappen til kontrol af tid/temperatur (C) og derefter på knappen (G) "-" (H) "+" for at justere temperaturen og tiden.

Jordnødder (12): Program til ristning af jordnødder
Apparatet opvarmes automatisk ved 190˚C og i 10 minutter
Hvis tiden eller temperaturen ikke er tilstrækkelig, kan du altid ændre tiden eller temperaturen ved at trykke på knappen til kontrol af tid/temperatur (C) og derefter på knappen (G) "-" (H) "+" for at justere temperaturen og tiden.

RENGØRING AF APPARATET

1. Før du rengør apparatet, skal du tage stikket ud af stikkontakten og vente, indtil apparatet er kølet af.
2. Rengør med en fugtig og derefter tør klud (eller køkkenrulle, hvis det er nødvendigt).
3. Hvis det er svært at fjerne rester, kan du pensle med en lille smule spiseolie og efter et par minutter forsigtigt fjerne dem med en træspatel.
4. Rengør ikke med skarpe, slibende klude eller svampe, og brug ikke skurepulver, da det kan beskadige den glatte non-stick-belægning på kurven og beholderen.
5. Apparatet må ikke nedsænkes i vand.

Tekniske data:
Kapacitet 5L
Spænding: 220-240V ~ 50/60Hz
Nominel effekt: 1500W
Maksimal effekt: 2000W
Strømforbrug i standby: 0,30W

Forsigtig med varm overflade:

Temperaturen på de tilgængelige overflader på et apparat i drift kan være høj. Rør ikke ved apparatets varme overflader

Af hensyn til miljøet. Information om affald af elektrisk og elektronisk udstyr I henhold til artikel 13, stk. 1 og 2, i loven om affald af elektrisk og elektronisk udstyr af 11. september 2015 vil vi gerne informere dig om korrekt håndtering af affald af elektrisk og elektronisk udstyr:
1. Det er forbudt at placere affald af elektrisk og elektronisk udstyr sammen med andet affald - dette bekræftes af mærkning i form af en "overstreget skraldespand", der beordrer selektiv indsamling af denne type affald.
2. Elektrisk og elektronisk udstyr kan indeholde farlige stoffer, blandinger og komponenter, som, når de kommer ud i miljøet, kan udgøre en alvorlig trussel mod menneskers og levende organismers sundhed og liv. De kan føre til mange sundhedsproblemer, f.eks. syns-, høre- og taleforstyrrelser, og de kan også skade nyrer, lever og hjerte og forårsage hudsygdomme. Skadelige stoffer kan også have negative virkninger på åndedræts- og forplantningssystemet og føre til kræftsygdomme. Indtagelse af planter, der vokser på forurenet jord, og af de produkter, der stammer fra dem, kan resultere i de ovennævnte sundhedseffekter.
3. Affald af elektrisk og elektronisk udstyr bør kun afleveres til autoriserede indsamlingssteder, som der findes en liste over på hver kommunes hjemmeside.
4. Husholdningen spiller en vigtig rolle i forhold til at bidrage til genbrug og genvinding, herunder genanvendelse, af udtjent udstyr. Den spiller også en central rolle i systemet til håndtering af affald af elektrisk og elektronisk udstyr på grund af muligheden for direkte aflevering til autoriserede indsamlingssteder og eliminering af uønskede sociale vaner, der resulterer i at efterlade affaldsudstyr på steder, der ikke er beregnet til sådanne formål.
Desuden Returner affald af elektrisk og elektronisk udstyr på leveringsstedet. En distributør, der leverer udstyr til husholdninger til en køber, er forpligtet til gratis at tage brugt udstyr fra husholdninger tilbage på leveringsstedet for det pågældende udstyr, forudsat at det brugte udstyr er af samme type og har samme funktioner som det leverede udstyr.
Papemballage og polyethylen (PE)-poser skal anbringes i de relevante containere til separat indsamling af kommunalt affald i henhold til deres beskrivelse. Hvis der er batterier i apparatet, skal de fjernes og bortskaffes separat på et indsamlings- og opbevaringsanlæg.
Apparatet må ikke bortskaffes i den kommunale affaldscontainer!!!
Service Hvis du ønsker at købe reservedele eller fremsætte et krav, skal du kontakte den forhandler, der har udstedt kvitteringen, direkte.

Používateľská príručka (SK)

VŠEOBECNÉ BEZPEČNOSTNÉ PODMIENKY
DÔLEŽITÉ BEZPEČNOSTNÉ POKYNY NA POUŽÍVANIE
POZORNE SI PREČÍTAJTE A USCHOVAJTE PRE BUDÚCE POUŽITIE

1. Pred použitím spotrebiča si prečítajte návod na obsluhu a dodržiavajte pokyny v ňom uvedené. Výrobca nezodpovedá za škody spôsobené používaním spotrebiča v rozpore s jeho určením alebo nesprávnou manipuláciou.
2. Spotrebič je určený len na použitie v domácnosti. Nepoužívajte ho na iné účely nezlučiteľné s jeho určeným použitím.
3. Spotrebič pripájajte len do uzemnenej zásuvky 220-240 V ~ 50/60 Hz.
Z dôvodu väčšej bezpečnosti používania nepripájajte do jedného obvodu viac elektrických spotrebičov súčasne.
4. Pri používaní spotrebiča v prítomnosti detí dbajte na zvýšenú opatrnosť. Nedovoľte deťom, aby sa so spotrebičom hrali nedovoľte, aby ho používali deti alebo osoby, ktoré nie sú so spotrebičom oboznámené.
5. UPOZORNENIE: Toto zariadenie môžu používať deti staršie ako 8 rokov a osoby so zníženými fyzickými, zmyslovými alebo duševnými schopnosťami alebo osoby bez skúseností alebo znalostí zariadenia, ak tak robia pod dohľadom osoby zodpovednej za ich bezpečnosť alebo ak dostali pokyny o bezpečnom používaní zariadenia a sú si vedomé nebezpečenstiev spojených s jeho používaním. Deti by sa so zariadením nemali hrať. Čistenie a údržbu zariadenia by nemali vykonávať deti, pokiaľ nemajú viac ako 8 rokov a činnosť nevykonávajú pod dohľadom.
6. VAROVANIE: nenechávajte zariadenie zapojené do zásuvky bez dozoru.
7. VAROVANIE: nikdy neprenášajte spotrebič, keď je zapnutý alebo keď je horúci.
8. VAROVANIE: teplota prístupných povrchov prevádzkového zariadenia môže byť vysoká, keď je zariadenie v prevádzke.
9. VAROVANIE: zariadenie a jeho kábel uchovávajte mimo

dosahu detí mladších ako 8 rokov.
10. VAROVANIE: po použití zariadenia vždy vytiahnite zástrčku zo zásuvky tak, že zásuvku pridržíte rukou. NESMIETE ťahať za sieťovú šnúru.
11. VAROVANIE: nepoužívajte spotrebič v blízkosti horľavých materiálov.
12. VAROVANIE: Do spotrebiča neumiestňujte kartón, papier, plast ani iné horľavé alebo tavné predmety.
13. Neponárajte kábel, zástrčku ani celý prístroj do vody alebo inej kvapaliny. Prístroj nevystavujte poveternostným vplyvom (dážď, slnko atď.) ani ho nepoužívajte vo vlhkých podmienkach (kúpeľne, vlhké obytné domy).
14. Pravidelne kontrolujte stav napájacieho kábla. Ak je napájací kábel poškodený, zariadenie sa nesmie používať. Poškodený kábel by mal byť vymenený v špecializovanom opravárenskom zariadení, aby sa predišlo nebezpečenstvu.
15. Zariadenie nepoužívajte s poškodeným napájacím káblom alebo ak bolo zariadenie zhodené alebo inak poškodené, prípadne nefunguje správne. Zariadenie neopravujte sami, pretože hrozí nebezpečenstvo úrazu elektrickým prúdom. Poškodený spotrebič odneste na kontrolu alebo opravu do príslušného servisného strediska. Akékoľvek opravy môžu vykonávať len autorizované servisné strediská. Neodborná oprava môže predstavovať vážne riziko pre používateľa.
16. Spotrebič umiestnite na chladný stabilný, rovný povrch, mimo dosahu horúcich kuchynských spotrebičov, ako je elektrický sporák, plynový horák a pod.
17. Napájací kábel nesmie visieť cez okraj stola ani sa dotýkať horúcich povrchov.
18. Na dodatočnú ochranu sa odporúča nainštalovať do elektrického obvodu prúdový chránič (RCD) s menovitým zvyškovým prúdom nepresahujúcim 30 mA. V tejto súvislosti

sa poraďte s odborným elektrikárom.
19. Ak je potrebné použiť predlžovací kábel, použite iba model so zemniacim kolíkom s menovitým prúdom najmenej 10 A. Predlžovacie káble, ktoré túto požiadavku nespĺňajú, sa môžu prehrievať. Kábel musí byť položený tak, aby sa zabránilo náhodnému vytiahnutiu alebo zakopnutiu oň.
20. Nedovoľte, aby sa motorová časť spotrebiča namočila.
21. Spotrebič umiestnite na rovný, tepelne odolný povrch, mimo horľavých materiálov (záclony, závesy, tapety atď.). Na zabezpečenie správnej cirkulácie vzduchu udržiavajte na každej strane spotrebiča aspoň 10 cm voľného priestoru a aspoň 30 cm nad ním. Nezakrývajte vetracie otvory spotrebiča, pretože to môže spôsobiť prehriatie a poškodenie výrobku.
22. Nedotýkajte sa horúcich povrchov spotrebiča (dvierok, horného alebo spodného panelu a bočných panelov). Pri odstraňovaní alebo dotyku akýchkoľvek horúcich častí používajte ochranné rukavice.
23. Napájací kábel by nemal byť položený nad spotrebičom a nemal by sa dotýkať horúcich povrchov ani ležať v ich blízkosti. Spotrebič neumiestňujte pod elektrickú zásuvku.
24. Neumiestňujte porcie zaberajúce celý objem spotrebiča, pretože to môže spôsobiť požiar a poškodenie výrobku.
25. Po varení alebo pred čistením spotrebiča odpojte napájací kábel zo zásuvky a nechajte ho vychladnúť. Spotrebič nechajte dostatočne dlho vychladnúť, pretože pri zahrievaní chladne veľmi pomaly.
26. Spotrebič čistite po každom použití.
27. Na čistenie krytu nepoužívajte agresívne čistiace prostriedky vo forme emulzií, pleťových vôd, pást a podobne, pretože tieto môžu okrem iného odstrániť informačné grafické symboly, ako sú stupnice, značky, výstražné nápisy a podobne.

28. Na čistenie nepoužívajte kovové drôtené kefy. Zlomené úlomky drôtu sa môžu dostať do kontaktu s elektrickými časťami, čo predstavuje riziko úrazu elektrickým prúdom.
29. Zariadenie nie je určené na prevádzku pomocou externých časovačov alebo samostatného systému diaľkového ovládania.
30. Vzhľadom na vysoké teploty je potrebné dbať na osobitnú opatrnosť pri vyberaní upečených potravín, odstraňovaní horúceho tuku alebo iných horúcich tekutín.
31. Spotrebič neumiestňujte pod kuchynské skrinky kvôli stúpajúcemu teplu a pare.
32. Kovové časti neumývajte v umývačkách riadu, pretože agresívne čistiace prostriedky používané v týchto spotrebičoch spôsobujú stmavnutie uvedených častí. Odporúčame ich umývať ručne s použitím bežných umývacích prostriedkov.
33. Spotrebič nezakrývajte, aby nedošlo k jeho prehriatiu.
34. Do spotrebiča neukladajte nič iné ako príslušenstvo, ktoré k nemu patrí.
35. Nepoužívajte spotrebič s nezakrytou nádobou.

POZOR!
Spotrebič je vybavený funkciou odloženého štartu, ale odporúča sa ju používať len vtedy, keď je používateľ doma a spotrebič je pod dohľadom.

Rošt (5) je vybavený 4 motorizovanými gumami, ktoré by sa nemali odstraňovať, pretože sú odolné voči teplu.

Popis spotrebiča:
1. Ovládací panel
2. Priehľadné okno
3. Výstup vzduchu
4. Puzdro
5. Mriežka
6. Rukoväť
7. Napájací kábel
8. Kontajner

Ovládací panel:
A: Tlačidlo zapnutia/vypnutia
B: Tlačidlo výberu funkcie
C: Tlačidlá nastavenia teploty/času

D: Tlačidlá odloženého štartu
E: Indikátor prevádzky ventilátora
F: Zobrazenie teploty a času
G: tlačidlo "-"
H. Tlačidlo "+"

Programy:
1. Kuracie krídla, 2. Klobása, 3. Chipsy, 4. Vaječný koláč, 5. Pizza, 6. Sladké zemiaky, 7. Kuracie stehná, 8. Krevety, 9. Steak, 10. Ryba, 11. Koláč, 12. Arašidy
Pred prvým použitím
1. Odstráňte obal a všetky nálepky a príslušenstvo, ktoré sa nachádzajú na vonkajšej a vnútornej strane spotrebiča.
2. Dôkladne vyčistite rošt (5) a nádobu (8) horúcou vodou s malým množstvom prostriedku na umývanie riadu a špongiou, potom ich utrite čistou, mäkkou handričkou
(Spotrebič nečistite abrazívnymi handričkami alebo hubkami, ani nepoužívajte čistiace prášky, pretože by mohli poškodiť hladký nepriľnavý povrch roštu a nádoby)
3. Spotrebič umiestnite na stabilný vodorovný povrch, zapojte napájací kábel, zvoľte prvý program (pozri časť o používaní spotrebiča), aby ste zo spotrebiča odstránili všetky výrobné pachy.
4. Po skončení programu odpojte napájací kábel a zopakujte krok 2, aby ste ho po úplnom vychladnutí opäť vyčistili.

Mriežku (5) a nádobu(8) neumývajte v umývačke riadu.

Používanie spotrebiča:
1.Držiac rukoväť (6), vytiahnite nádobu (8) spolu s roštom (5) z krytu (4) a položte ju na stabilný povrch.
2.Rošt (5) môžete z nádoby (8) vybrať
3.Na rošt (5) na dne nádoby (8) umiestnite vopred pripravené výrobky. Potom umiestnite nádobu (8) do puzdra (4). Pri plnení nádoby neprekračujte úroveň MAX umiestnenú vo vnútri nádoby.
4.Uzavretý spotrebič zapojte do uzemnenej elektrickej zásuvky.
5.Spotrebič sa zapne a vydá zvukový signál. Ak nie je zvolený žiadny program, spotrebič sa po 1 minúte prepne do pohotovostného režimu. Ak chcete spotrebič opäť zapnúť, stlačte tlačidlo (A) "štart / zrušiť" .
6.Pomocou tlačidla voľby funkcie (B) "Funkcia" vyberte požadovaný program (tabuľka 1). Po výbere programu môžete zmeniť teplotu a čas stlačením tlačidla voľby teploty / času (C) a potom tlačidla G "+", H "-" . Ak je spotrebič vychladnutý, odporúča sa k času varenia pridať 3 minúty vzhľadom na naprogramovanú ponuku.
7.Po zvolení požadovaného programu sa spotrebič spustí automaticky po 4 sekundách alebo stlačením tlačidla (A) "štart / zrušiť" . Rozsvieti sa kontrolka prevádzky ventilátora (E) a kontrolka (F) vo vnútri spotrebiča.
8.Po dokončení prevádzky sa ozve 3-krát zvukový signál.
9.Ak chcete predčasne ukončiť prevádzku spotrebiča, stlačte tlačidlo (A) "štart / zrušiť" na 3 sekundy.

Tipy:
Kúsky potravín rozmiestnite tak, aby medzi nimi voľne prúdil horúci vzduch.

Spotrebič má pamäť programov, ak počas programu vyberiete nádobu (6), spotrebič sa zastaví, keď nádobu (6) vložíte späť, bude pokračovať v práci. Program môžete pozastaviť aj tak, že raz stlačíte tlačidlo (A) "hviezdička / zrušiť", opätovným stlačením budete pokračovať v práci.

Ak čas alebo teplota nie sú dostatočné, vždy môžete upraviť čas alebo teplotu stlačením tlačidla na ovládanie času/teploty (D), potom tlačidla G "+", H "-" na zjemnenie pokrmu.

Počas zvoleného programu sa odporúča pokrm aspoň raz otočiť alebo premiešať.

pOZOR! Vnútro spotrebiča je veľmi horúce

Funkcia odloženého štartu:
Po výbere požadovaného programu (pozri časť Používanie spotrebiča) stlačte tlačidlo (D) "Odložený čas". Na displeji sa zobrazí časovač. Pomocou tlačidiel G "+" a H "-" nastavte požadovaný čas oneskorenia od

10 minút do 24 hodín.
Po nastavení času spotrebič automaticky prejde do režimu odloženého štartu po 5 sekundách, časovač na displeji začne odpočítavať čas do spustenia spotrebiča.
Ak chcete odpočítavanie zastaviť, podržte tlačidlo (A) "štart / zrušiť" stlačené po dobu 3 sekúnd.

Programy:
Kuracie krídla (1): program používaný na prípravu surového kuracieho mäsa (kuracie krídla)
Spotrebič sa automaticky zahrieva pri teplote 180˚C počas 20 minút.
Ak čas alebo teplota nie sú dostatočné, vždy môžete zmeniť čas alebo teplotu stlačením tlačidla na ovládanie času/teploty (C) a potom tlačidla (G) "-" (H) "+" na nastavenie teploty a času.

Klobása (2): Program, ktorý sa používa najmä na prípravu klobás.
Spotrebič sa automaticky zahreje na 190˚C a počas 10 minút
Ak čas alebo teplota nie sú dostatočné, vždy môžete zmeniť čas alebo teplotu stlačením tlačidla na ovládanie času/teploty (C) a potom tlačidla (G) "-" (H) "+" na nastavenie teploty a času.

Chipsy (3): Program, ktorý sa používa najmä na prípravu mrazených chipsov.
Spotrebič sa automaticky zahreje na 190˚C a počas 13 minút
Ak čas alebo teplota nie sú dostatočné, vždy môžete zmeniť čas alebo teplotu stlačením tlačidla na ovládanie času/teploty (C) a potom tlačidla (G) "-" (H) "+" na nastavenie teploty a času.

Vaječný koláč (4): Program sa používa najmä na prípravu miniatúrnych vaječných koláčov
Spotrebič sa automaticky zahreje na 180˚C a počas 10 minút
Ak čas alebo teplota nie sú dostatočné, vždy môžete zmeniť čas alebo teplotu stlačením tlačidla ovládania času/teploty (C) a potom tlačidla (G) "-" (H) "+" na nastavenie teploty a času.

Pizza (5): program, ktorý sa najčastejšie používa na prípravu mrazenej pizze.
Spotrebič sa automaticky zahreje na 180˚C a počas 10 minút
Ak čas alebo teplota nie sú dostatočné, vždy môžete zmeniť čas alebo teplotu stlačením tlačidla na ovládanie času/teploty (C) a potom tlačidla (G) "-" (H) "+" na nastavenie teploty a času.

Sladké zemiaky (6): program sa používa najmä na prípravu plátkov sladkých zemiakov (batátov)
Spotrebič sa automaticky zahreje na 190˚C a počas 38 minút
Ak čas alebo teplota nie sú dostatočné, vždy môžete zmeniť čas alebo teplotu stlačením tlačidla na ovládanie času/teploty (C) a potom tlačidla (G) "-" (H) "+" na nastavenie teploty a času.

Kuracie stehná (7): Program používaný na prípravu surového kuracieho mäsa (kuracie stehná)
Spotrebič sa automaticky zahreje na 190˚C a 20 minút
Ak čas alebo teplota nie sú dostatočné, vždy môžete zmeniť čas alebo teplotu stlačením tlačidla na ovládanie času/teploty (C) a potom tlačidla (G) "-" (H) "+" na nastavenie teploty a času.

Krevety (8): Najlepšie pre malé morské plody, ako sú krevety.
Spotrebič sa automaticky zahreje na 170˚C a 10 minút
Ak čas alebo teplota nie sú dostatočné, vždy môžete zmeniť čas alebo teplotu stlačením tlačidla ovládania času/teploty (C), potom tlačidla (G) "-" (H) "+" na nastavenie teploty a času.

Steak (9): Program, ktorý sa používa najmä na hrubšie kusy bieleho alebo červeného mäsa.
Spotrebič sa automaticky zahreje na 180˚C a 13 minút
Ak čas alebo teplota nie sú dostatočné, vždy môžete zmeniť čas alebo teplotu stlačením tlačidla na ovládanie času/teploty (C) a potom tlačidla (G) "-" (H) "+" na nastavenie teploty a času.

Ryby (10): Program, ktorý sa najčastejšie používa pre mrazené spracované ryby alebo čerstvé ryby.
Spotrebič sa automaticky zahreje na 200˚C a počas 20 minút
Ak čas alebo teplota nie sú dostatočné, vždy môžete zmeniť čas alebo teplotu stlačením tlačidla na ovládanie času/teploty (C) a potom tlačidla (G) "-" (H) "+" na nastavenie teploty a času.

Koláč (11): Program sa používa najmä na pečenie koláčov a muffinov
Spotrebič sa automaticky zahreje na 150˚C a počas 14 minút

Ak čas alebo teplota nie sú dostatočné, vždy môžete zmeniť čas alebo teplotu stlačením tlačidla na ovládanie času/teploty (C) a potom tlačidla (G) "-" (H) "+" na nastavenie teploty a času.

Arašidy (12): Program používaný na praženie arašidov
Spotrebič sa automaticky zahreje na 190˚C a počas 10 minút
Ak čas alebo teplota nie sú dostatočné, vždy môžete zmeniť čas alebo teplotu stlačením tlačidla ovládania času/teploty (C) a potom tlačidla (G) "-" (H) "+" na nastavenie teploty a času.

ČISTENIE SPOTREBIČA
1. Pred čistením spotrebiča ho odpojte od sieťovej zásuvky a počkajte, kým spotrebič vychladne.
2. Čistite ho vlhkou a potom suchou handričkou (prípadne papierovou utierkou).
3. Ťažšie odstrániteľné zvyšky potrite malým množstvom jedlého oleja a po niekoľkých minútach ich jemne odstráňte drevenou špachťľou.
4. Nečistite ostrými, abrazívnymi handričkami alebo hubkami, ani nepoužívajte čistiace prášky, pretože môžu poškodiť hladký nepriľnavý povrch koša a nádoby.
5. Spotrebič neponárajte do vody.

Technické údaje:
Objem 5 l
Napätie: 220-240V ~ 50/60Hz
Menovitý výkon: 1500W
Maximálny výkon: 2000W
Spotreba energie v pohotovostnom režime: 0,30 W

Pozor horúci povrch:

Teplota prístupných povrchov prevádzkovaného spotrebiča môže byť vysoká. Nedotýkajte sa horúcich povrchov spotrebiča

V záujme ochrany životného prostredia. Informácie o odpade z elektrických a elektronických zariadení V súlade s článkom 13 ods. 1 a 2 zákona o odpade z elektrických a elektronických zariadení z 11. septembra 2015 by sme vás chceli informovať o správnom zaobchádzaní s odpadom z elektrických a elektronických zariadení:
1. Je zakázané umiestňovať odpad z elektrických a elektronických zariadení spolu s iným odpadom - potvrdzuje to označenie vo forme "preškrtnutej nádoby", ktoré nariaďuje triedený zber tohto druhu odpadu.
2. Elektrické a elektronické zariadenia môžu obsahovať nebezpečné látky, zmesi a zložky, ktoré pri úniku do životného prostredia môžu vážne ohroziť zdravie a život ľudí a živých organizmov. Môžu viesť k mnohým zdravotným problémom, ako sú poruchy zraku, sluchu a reči, a môžu tiež poškodiť obličky, pečeň a srdce a spôsobiť kožné ochorenia. Škodlivé látky môžu mať aj nepriaznivé účinky na dýchací a reprodukčný systém a viesť k rakovinovým zmenám. Konzumácia rastlín rastúcich na kontaminovanej pôde a produktov z nich získaných môže mať za následok vyššie uvedené zdravotné účinky.
3. Odpad z elektrických a elektronických zariadení by sa mal odovzdávať len na autorizovaných zberných miestach, ktorých zoznam by mal byť uvedený na webovej stránke každej obce.
4. Domácnosť zohráva dôležitú úlohu pri prispievaní k opätovnému použitiu a zhodnoteniu vrátane recyklácie odpadových zariadení. Kľúčovú úlohu zohráva aj v systéme nakladania s odpadovými elektrickými a elektronickými zariadeniami vďaka možnosti priameho odovzdania na autorizovaných zberných miestach a eliminácii nežiaducich spoločenských návykov vedúcich k ponechávaniu odpadových zariadení na miestach, ktoré na to nie sú určené.
Okrem toho, Odovzdávanie odpadových elektrických a elektronických zariadení na mieste odovzdania. Distribútor je pri dodávke zariadenia určeného pre domácnosť odberateľovi povinný bezplatne prevziať odpadové zariadenie z domácností v mieste dodania tohto zariadenia za predpokladu, že použité zariadenie je rovnakého typu a plnilo rovnaké funkcie ako dodané zariadenie.
Kartónové obaly a polyetylénové (PE) vrecia by sa mali podľa ich popisu umiestňovať do príslušných kontajnerov na separovaný zber komunálneho odpadu. Ak sa v zariadení nachádzajú batérie, musia sa vybrať a zlikvidovať oddelene v zbernom a skladovom zariadení.
Spotrebič nevyhadzujte do kontajnera na komunálny odpad!!!
Servis Ak si želáte zakúpiť náhradné diely alebo uplatniť reklamáciu, obráťte sa na obráťte sa priamo na predajcu, ktorý vám vystavil doklad o kúpe.

Korisnički priručnik (BS)

OPĆI USLOVI SIGURNOSTI
VAŽNE SIGURNOSNE UPUTSTVA ZA UPOTREBU
PAŽLJIVO PROČITAJTE I ZAČUVAJTE ZA BUDUĆE REFERENCE

1. Prije korištenja uređaja, pročitajte upute za uporabu i slijedite upute sadržane u njima. Proizvođač nije odgovoran za bilo kakvu štetu uzrokovanu upotrebom uređaja suprotno njegovoj namjeni ili nepravilnim radom.
2. Aparat je samo za kućnu upotrebu. Nemojte koristiti u druge svrhe osim za predviđenu svrhu.
3. Uređaj se smije priključiti samo na uzemljenu utičnicu 220-240V ~ 50/60 Hz.
Da biste povećali sigurnost u radu, nemojte istovremeno spajati više električnih uređaja na jedno kolo.
4. Budite posebno oprezni kada koristite uređaj kada su djeca u blizini. Ne dozvolite djeci ili osobama koje nisu upoznate s uređajem da se igraju s njim.
5. UPOZORENJE: Ovu opremu mogu koristiti djeca starija od 8 godina i osobe sa ograničenim fizičkim, senzornim ili mentalnim sposobnostima, ili osobe koje nemaju iskustva ili znanja o opremi, ako su pod nadzorom osobe odgovorne za njihovu sigurnost ili su im data uputstva o tome kako bezbedno koristiti uređaj i svjesni su opasnosti povezanih s njegovom upotrebom. Deca ne bi trebalo da se igraju sa opremom. Čišćenje i održavanje uređaja ne smiju obavljati djeca osim ako nisu starija od 8 godina i takve aktivnosti se obavljaju pod nadzorom.
6. UPOZORENJE: Ne ostavljajte uređaj uključen u struju bez nadzora.
7. UPOZORENJE: Nikada nemojte pomicati aparat dok je

uključen ili vruć.
8. UPOZORENJE: Temperatura dostupnih površina uređaja za upravljanje može biti visoka kada oprema radi.
9. UPOZORENJE: Držite uređaj i njegov kabl van domašaja dece mlađe od 8 godina.
10. UPOZORENJE: Uvek izvucite utikač iz utičnice nakon upotrebe držeći utičnicu rukom. NEMOJTE vući kabl za napajanje.
11. UPOZORENJE: Nemojte koristiti uređaj u blizini zapaljivih materijala.
12. UPOZORENJE: Ne stavljajte karton, papir, plastiku ili druge zapaljive ili topljive predmete u uređaj.
13. Ne uranjajte kabel, utikač ili cijeli uređaj u vodu ili bilo koju drugu tekućinu. Ne izlažite uređaj vremenskim uslovima (kiša, sunce, itd.) niti ga koristite u uslovima visoke vlažnosti (kupatila, vlažne kamp kućice).
14. Povremeno proveravajte stanje kabla za napajanje. Ako je kabel za napajanje oštećen, oprema se ne smije koristiti. Oštećeni kabel treba zamijeniti u specijaliziranoj radionici kako bi se izbjegla opasnost.
15. Nemojte koristiti uređaj s oštećenim kablom za napajanje, ili ako je pao ili oštećen na bilo koji način, ili ne radi ispravno. Nemojte sami popravljati uređaj jer to može dovesti do strujnog udara. Odnesite oštećeni uređaj u odgovarajući servisni centar na pregled ili popravku. Sve popravke smiju obavljati samo ovlašteni servisi. Neispravno obavljena popravka može predstavljati ozbiljan rizik za korisnika.
16. Postavite uređaj na hladnu, stabilnu, ravnu površinu, dalje od vrućih kuhinjskih aparata kao što su: električni šporet, plinski plamenik itd.
17. Kabl za napajanje ne smije visjeti preko ivice stola ili dodirivati vruće površine.
18. Da bi se osigurala dodatna zaštita, preporučljivo je da se

u električno kolo ugradi zaštitni uređaj (RCD) sa nazivnom rezidualnom strujom koja ne prelazi 30 mA. S tim u vezi trebate se posavjetovati sa specijalistom električarom.
19. Ako je potrebno koristiti produžni kabel, koristite samo model sa uzemljenjem pogodnim za struju od najmanje 10 A. Produžni kablovi koji ne ispunjavaju ovaj zahtjev mogu se pregrijati. Kabel treba postaviti tako da se izbjegne nehotično povlačenje ili saplitanje o njega.
20. Ne dozvolite da se motorni dio uređaja pokvasi.
21. Aparat treba postaviti na ravnu površinu otpornu na toplotu, dalje od zapaljivih materijala (zavjese, zavjese, tapete, itd.). Da biste osigurali pravilnu cirkulaciju zraka, ostavite najmanje 10 cm slobodnog prostora sa svih strana uređaja i najmanje 30 cm iznad njega. Nemojte prekrivati otvore za ventilaciju uređaja jer to može uzrokovati pregrijavanje i oštećenje proizvoda.
22. Ne dodirujte vruće površine uređaja (vrata, gornji ili donji zid ili bočne stijenke). Koristite zaštitne rukavice kada uklanjate ili dodirujete vruće komponente.
23. Kabl za napajanje ne smije biti postavljen iznad uređaja i ne smije se dodirivati ili ležati u blizini vrućih površina. Ne stavljajte uređaj ispod električne utičnice.
24. Nemojte ubacivati delove u aparat koji zauzimaju celu zapreminu, jer to može izazvati požar i uništenje proizvoda.
25. Nakon pečenja ili prije čišćenja aparata, izvucite kabel za napajanje iz utičnice i ostavite ga da se ohladi. Morate čekati dovoljno dugo jer se grijani uređaj vrlo sporo hladi.
26. Uređaj treba očistiti nakon svake upotrebe.
27. Za čišćenje kućišta nemojte koristiti agresivne deterdžente u obliku emulzija, mlijeka, paste itd., jer oni između ostalog mogu ukloniti sve grafičke informativne simbole kao što su vage, oznake, znakovi upozorenja itd.
28. Za čišćenje nemojte koristiti metalne čistače. Polomljeni

komadi žice mogu doći u kontakt s električnim dijelovima, stvarajući opasnost od strujnog udara.
29. Oprema nije predviđena za upravljanje pomoću eksternih vremenskih prekidača ili odvojenog sistema daljinskog upravljanja.
30. Zbog visoke temperature, posebnu pažnju treba posvetiti vađenju pečenih namirnica, uklanjanju vruće masti ili drugih vrućih tečnosti.
31. Aparat ne treba stavljati ispod kuhinjskih ormarića zbog porasta toplote i pare.
32. Metalne delove ne treba prati u mašinama za pranje sudova, jer agresivni agensi koji se koriste u ovim uređajima uzrokuju njihovo tamnjenje. dijelovi. Preporučljivo je da ih perete ručno, koristeći tradicionalna sredstva za pranje posuđa.
33. Da biste izbjegli pregrijavanje uređaja, nemojte ga prekrivati.
34. U uređaj nemojte odlagati ništa osim njegovih dodataka.
35. Nemojte koristiti uređaj sa otvorenom posudom.

PAŽNJA!
Uređaj je opremljen funkcijom odgođenog starta, ali se preporučuje da ga koristite samo kada je korisnik kod kuće i kada je uređaj pod nadzorom.

Rešetka (5) je opremljena sa 4 motorne gumene trake koje se ne skidaju, otporne su na visoke temperature.

Opis uređaja:
1. Kontrolna tabla
2. Transparentni prozor
3. Izlaz zraka
4. Stanovanje
5. Narendajte
6. Drška
7. Kabl za napajanje
8. Kontejner

Kontrolna tabla:
O: Dugme za uključivanje/isključivanje
B: Dugme za odabir funkcije
C: Dugmad za kontrolu temperature/vremena
D: Dugmad za odloženo pokretanje
E: Indikator rada ventilatora

F: Prikaz temperature i vremena
G: dugme "-".
H. Dugme "+".

Programi:
1. Pileća krilca, 2. Kobasica, 3. Pomfrit, 4. Torta od jaja, 5. Pizza, 6. Slatki krompir, 7. Pileće nogice, 8. Škampi, 9. Odrezak, 10. Riba, 11. Kolač, 12. Kikiriki
Prije prve upotrebe
1. Uklonite pakovanje i sve naljepnice i pribor sa vanjske i unutarnje strane uređaja.
2. Temeljno očistite rešetku (5) i posudu (8) toplom vodom, malom količinom sredstva za pranje posuđa i sunđerom, a zatim ih obrišite čistom, mekom krpom.
(Ne čistite uređaj abrazivnim krpama ili spužvama, niti koristite prašak za čišćenje jer mogu oštetiti glatku površinu rešetke i posude koja se ne lijepi)
3. Postavite uređaj na stabilnu, horizontalnu površinu, priključite kabl za napajanje, izaberite prvi program (pogledajte odeljak Korišćenje uređaja) da biste uklonili fabričke mirise iz uređaja.
4. Kada se program završi, izvucite kabl za napajanje i ponovite korak 2 da ga ponovo očistite nakon što se potpuno ohladi.

Ne perite rešetku (5) i posudu (8) u mašini za pranje sudova.

Upotreba uređaja:
1. Držite ručku (6) i izvucite posudu (8) zajedno sa rešetkom (5) iz kućišta (4) i postavite je na stabilnu površinu.
2. Rešetka (5) se može izvaditi iz posude (8)
3. Prethodno pripremljene proizvode stavite na stalak (5) koji se nalazi na dnu posude (8). Zatim ubacite posudu (8) u kućište (4). Prilikom punjenja kontejnera, nemojte prekoračiti MAX nivo koji je u njemu naznačen.
4.Priključite zatvoreni uređaj na uzemljenu mrežnu utičnicu.
5. Uređaj će se uključiti i emitovati zvučni alarm. Ako nijedan program nije odabran, uređaj će prijeći u stanje pripravnosti nakon 1 minute. Da biste ponovo uključili uređaj, pritisnite dugme (A) "pokreni/otkaži".
6. Koristeći tipku za odabir funkcije (B) “Funkcija”, odaberite željeni program (tabela 1). Nakon što je program odabran, možete promijeniti temperaturu i vrijeme pritiskom na tipku za odabir kontrole temperature/vremena (C), a zatim na tipke G "+", H "-". Preporučljivo je dodati 3 minute vremenu pripreme jela, u odnosu na programirani meni, ako je aparat hladan.
7.Nakon odabira odgovarajućeg programa, uređaj će automatski početi raditi nakon 4 sekunde ili nakon pritiska na (A) tipku "start / cancel". (E) indikator rada ventilatora i (F) svjetlo unutar uređaja će se upaliti.
8. Kada se posao završi, zujalica će se oglasiti 3 puta.
9. Da biste ranije prekinuli rad uređaja, držite dugme (A) „start/otkaži“ 3 sekunde.

Savjeti:
Rasporedite komade hrane tako da vrući zrak može slobodno strujati između njih.

Uređaj ima programsku memoriju, ako se kontejner (6) ukloni tokom programa, uređaj će stati, nakon zamjene spremnika (6) će nastaviti s radom. Program se takođe može pauzirati pritiskom na dugme (A) „zvjezdica/otkaži“ jednom, ponovnim pritiskom će se nastaviti rad.

Ako vrijeme ili temperatura nisu dovoljni, uvijek možete podesiti vrijeme ili temperaturu pritiskom na dugme za podešavanje vremena/temperature (D), zatim na dugme G "+", H "-" da završite sa kuvanjem.

Preporučuje se da tokom odabranog programa najmanje jednom okrenete ili promiješate proizvode.

!!UPOZORENJE!! Unutrašnjost uređaja je veoma vruća

Funkcija odgođenog starta:
Nakon odabira odgovarajućeg programa (pogledajte odjeljak o korištenju uređaja), pritisnite tipku (D) "Vrijeme odgode".
Na displeju će se pojaviti sat. Koristite dugmad G "+" i H "-" da postavite željeno vrijeme odgode od 10 minuta do 24 sata.

Nakon podešavanja vremena, uređaj će se automatski prebaciti u režim odloženog starta nakon 5 sekundi, sat na displeju će početi da odbrojava vreme do pokretanja uređaja.
Da biste prekinuli odbrojavanje vremena, držite pritisnuto (A) dugme „pokreni/otkaži“ 3 sekunde.

Programi:
Pileća krilca (1): Program koji se koristi za pripremu sirovog pilećeg mesa (pileća krilca)
Uređaj će se automatski grijati na 180˚C 20 minuta.
Ako vrijeme ili temperatura nisu dovoljni, uvijek možete promijeniti vrijeme ili temperaturu pritiskom na dugme za podešavanje vremena/temperature (C), a zatim pritisnite dugme (G) ”-“ (H) ”+” za podešavanje temperature i vremena.

Kobasica (2): Program se uglavnom koristi za pripremu kobasica.
Uređaj će se automatski grijati na 190˚C 10 minuta
Ako vrijeme ili temperatura nisu dovoljni, uvijek možete promijeniti vrijeme ili temperaturu pritiskom na dugme za podešavanje vremena/temperature (C), a zatim pritisnite dugme (G) ”-“ (H) ”+” za podešavanje temperature i vremena.

Pomfrit (3): Program koji se uglavnom koristi za smrznuti pomfrit.
Uređaj će se automatski grijati na 190˚C 13 minuta
Ako vrijeme ili temperatura nisu dovoljni, uvijek možete promijeniti vrijeme ili temperaturu pritiskom na dugme za podešavanje vremena/temperature (C), a zatim pritisnite dugme (G) ”-“ (H) ”+” za podešavanje temperature i vremena.

Egg Tart (4): Program se uglavnom koristi za pripremu mini kolača od jaja
Uređaj će se automatski grijati na 180˚C 10 minuta
Ako vrijeme ili temperatura nisu dovoljni, uvijek možete promijeniti vrijeme ili temperaturu pritiskom na dugme za podešavanje vremena/temperature (C), a zatim pritisnite dugme (G) ”-“ (H) ”+” za podešavanje temperature i vremena.

Pizza (5): Program koji se najčešće koristi za smrznutu picu.
Uređaj će se automatski grijati na 180˚C 10 minuta
Ako vrijeme ili temperatura nisu dovoljni, uvijek možete promijeniti vrijeme ili temperaturu pritiskom na dugme za podešavanje vremena/temperature (C), a zatim pritisnite dugme (G) ”-“ (H) ”+” za podešavanje temperature i vremena.

Slatki krompir (6): Program koji se uglavnom koristi za pripremu narezanih zamena za slatki krompir (slatki krompir)
Uređaj će se automatski grijati na 190˚C 38 minuta
Ako vrijeme ili temperatura nisu dovoljni, uvijek možete promijeniti vrijeme ili temperaturu pritiskom na dugme za podešavanje vremena/temperature (C), a zatim pritisnite dugme (G) ”-“ (H) ”+” za podešavanje temperature i vremena.

Pileće nogice (7): Program koji se koristi za pripremu sirovog pilećeg mesa (pileće nogice)
Uređaj će se automatski grijati na 190˚C 20 minuta
Ako vrijeme ili temperatura nisu dovoljni, uvijek možete promijeniti vrijeme ili temperaturu pritiskom na dugme za podešavanje vremena/temperature (C), a zatim pritisnite dugme (G) ”-“ (H) ”+” za podešavanje temperature i vremena.

Škampi (8): Najbolje za male morske plodove poput škampa.
Uređaj će se automatski grijati na 170˚C 10 minuta
Ako vrijeme ili temperatura nisu dovoljni, uvijek možete promijeniti vrijeme ili temperaturu pritiskom na dugme za podešavanje vremena/temperature (C), a zatim pritisnite dugme (G) ”-“ (H) ”+” za podešavanje temperature i vremena.

Odrezak (9): Ovaj program se uglavnom koristi za deblje rezove bijelog ili crvenog mesa.
Uređaj će se automatski grijati na 180˚C 13 minuta
Ako vrijeme ili temperatura nisu dovoljni, uvijek možete promijeniti vrijeme ili temperaturu pritiskom na dugme za podešavanje vremena/temperature (C), a zatim pritisnite dugme (G) ”-“ (H) ”+” za podešavanje

temperature i vremena.

Riba (10): Program koji se najčešće koristi za smrznutu prerađenu ribu ili svježu ribu.
Uređaj će se automatski grijati na 200˚C 20 minuta
Ako vrijeme ili temperatura nisu dovoljni, uvijek možete promijeniti vrijeme ili temperaturu pritiskom na dugme za podešavanje vremena/temperature (C), a zatim pritisnite dugme (G) ”-“ (H) ”+” za podešavanje temperature i vremena.

Torta (11): Program se koristi uglavnom za pečenje kolača i mafina
Uređaj će se automatski grijati na 150˚C 14 minuta
Ako vrijeme ili temperatura nisu dovoljni, uvijek možete promijeniti vrijeme ili temperaturu pritiskom na dugme za podešavanje vremena/temperature (C), a zatim pritisnite dugme (G) ”-“ (H) ”+” za podešavanje temperature i vremena.

Kikiriki (12): Program koji se koristi za pečenje kikirikija
Uređaj će se automatski grijati na 190˚C 10 minuta
Ako vrijeme ili temperatura nisu dovoljni, uvijek možete promijeniti vrijeme ili temperaturu pritiskom na dugme za podešavanje vremena/temperature (C), a zatim pritisnite dugme (G) ”-“ (H) ”+” za podešavanje temperature i vremena.

ČIŠĆENJE UREĐAJA
1. Prije čišćenja aparata, isključite ga iz zidne utičnice i pričekajte da se ohladi.
2. Očistite vlažnom krpom, a zatim suvom (ili papirnim ubrusom).
3. Tvrđe ostatke nanesite malo ulja za kuhanje i nakon nekoliko minuta lagano ih uklonite drvenom lopaticom.
4. Nemojte čistiti grubim, abrazivnim krpama ili sunđerima niti koristiti praškove za ribanje jer mogu oštetiti glatki, neljepljivi premaz korpe i posude.
5. Ne uranjajte uređaj u vodu.

Tehnički podaci:
Kapacitet 5L
Napon: 220-240V ~ 50/60Hz
Nazivna snaga: 1500W
Maksimalna snaga: 2000W
Potrošnja energije u standby modu: 0,30W

Oprez vruća površina:

	Temperatura dostupnih površina uređaja za rad može biti visoka. Ne dodirujte vruće površine uređaja

Zbog zaštite životne sredine. Podaci o korištenoj električnoj i elektronskoj opremi Shodno čl. 13 sek. 1 i sek. 2 Zakona od 11. septembra 2015. o otpadnoj električnoj i elektronskoj opremi, obavještavamo vas o pravilnom postupanju s otpadnom električnom i elektronskom opremom:
1. Zabranjeno je odlaganje korišćene električne i elektronske opreme zajedno sa drugim otpadom – to potvrđuje i oznaka u obliku „precrtane kante“, koja zahteva selektivno prikupljanje ove vrste otpada.
2. Električni i elektronski uređaji mogu sadržavati opasne tvari, mješavine i komponente koje, ako se ispuste u životnu sredinu, mogu predstavljati ozbiljnu prijetnju zdravlju i životu ljudi i živih organizama. Mogu uzrokovati brojne zdravstvene probleme, poput poremećaja vida, sluha i govora, a mogu oštetiti i bubrege, jetru i srce, te uzrokovati kožna oboljenja. Štetne tvari također mogu negativno utjecati na respiratorni i reproduktivni sistem i dovesti do raka. Konzumacija biljaka koje rastu na kontaminiranom tlu i proizvoda od njih može dovesti do gore navedenih zdravstvenih efekata.
3. Korišćena električna i elektronska oprema treba da se isporučuje samo na ovlašćene sabirne tačke, čiji spisak treba da bude dostupan na internet stranici svake opštinske kancelarije.
4. Domaćinstva igraju važnu ulogu u doprinosu ponovnoj upotrebi i oporavku, uključujući recikliranje, korištene opreme. Takođe ima ključnu ulogu u sistemu upravljanja otpadom za rabljenu električnu i elektronsku opremu zbog mogućnosti direktnog prijenosa na ovlaštena sabirna mjesta i eliminacije nepoželjnih društvenih navika koje rezultiraju ostavljanjem otpadne opreme na nenamjenskim mjestima.
Osim toga, vratite korištenu električnu i elektroničku opremu na mjesto isporuke. Prilikom isporuke opreme namenjene za

domaćinstvo kupcu, distributer je dužan da besplatno preuzme polovnu opremu iz domaćinstva na mestu isporuke te opreme, pod uslovom da je korišćena oprema iste vrste i da obavlja iste funkcije kao isporučena oprema.
Kartonsku ambalažu i polietilenske (PE) kese odložiti u odgovarajuće kontejnere namenjene selektivnom prikupljanju komunalnog otpada u skladu sa njihovim opisom. Ako u uređaju postoje baterije, one se moraju ukloniti i odnijeti na posebno mjesto za prikupljanje i odlaganje.
Ne bacajte uređaj u komunalni otpad!!
Servis Ukoliko želite da kupite rezervne delove ili imate reklamaciju, kontaktirajte direktno prodavca koji je izdao račun.

Упатство за употреба (МК)

ОПШТИ БЕЗБЕДНОСНИ УСЛОВИ
ВАЖНИ БЕЗБЕДНОСНИ УПАТСТВА ЗА УПОТРЕБА
ПРОЧИТАЈТЕ ВНИМАТЕЛНО И ЧУВАЈТЕ ЗА ИДНА РЕФЕРЕНЦА

1. Пред да го користите уредот, прочитајте ги упатствата за употреба и следете ги упатствата содржани во него. Производителот не е одговорен за каква било штета предизвикана од користење на уредот спротивно на неговата намена или со неправилно работење.
2. Апаратот е само за домашна употреба. Не користете за други цели освен за намената.
3. Уредот мора да биде поврзан само со заземјен приклучок 220-240V ~ 50/60 Hz.
За да ја зголемите безбедноста при работа, не поврзувајте повеќе електрични уреди на едно коло истовремено.
4. Бидете особено внимателни кога го користите уредот кога децата се во близина. Не дозволувајте деца или луѓе кои не се запознаени со апаратот да си играат со него.
5. ПРЕДУПРЕДУВАЊЕ: Оваа опрема може да ја користат деца над 8 години и лица со ограничени физички, сетилни или ментални способности, или лица кои немаат искуство или познавање на опремата, доколку се надгледувани од лице одговорно за нивната безбедност

или ако им се дадени упатства за безбедно користење на уредот и се свесни за опасностите поврзани со неговата употреба. Децата не треба да си играат со опремата. Чистењето и одржувањето на апаратот не треба да го вршат деца освен ако се постари од 8 години и таквите активности се вршат под надзор.
6. ПРЕДУПРЕДУВАЊЕ: Не оставајте го апаратот приклучен без надзор.
7. ПРЕДУПРЕДУВАЊЕ: Никогаш не го поместувајте апаратот додека е вклучен или кога е жежок.
8. ПРЕДУПРЕДУВАЊЕ: Температурата на пристапните површини на работниот уред може да биде висока кога работи опремата.
9. ПРЕДУПРЕДУВАЊЕ: Чувајте го уредот и неговиот кабел подалеку од дофат на деца под 8-годишна возраст.
10. ПРЕДУПРЕДУВАЊЕ: Секогаш вадете го приклучокот од штекерот по употреба, држејќи го штекерот со раката. НЕ влечете го кабелот за напојување.
11. ПРЕДУПРЕДУВАЊЕ: Не користете го уредот во близина на запаливи материјали.
12. ПРЕДУПРЕДУВАЊЕ: Не ставајте картон, хартија, пластика или други запаливи или топливи предмети во апаратот.
13. Не потопувајте го кабелот, приклучокот или целиот уред во вода или која било друга течност. Не изложувајте го уредот на временски услови (дожд, сонце, итн.) и не користете го во услови на висока влажност (бањи, влажни кампови).
14. Периодично проверувајте ја состојбата на кабелот за напојување. Ако кабелот за напојување е оштетен, опремата не смее да се користи. Оштетениот кабел треба да го замени специјализирана продавница за поправка за да се избегне опасност.

15. Не ракувајте со апаратот со оштетен кабел за напојување, или ако е паднат или оштетен на кој било начин или не работи правилно. Не го поправајте уредот сами бидејќи тоа може да резултира со електричен удар. Однесете го оштетениот уред во соодветен сервисен центар за преглед или поправка. Сите поправки смеат да ги вршат само овластени сервисни места. Неправилно извршената поправка може да претставува сериозен ризик за корисникот.
16. Поставете го уредот на ладна, стабилна, рамна површина, подалеку од топли кујнски апарати како што се: електричен шпорет, горилник на гас итн.
17. Кабелот за напојување не смее да виси над работ на масата или да допира жешки површини.
18. За да се обезбеди дополнителна заштита, препорачливо е да се инсталира уред за преостаната струја (RCD) во електричното коло со номинална преостаната струја не поголема од 30 mA. Во овој поглед, треба да се консултирате со специјалист електричар.
19. Ако е неопходно да се користи продолжен кабел, користете само модел со игла за заземјување погоден за струја од најмалку 10 A. Продолжните кабли кои не го исполнуваат ова барање може да се прегреат. Кабелот треба да биде поставен така што да избегне случајно влечење или сопнување над него.
20. Не дозволувајте моторниот дел од уредот да се навлажни.
21. Апаратот треба да се постави на рамна површина отпорна на топлина, подалеку од запаливи материјали (завеси, завеси, тапети итн.). За да обезбедите правилна циркулација на воздухот, оставете најмалку 10 cm слободен простор на сите страни на апаратот и најмалку 30 cm над него. Не покривајте ги отворите за вентилација

на уредот бидејќи тоа може да предизвика прегревање и оштетување на производот.
22. Не допирајте ги жешките површини на апаратот (врата, горниот или долниот ѕид или страничните ѕидови). Користете заштитни ракавици кога отстранувате или допирате какви било жешки компоненти.
23. Кабелот за напојување не смее да се поставува над апаратот и не треба да се допира или да лежи во близина на жешки површини. Не ставајте го апаратот под електричен штекер.
24. Не ставајте делови во апаратот што го зафаќаат целиот негов волумен, бидејќи тоа може да предизвика пожар и уништување на производот.
25. По печењето или пред чистење на апаратот, исклучете го кабелот за напојување од штекерот и оставете го да се излади. Мора да чекате доволно долг временски период бидејќи загреаниот уред се лади многу бавно.
26. Уредот треба да се чисти по секоја употреба.
27. Не користете агресивни детергенти во форма на емулзии, млека, пасти итн. за чистење на куќиштето, бидејќи тие, меѓу другото, може да ги отстранат сите графички информативни симболи како што се ваги, ознаки, предупредувачки знаци итн.
28. Не користете метални чистачи за чистење. Скршените парчиња жица може да дојдат во контакт со електричните делови, создавајќи ризик од електричен удар.
29. Опремата не е наменета да се ракува со користење на надворешни временски прекинувачи или посебен систем за далечинско управување.
30. Поради високата температура, особено треба да се внимава при отстранување на печената храна,

отстранување на топла маснотија или други топли течности.
31. Апаратот не треба да се става под кујнски кабинети поради зголемена топлина и пареа.
32. Металните делови не треба да се перат во машини за миење садови, бидејќи агресивните средства што се користат во овие уреди предизвикуваат нивно потемнување. делови. Се препорачува да се мијат рачно, со користење на традиционални течности за миење садови.
33. За да избегнете прегревање на уредот, не покривајте го уредот.
34. Не чувајте ништо во уредот освен неговите додатоци.
35. Не користете го уредот со отворен контејнер.

ВНИМАНИЕ!
Уредот е опремен со функција за одложен старт, но се препорачува да се користи само кога корисникот е дома и уредот е под надзор.

Решетката (5) е опремена со 4 моторни гумени ленти кои не треба да се вадат, тие се отпорни на високи температури.

Опис на уредот:
1. Контролна табла
2. Транспарентен прозорец
3. Излез на воздух
4. Домување
5. Решетки
6. Рачка
7. Кабел за напојување
8. Контејнер

Контролен панел:
О: Копче за вклучување/исклучување
Б: Копче за избор на функција
C: Копчиња за контрола на температура/време
D: Копчиња за одложен почеток
E: Индикатор за работа на вентилаторот
F: Приказ на температура и време
G: копче „-“.
H. Копче „+“.

Програми:
1. Пилешки крилца, 2. Колбас, 3. Помфрит, 4. Тарт од јајца, 5. Пица, 6. Слатки компири, 7. Пилешки нозе, 8. Ракчиња, 9. Стек, 10. Риба, 11. Торта, 12. Кикирики
Пред првата употреба

1. Отстранете го пакувањето и сите налепници и додатоци од надворешната и внатрешната страна на уредот.
2. Темелно исчистете ги решетката (5) и садот (8) со топла вода, мала количина течност за миење алишта и сунѓер, а потоа избришете ги со чиста, мека крпа.
(Не чистете го апаратот со абразивни крпи или сунѓери и не користете прашоци за чистење, бидејќи тие може да ја оштетат мазната, нелеплива површина на решетката и садот)
3. Поставете го уредот на стабилна, хоризонтална површина, поврзете го кабелот за напојување, изберете ја првата програма (видете го делот Употреба на уредот) за да ги отстраните фабричките мириси од уредот.
4. Откако ќе заврши програмата, исклучете го кабелот за напојување и повторете го чекор 2 за да го исчистите повторно откако целосно ќе се излади.

Не ги мијте решетките (5) и садот (8) во машина за миење садови.

Употреба на уредот:
1.Држете ја рачката (6) и извлечете го садот (8) заедно со решетката (5) од куќиштето (4) и ставете го на стабилна површина.
2. Решетката (5) може да се извади од садот (8)
3. Ставете ги претходно подготвените производи на решетката (5) која се наоѓа на дното на садот (8). Потоа вметнете го садот (8) во куќиштето (4). При полнење на садот, не го надминувајте нивото MAX што е наведено во него.
4.Поврзете го затворениот уред во заземјен штекер.
5. Уредот ќе се вклучи и ќе емитува звучен аларм. Ако не се избере програма, уредот ќе премине во режим на подготвеност по 1 минута. За повторно да го вклучите уредот, притиснете го копчето (A) „старт/откажи“.
6. Користејќи го копчето за избор на функција (B) „Function“, изберете ја саканата програма (табела 1). Откако ќе се избере програмата, можете да ги промените температурата и времето со притискање на копчето за избор на контрола на температура/време (C), а потоа на копчињата G „+“, H „-“. Се препорачува да се додадат 3 минути на времето за подготовка на храната, во споредба со програмираното мени, доколку апаратот е ладен.
7.По изборот на соодветната програма, уредот автоматски ќе почне да работи по 4 секунди или по притискање на копчето (A) „старт/откажи“. Показното светло за работа на вентилаторот (E) и (F) светлото во уредот ќе светнат.
8. Кога работата ќе заврши, звучникот ќе се огласи 3 пати.
9. За да го прекинете уредот предвреме, држете го копчето (A) „старт/откажи“ 3 секунди.

Совети:
Наредете ги парчињата храна така што топол воздух може слободно да тече меѓу нив.

Уредот има програмска меморија, ако контејнерот (6) се отстрани за време на програмата, уредот ќе застане, откако ќе го замените садот (6) ќе продолжи да работи. Програмата може да се паузира и со притискање на копчето (A) „ѕвезда/откажи“ еднаш, со повторно притискање ќе продолжи со работа.

Ако времето или температурата не се доволни, секогаш можете да го прилагодите времето или температурата со притискање на копчето за прилагодување време/температура (D), потоа копчето G „+“, H „-“ за да завршите со готвењето на храната.

Се препорачува да се вртат или промешуваат производите барем еднаш во текот на избраната програма.

!!ПРЕДУПРЕДУВАЊЕ!! Внатрешноста на уредот е многу жешка

Функција за одложен почеток:
Откако ќе ја изберете соодветната програма (видете го делот за користење на уредот), притиснете го копчето (D) „Одложено време“.
На екранот ќе се појави часовник. Користете ги копчињата G „+“ и H „-“ за да го поставите саканото време на одложување од 10 минути до 24 часа.
По поставувањето на времето, уредот автоматски ќе се префрли во режим на одложено стартување

по 5 секунди, часовникот на екранот ќе почне да го одбројува времето додека уредот не започне. За да го прекинете одбројувањето на времето, држете го (A) копчето „старт/откажи“ 3 секунди.

Програми:
Пилешки крилца (1): Програма што се користи за подготовка на сурово пилешко месо (пилешки крилца)
Уредот автоматски ќе се загрее на 180˚C 20 минути.
Ако времето или температурата не се доволни, секогаш можете да го промените времето или температурата со притискање на копчето за прилагодување време/температура (C), потоа притиснете го копчето (G) ”-“ (H) ”+” за да ги прилагодите температурата и времето.

Колбас (2): Програма што главно се користи за подготовка на колбаси.
Уредот автоматски ќе се загрее на 190˚C 10 минути
Ако времето или температурата не се доволни, секогаш можете да го промените времето или температурата со притискање на копчето за прилагодување време/температура (C), потоа притиснете го копчето (G) ”-“ (H) ”+” за да ги прилагодите температурата и времето.

Помфрит (3): Програма што се користи главно за замрзнат помфрит.
Уредот автоматски ќе се загрее на 190˚C 13 минути
Ако времето или температурата не се доволни, секогаш можете да го промените времето или температурата со притискање на копчето за прилагодување време/температура (C), потоа притиснете го копчето (G) ”-“ (H) ”+” за да ги прилагодите температурата и времето.

Тарт со јајца (4): Програма која главно се користи за подготовка на мини тартови со јајца
Уредот автоматски ќе се загрее на 180˚C 10 минути
Ако времето или температурата не се доволни, секогаш можете да го промените времето или температурата со притискање на копчето за прилагодување време/температура (C), потоа притиснете го копчето (G) ”-“ (H) ”+” за да ги прилагодите температурата и времето.

Пица (5): Програмата најчесто се користи за замрзната пица.
Уредот автоматски ќе се загрее на 180˚C 10 минути
Ако времето или температурата не се доволни, секогаш можете да го промените времето или температурата со притискање на копчето за прилагодување време/температура (C), потоа притиснете го копчето (G) ”-“ (H) ”+” за да ги прилагодите температурата и времето.

Слатки компири (6): Програма што главно се користи за подготовка на исечени слатки замени (слатки компири)
Уредот автоматски ќе се загрее на 190˚C 38 минути
Ако времето или температурата не се доволни, секогаш можете да го промените времето или температурата со притискање на копчето за прилагодување време/температура (C), потоа притиснете го копчето (G) ”-“ (H) ”+” за да ги прилагодите температурата и времето.

Пилешки копани (7): Програма што се користи за подготовка на сурово пилешко месо (пилешки копани)
Уредот автоматски ќе се загрее на 190˚C 20 минути
Ако времето или температурата не се доволни, секогаш можете да го промените времето или температурата со притискање на копчето за прилагодување време/температура (C), потоа притиснете го копчето (G) ”-“ (H) ”+” за да ги прилагодите температурата и времето.

Ракчиња (8): Најдобро за мали морски плодови како ракчиња.
Уредот автоматски ќе се загрее на 170˚C 10 минути
Ако времето или температурата не се доволни, секогаш можете да го промените времето или температурата со притискање на копчето за прилагодување време/температура (C), потоа притиснете го копчето (G) ”-“ (H) ”+” за да ги прилагодите температурата и времето.

Стек (9): Оваа програма главно се користи за подебели парчиња бело или црвено месо.
Уредот автоматски ќе се загрее на 180˚C 13 минути
Ако времето или температурата не се доволни, секогаш можете да го промените времето или

температурата со притискање на копчето за прилагодување време/температура (C), потоа притиснете го копчето (G) ”-“ (H) ”+” за да ги прилагодите температурата и времето.

Риба (10): Програмата најчесто се користи за замрзната преработена риба или свежа риба.
Уредот автоматски ќе се загрее на 200˚C 20 минути
Ако времето или температурата не се доволни, секогаш можете да го промените времето или температурата со притискање на копчето за прилагодување време/температура (C), потоа притиснете го копчето (G) ”-“ (H) ”+” за да ги прилагодите температурата и времето.

Торта (11): Програма што се користи главно за печење колачи и мафини
Уредот автоматски ќе се загрее на 150˚C 14 минути
Ако времето или температурата не се доволни, секогаш можете да го промените времето или температурата со притискање на копчето за прилагодување време/температура (C), потоа притиснете го копчето (G) ”-“ (H) ”+” за да ги прилагодите температурата и времето.

Кикирики (12): Програма што се користи за печење кикирики
Уредот автоматски ќе се загрее на 190˚C 10 минути
Ако времето или температурата не се доволни, секогаш можете да го промените времето или температурата со притискање на копчето за прилагодување време/температура (C), потоа притиснете го копчето (G) ”-“ (H) ”+” за да ги прилагодите температурата и времето.

ЧИСТЕЊЕ НА УРЕДОТ
1. Пред да го исчистите апаратот, исклучете го од ѕидниот штекер и почекајте додека не се излади.
2. Исчистете со влажна крпа, а потоа сува (или хартиена крпа).
3. На потешките остатоци нанесете мала количина масло за јадење и по неколку минути нежно отстранете ги со дрвена шпатула.
4. Не чистете со груби, абразивни ткаенини или сунѓери и не користете прашок за чистење бидејќи тие може да ја оштетат мазната, нелеплива обвивка на корпата и садот.
5. Не го потопувајте уредот во вода.

Технички податоци:
Капацитет 5L
Напон: 220-240V ~ 50/60Hz
Номинална моќност: 1500W
Максимална моќност: 2000W
Потрошувачка на енергија во режим на подготвеност: 0,30 W

Внимавајте топла површина:

Температурата на пристапните површини на оперативниот уред може да биде висока. Не допирајте жешки површини на уредот

За доброто на животната средина. Информации за користена електрична и електронска опрема Согласно чл. 13 сек. 1 и сек. 2 Закон од 11 септември 2015 година за отпадна електрична и електронска опрема, ве известуваме за правилно постапување со отпадната електрична и електронска опрема:
1. Забрането е ставање искористена електрична и електронска опрема заедно со друг отпад – тоа се потврдува со ознаката во форма на „пречкртана корпа“, која бара селективно собирање на овој вид отпад.
2. Електричните и електронските уреди може да содржат опасни материи, мешавини и компоненти кои, доколку се испуштат во животната средина, може да претставуваат сериозна закана за здравјето и животот на луѓето и живите организми. Тие можат да предизвикаат бројни здравствени проблеми, како што се нарушувања на видот, слухот и говорот, а може да ги оштетат и бубрезите, црниот дроб и срцето, како и да предизвикаат кожни болести. Штетните материи, исто така, може да имаат негативен ефект врз респираторниот и репродуктивниот систем и да доведат до рак. Потрошувачката на растенија кои растат во контаминирани почви и производи направени од нив може да резултира со горенаведените здравствени ефекти.
3. Искористената електрична и електронска опрема треба да се доставува само до овластени собирни пунктови, чиј список треба да биде достапен на веб-страницата на секоја Општинска канцеларија.
4. Домаќинствата играат важна улога во придонесот за повторна употреба и обновување, вклучително и рециклирање на користената опрема. Тој, исто така, игра клучна улога во системот за управување со отпад за искористена електрична

и електронска опрема поради можноста за директно пренесување до овластени собирни пунктови и елиминирање на непожелните социјални навики што резултираат со оставање на отпадната опрема на несакани места.
Дополнително, вратете ја искористената електрична и електронска опрема до местото на испорака. При испорака на опрема наменета за домаќинствата до купувачот, дистрибутерот е должен да ја врати користената опрема од домаќинствата бесплатно на местото на испорака на таквата опрема, под услов користената опрема да е од ист тип и да ги извршува истите функции како испорачаната опрема.
Картонската амбалажа и полиетиленските (PE) кеси треба да се фрлаат во соодветни контејнери наменети за селективно собирање на комуналниот отпад во согласност со нивниот опис. Доколку има батерии во уредот, тие мора да се отстранат и однесат во посебно место за собирање и отстранување.
Не фрлајте го уредот во комунален отпад!!
Сервис Ако сакате да купите резервни делови или да поднесете какви било поплаки, контактирајте директно со продавачот кој ја издал сметката.

Korisnički priručnik (HR)

OPĆI SIGURNOSNI UVJETI
VAŽNE SIGURNOSNE UPUTE ZA UPORABU
PAŽLJIVO PROČITAJTE I SAČUVAJTE ZA BUDUĆU REFERENCU

1. Prije uporabe uređaja pročitajte upute za uporabu i slijedite upute sadržane u njima. Proizvođač ne snosi odgovornost za bilo kakvu štetu nastalu korištenjem uređaja suprotno njegovoj namjeni ili nepravilnim radom.
2. Aparat je samo za kućnu upotrebu. Nemojte koristiti u druge svrhe osim za namjeravanu.
3. Uređaj smije biti spojen samo na uzemljenu utičnicu 220-240V ~ 50/60 Hz.
Kako biste povećali radnu sigurnost, nemojte spajati više električnih uređaja na jedan strujni krug u isto vrijeme.
4. Budite posebno oprezni kada koristite uređaj kada su djeca u blizini. Nemojte dopustiti djeci ili osobama koje nisu upoznate s uređajem da se igraju s njim.
5. UPOZORENJE: Ovu opremu mogu koristiti djeca starija od 8 godina i osobe s ograničenim fizičkim, osjetilnim ili mentalnim sposobnostima, ili osobe koje nemaju iskustva ili znanja o opremi, ako su pod nadzorom osobe odgovorne za njihovu sigurnost ili ako su dobili upute o sigurnom korištenju uređaja i svjesni su opasnosti povezanih s njegovom

uporabom. Djeca se ne bi trebala igrati s opremom. Čišćenje i održavanje uređaja ne smiju obavljati djeca osim ako su starija od 8 godina i takve se aktivnosti obavljaju pod nadzorom.
6. UPOZORENJE: Ne ostavljajte uređaj uključen u struju bez nadzora.
7. UPOZORENJE: Nikada ne pomičite uređaj dok je uključen ili dok je vruć.
8. UPOZORENJE: Temperatura dostupnih površina radnog uređaja može biti visoka dok oprema radi.
9. UPOZORENJE: Uređaj i njegov kabel držite izvan dohvata djece mlađe od 8 godina.
10. UPOZORENJE: Nakon uporabe uvijek izvucite utikač iz utičnice držeći utičnicu rukom. NEMOJTE povlačiti kabel za napajanje.
11. UPOZORENJE: Ne koristite uređaj u blizini zapaljivih materijala.
12. UPOZORENJE: Ne stavljajte karton, papir, plastiku ili druge zapaljive ili topljive predmete u uređaj.
13. Nemojte uranjati kabel, utikač ili cijeli uređaj u vodu ili bilo koju drugu tekućinu. Ne izlažite uređaj vremenskim uvjetima (kiša, sunce itd.) niti ga koristite u uvjetima visoke vlažnosti (kupaonice, vlažne kamp kućice).
14. Povremeno provjeravajte stanje kabela za napajanje. Ako je kabel za napajanje oštećen, oprema se ne smije koristiti. Oštećeni kabel treba zamijeniti u specijaliziranoj radionici kako bi se izbjegla opasnost.
15. Nemojte koristiti uređaj s oštećenim kabelom za napajanje, ako je pao ili je oštećen na bilo koji način, ili ako ne radi ispravno. Nemojte sami popravljati uređaj jer to može dovesti do strujnog udara. Odnesite oštećeni uređaj u odgovarajući servisni centar na pregled ili popravak. Sve popravke smiju obavljati samo ovlašteni servisi. Neispravno

obavljen popravak može predstavljati ozbiljnu opasnost za korisnika.
16. Postavite uređaj na hladnu, stabilnu, ravnu površinu, dalje od vrućih kuhinjskih uređaja kao što su: električni štednjak, plinski plamenik, itd.
17. Kabel za napajanje ne smije visjeti preko ruba stola niti dodirivati vruće površine.
18. Kako bi se osigurala dodatna zaštita, preporučljivo je ugraditi uređaj za zaostalu struju (RCD) u električni krug s nazivnom zaostalom strujom koja ne prelazi 30 mA. U tom smislu trebate se posavjetovati s specijaliziranim električarom.
19. Ako je potrebno koristiti produžni kabel, koristite samo model s iglom za uzemljenje prikladnom za struju od najmanje 10 A. Produžni kabeli koji ne ispunjavaju ovaj zahtjev mogu se pregrijati. Kabel treba postaviti tako da se izbjegne slučajno povlačenje ili spoticanje o njega.
20. Ne dopustite da se motorni dio uređaja smoči.
21. Aparat treba postaviti na ravnu površinu otpornu na toplinu, dalje od zapaljivih materijala (zavjese, draperije, tapete, itd.). Kako biste osigurali pravilnu cirkulaciju zraka, ostavite najmanje 10 cm slobodnog prostora sa svih strana uređaja i najmanje 30 cm iznad njega. Nemojte prekrivati ventilacijske otvore uređaja jer to može uzrokovati pregrijavanje i oštećenje proizvoda.
22. Ne dodirujte vruće površine uređaja (vrata, gornji ili donji zid ili bočne stijenke). Koristite zaštitne rukavice kada uklanjate ili dodirujete vruće komponente.
23. Kabel za napajanje ne smije biti postavljen iznad uređaja i ne smije dodirivati niti ležati blizu vrućih površina. Ne stavljajte uređaj ispod električne utičnice.
24. U uređaj nemojte stavljati dijelove koji zauzimaju cijeli volumen jer to može uzrokovati požar i uništenje proizvoda.

25. Nakon pečenja ili prije čišćenja aparata izvucite utikač iz utičnice i ostavite da se ohladi. Morate čekati dovoljno dugo jer se zagrijani uređaj vrlo sporo hladi.
26. Uređaj treba očistiti nakon svake uporabe.
27. Za čišćenje kućišta nemojte koristiti agresivne deterdžente u obliku emulzija, mlijeka, pasta i sl., jer oni mogu, između ostalog, ukloniti bilo kakve grafičke informacijske simbole kao što su skale, oznake, znakovi upozorenja i sl.
28. Za čišćenje nemojte koristiti metalne ribače. Slomljeni komadi žice mogu doći u dodir s električnim dijelovima, stvarajući opasnost od strujnog udara.
29. Oprema nije namijenjena za upravljanje pomoću vanjskih vremenskih prekidača ili zasebnog sustava daljinskog upravljanja.
30. Zbog visoke temperature treba biti posebno oprezan prilikom vađenja pečene hrane, vađenja vruće masnoće ili drugih vrućih tekućina.
31. Aparat se ne smije stavljati ispod kuhinjskih ormarića zbog rastuće topline i pare.
32. Metalne dijelove ne smijete prati u perilicama posuđa, jer agresivna sredstva koja se koriste u ovim uređajima uzrokuju njihovo tamnjenje. dijelovi. Preporuča se prati ih ručno, koristeći tradicionalna sredstva za pranje posuđa.
33. Kako biste izbjegli pregrijavanje uređaja, nemojte ga prekrivati.
34. Ne spremajte ništa u uređaj osim njegovih dodataka.
35. Nemojte koristiti uređaj s otvorenim spremnikom.

PAŽNJA!
Uređaj je opremljen funkcijom odgođenog starta, no preporuča se koristiti samo kada je korisnik kod kuće i kada je uređaj pod nadzorom.

Rešetka (5) je opremljena sa 4 motorne gumice koje se ne skidaju, otporne su na visoke temperature.

Opis uređaja:

1. Upravljačka ploča
2. Prozirni prozor
3. Odvod zraka
4. Stanovanje
5. Naribati
6. Ručka
7. Kabel za napajanje
8. Spremnik

Upravljačka ploča:
O: Tipka za uključivanje/isključivanje
B: Tipka za odabir funkcije
C: Gumbi za kontrolu temperature/vremena
D: Gumbi za odgođeno pokretanje
E: Indikator rada ventilatora
F: Prikaz temperature i vremena
G: gumb "-".
H. Gumb "+".

Programi:
1. Pileća krilca, 2. Kobasica, 3. Pomfrit, 4. Tart s jajima, 5. Pizza, 6. Slatki krumpir, 7. Pileći bataci, 8. Škampi, 9. Odrezak, 10. Riba, 11. Kolač, 12. Kikiriki
Prije prve uporabe
1. Uklonite ambalažu i sve naljepnice i dodatke s vanjske i unutarnje strane uređaja.
2. Temeljito očistite rešetku (5) i posudu (8) vrućom vodom, malom količinom sredstva za pranje posuđa i spužvom, a zatim ih obrišite čistom, mekom krpom.
(Aparat nemojte čistiti abrazivnim krpama ili spužvama, niti koristiti praškove za čišćenje, jer mogu oštetiti glatku površinu rešetke i posude koja se ne lijepi)
3. Postavite uređaj na stabilnu, vodoravnu površinu, spojite kabel za napajanje, odaberite prvi program (pogledajte odjeljak Korištenje uređaja) za uklanjanje tvorničkih mirisa iz uređaja.
4. Nakon završetka programa, isključite kabel za napajanje i ponovite korak 2 kako biste ga ponovno očistili nakon što se potpuno ohladi.

Ne perite rešetku (5) i posudu (8) u perilici posuđa.

Upotreba uređaja:
1. Držeći ručku (6) izvucite posudu (8) zajedno s rešetkom (5) iz kućišta (4) i postavite je na stabilnu površinu.
2. Rešetka (5) se može izvaditi iz posude (8)
3. Prethodno pripremljene proizvode stavite na rešetku (5) koja se nalazi na dnu posude (8). Zatim umetnite posudu (8) u kućište (4). Prilikom punjenja spremnika, nemojte prekoračiti MAX razinu naznačenu unutar njega.
4. Spojite zatvoreni uređaj na uzemljenu mrežnu utičnicu.
5. Uređaj će se uključiti i emitirati zvučni alarm. Ako nije odabran niti jedan program, uređaj će prijeći u stanje pripravnosti nakon 1 minute. Za ponovno uključivanje uređaja pritisnite tipku (A) "start / odustani".
6. Tipkom za odabir funkcije (B) “Funkcija” odaberite željeni program (tablica 1). Nakon što odaberete program, možete promijeniti temperaturu i vrijeme pritiskom na tipku za odabir temperature/vremena (C), a zatim na tipke G "+", H "-". Preporuča se dodati 3 minute vremenu kuhanja u odnosu na programirani meni, ako je uređaj hladan.
7. Nakon odabira odgovarajućeg programa, uređaj će automatski započeti s radom nakon 4 sekunde ili nakon pritiska na tipku (A) "start/cancel". Zasvijetlit će (E) svjetlo indikatora rada ventilatora i (F) svjetlo unutar uređaja.
8. Kada je posao gotov, zvučni signal će se oglasiti 3 puta.
9. Za rano isključivanje uređaja, držite tipku (A) “start/cancel” 3 sekunde.

Savjeti:
Rasporedite komade hrane tako da topli zrak može slobodno strujati između njih.

Uređaj ima programsku memoriju, ako se posuda (6) izvadi tijekom programa, uređaj će stati, nakon zamjene posude (6) nastavlja s radom. Program se također može pauzirati pritiskom na tipku (A) “zvjezdica/poništi” jednom, ponovnim pritiskom nastavit ćete s radom.

Ako vrijeme ili temperatura nisu dovoljni, uvijek možete podesiti vrijeme ili temperaturu pritiskom na gumb za podešavanje vremena/temperature (D), zatim gumb G "+", H "-" za završetak kuhanja hrane.

Preporučljivo je barem jednom tijekom odabranog programa okrenuti ili promiješati proizvode.

!!UPOZORENJE!! Unutrašnjost uređaja je vrlo vruća

Funkcija odgođenog starta:
Nakon odabira odgovarajućeg programa (pogledajte odjeljak o korištenju uređaja), pritisnite tipku (D) "Vrijeme odgode".
Na zaslonu će se pojaviti sat. Pomoću gumba G "+" i H "-" postavite željeno vrijeme odgode od 10 minuta do 24 sata.
Nakon postavljanja vremena, uređaj će se automatski prebaciti na način odgođenog starta nakon 5 sekundi, sat na displeju će početi odbrojavati vrijeme do pokretanja uređaja.
Kako biste prekinuli odbrojavanje vremena, držite tipku (A) “start/cancel” 3 sekunde.

Programi:
Chicken Wings (1): Program za pripremu sirovog pilećeg mesa (pileća krilca)
Uređaj će se automatski grijati na 180˚C 20 minuta.
Ako vrijeme ili temperatura nisu dovoljni, uvijek možete promijeniti vrijeme ili temperaturu pritiskom na gumb za podešavanje vremena/temperature (C), zatim pritisnite gumb (G) ”-“ (H) ”+” za podešavanje temperature i vremena.

Kobasica (2): Program koji se uglavnom koristi za pripremu kobasica.
Uređaj će se automatski grijati na 190˚C 10 minuta
Ako vrijeme ili temperatura nisu dovoljni, uvijek možete promijeniti vrijeme ili temperaturu pritiskom na gumb za podešavanje vremena/temperature (C), zatim pritisnite gumb (G) ”-“ (H) ”+” za podešavanje temperature i vremena.

Pomfrit (3): Program koji se uglavnom koristi za smrznuti pomfrit.
Uređaj će se automatski grijati na 190˚C 13 minuta
Ako vrijeme ili temperatura nisu dovoljni, uvijek možete promijeniti vrijeme ili temperaturu pritiskom na gumb za podešavanje vremena/temperature (C), zatim pritisnite gumb (G) ”-“ (H) ”+” za podešavanje temperature i vremena.

Kolač od jaja (4): Program koji se uglavnom koristi za pripremu mini kolača od jaja
Uređaj će se automatski grijati na 180˚C 10 minuta
Ako vrijeme ili temperatura nisu dovoljni, uvijek možete promijeniti vrijeme ili temperaturu pritiskom na gumb za podešavanje vremena/temperature (C), zatim pritisnite gumb (G) ”-“ (H) ”+” za podešavanje temperature i vremena.

Pizza (5): Program koji se najčešće koristi za smrznutu pizzu.
Uređaj će se automatski grijati na 180˚C 10 minuta
Ako vrijeme ili temperatura nisu dovoljni, uvijek možete promijeniti vrijeme ili temperaturu pritiskom na gumb za podešavanje vremena/temperature (C), zatim pritisnite gumb (G) ”-“ (H) ”+” za podešavanje temperature i vremena.

Slatki krumpir (6): Program koji se uglavnom koristi za pripremu narezanih slatkih zamjena (slatki krumpir)
Uređaj će se automatski grijati na 190˚C 38 minuta
Ako vrijeme ili temperatura nisu dovoljni, uvijek možete promijeniti vrijeme ili temperaturu pritiskom na gumb za podešavanje vremena/temperature (C), zatim pritisnite gumb (G) ”-“ (H) ”+” za podešavanje temperature i vremena.

Pileći bataci (7): Program za pripremu sirovog pilećeg mesa (pileći bataci)

Uređaj će se automatski grijati na 190˚C 20 minuta
Ako vrijeme ili temperatura nisu dovoljni, uvijek možete promijeniti vrijeme ili temperaturu pritiskom na gumb za podešavanje vremena/temperature (C), zatim pritisnite gumb (G) ”-“ (H) ”+” za podešavanje temperature i vremena.

Škampi (8): Najbolje za male plodove mora kao što su škampi.
Uređaj će se automatski grijati na 170˚C 10 minuta
Ako vrijeme ili temperatura nisu dovoljni, uvijek možete promijeniti vrijeme ili temperaturu pritiskom na gumb za podešavanje vremena/temperature (C), zatim pritisnite gumb (G) ”-“ (H) ”+” za podešavanje temperature i vremena.

Odrezak (9): Ovaj program se uglavnom koristi za deblje komade bijelog ili crvenog mesa.
Uređaj će se automatski grijati na 180˚C 13 minuta
Ako vrijeme ili temperatura nisu dovoljni, uvijek možete promijeniti vrijeme ili temperaturu pritiskom na gumb za podešavanje vremena/temperature (C), zatim pritisnite gumb (G) ”-“ (H) ”+” za podešavanje temperature i vremena.

Riba (10): Program koji se najčešće koristi za smrznutu prerađenu ribu ili svježu ribu.
Uređaj će se automatski grijati na 200˚C 20 minuta
Ako vrijeme ili temperatura nisu dovoljni, uvijek možete promijeniti vrijeme ili temperaturu pritiskom na gumb za podešavanje vremena/temperature (C), zatim pritisnite gumb (G) ”-“ (H) ”+” za podešavanje temperature i vremena.

Kolač (11): Program koji se uglavnom koristi za pečenje kolača i muffina
Uređaj će se automatski grijati na 150˚C 14 minuta
Ako vrijeme ili temperatura nisu dovoljni, uvijek možete promijeniti vrijeme ili temperaturu pritiskom na gumb za podešavanje vremena/temperature (C), zatim pritisnite gumb (G) ”-“ (H) ”+” za podešavanje temperature i vremena.

Kikiriki (12): Program koji se koristi za prženje kikirikija
Uređaj će se automatski grijati na 190˚C 10 minuta
Ako vrijeme ili temperatura nisu dovoljni, uvijek možete promijeniti vrijeme ili temperaturu pritiskom na gumb za podešavanje vremena/temperature (C), zatim pritisnite gumb (G) ”-“ (H) ”+” za podešavanje temperature i vremena.

ČIŠĆENJE UREĐAJA
1. Prije čišćenja aparata isključite ga iz zidne utičnice i pričekajte da se ohladi.
2. Očistite vlažnom pa suhom krpom (ili papirnatim ručnikom).
3. Tvrđe ostatke namažite malom količinom jestivog ulja i nakon nekoliko minuta nježno ih uklonite drvenom kuhačom.
4. Nemojte čistiti grubim, abrazivnim krpama ili spužvama niti koristiti praškove za ribanje jer mogu oštetiti glatku, neljepljivu prevlaku košare i posude.
5. Ne uranjajte uređaj u vodu.

Tehnički podaci:
Kapacitet 5L
Napon: 220-240V ~ 50/60Hz
Nazivna snaga: 1500W
Maksimalna snaga: 2000W
Potrošnja energije u stanju mirovanja: 0,30W

Oprez vruće površine:

	Temperatura dostupnih površina radnog uređaja može biti visoka. Ne dodirujte vruće površine uređaja

Za dobrobit okoliša. Podaci o korištenoj električnoj i elektroničkoj opremi Sukladno čl. 13 sek. 1 i sljed. 2 Zakona od 11. rujna 2015. o otpadnoj električnoj i elektroničkoj opremi, obavještavamo vas o pravilnom postupanju s otpadnom električnom i elektroničkom opremom:

1. Zabranjeno je odlaganje rabljene električne i elektroničke opreme zajedno s ostalim otpadom – to potvrđuje i oznaka u obliku "precrtane kante", što zahtijeva selektivno prikupljanje ove vrste otpada.
2. Električni i elektronički uređaji mogu sadržavati opasne tvari, smjese i komponente koje ispuštanjem u okoliš mogu ozbiljno ugroziti zdravlje i život ljudi i živih organizama. Mogu uzrokovati brojne zdravstvene probleme, poput poremećaja vida, sluha i govora, a mogu oštetiti i bubrege, jetru i srce te izazvati kožne bolesti. Štetne tvari također mogu imati negativan učinak na dišni i reproduktivni sustav te dovesti do raka. Konzumacija biljaka koje rastu na kontaminiranom tlu i proizvoda od njih može rezultirati gore navedenim zdravstvenim učincima.
3. Korištenu električnu i elektroničku opremu treba predati samo ovlaštenim sabirnim mjestima, čiji popis treba biti dostupan na web stranici svakog općinskog ureda.
4. Kućanstva igraju važnu ulogu u doprinosu ponovnoj uporabi i oporabi, uključujući recikliranje, rabljene opreme. Također igra ključnu ulogu u sustavu gospodarenja otpadom za rabljenu električnu i elektroničku opremu zbog mogućnosti izravnog prijenosa na ovlaštena sabirna mjesta i otklanjanja nepoželjnih društvenih navika koje rezultiraju ostavljanjem otpadne opreme na nepredviđenim mjestima.

Osim toga, vratite iskorištenu električnu i elektroničku opremu na mjesto isporuke. Prilikom isporuke opreme namijenjene kućanstvu kupcu, distributer je dužan preuzeti rabljenu opremu iz kućanstva bez naknade na mjestu isporuke te opreme, pod uvjetom da je rabljena oprema iste vrste i da ima iste funkcije kao i isporučena oprema.
Kartonsku ambalažu i polietilenske (PE) vrećice treba odlagati u odgovarajuće spremnike namijenjene selektivnom prikupljanju komunalnog otpada u skladu s njihovim opisom. Ako se u uređaju nalaze baterije, potrebno ih je izvaditi i odnijeti na posebno mjesto za prikupljanje i odlaganje.
Ne bacajte uređaj u gradski otpad!!
Servis Ako želite kupiti rezervne dijelove ili podnijeti bilo kakvu reklamaciju, obratite se izravno prodavaču koji je izdao račun.

Керівництво користувача (UK)

ЗАГАЛЬНІ УМОВИ БЕЗПЕКИ
ВАЖЛИВІ ІНСТРУКЦІЇ З БЕЗПЕКИ ВИКОРИСТАННЯ
ПРОЧИТАЙТЕ УВАЖНО ТА ЗБЕРІГАЙТЕ ДЛЯ ДОВІДКУ В МАЙБУТНЬОМУ

1. Перед використанням пристрою прочитайте інструкцію з експлуатації та дотримуйтесь інструкцій, що містяться в ній. Виробник не несе відповідальності за будь-яку шкоду, спричинену використанням пристрою не за призначенням або неправильною експлуатацією.
2. Прилад призначений лише для домашнього використання. Не використовуйте не за призначенням.
3. Пристрій слід підключати лише до заземленої розетки 220-240 В ~ 50/60 Гц.
Щоб підвищити безпеку експлуатації, не підключайте кілька електричних пристроїв до одного ланцюга

одночасно.
4. Будьте особливо обережні, користуючись пристроєм, коли поруч знаходяться діти. Не дозволяйте дітям або людям, які не знайомі з приладом, грати з ним.
5. ПОПЕРЕДЖЕННЯ: Це обладнання може використовуватися дітьми старше 8 років та особами з обмеженими фізичними, сенсорними чи розумовими здібностями, або особами, які не мають досвіду чи знань про обладнання, якщо вони перебувають під наглядом особи, відповідальної за їх безпеку, або отримали інструкції щодо безпечного використання пристрою та усвідомлюють небезпеки, пов’язані з його використанням. Діти не повинні гратися з обладнанням. Очищення та технічне обслуговування приладу не повинні виконувати діти, якщо вони не старші 8 років, і такі дії виконуються під наглядом.
6. ПОПЕРЕДЖЕННЯ: Не залишайте прилад без нагляду підключеним до мережі.
7. ПОПЕРЕДЖЕННЯ: Ніколи не пересувайте прилад, коли він увімкнений або коли він гарячий.
8. ПОПЕРЕДЖЕННЯ: Температура доступних поверхонь робочого пристрою може бути високою під час роботи обладнання.
9. ПОПЕРЕДЖЕННЯ: Зберігайте пристрій та його кабель у недоступному для дітей віком до 8 років місці.
10. ПОПЕРЕДЖЕННЯ: після використання завжди виймайте вилку з розетки, тримаючи розетку рукою. НЕ тягніть за шнур живлення.
11. ПОПЕРЕДЖЕННЯ: Не використовуйте пристрій поблизу легкозаймистих матеріалів.
12. ПОПЕРЕДЖЕННЯ: Не кладіть картон, папір, пластик або інші легкозаймисті або легкоплавкі предмети в прилад.

13. Не занурюйте кабель, вилку або весь пристрій у воду чи будь-яку іншу рідину. Не піддавайте пристрій впливу погодних умов (дощ, сонце тощо) і не використовуйте його в умовах високої вологості (ванні кімнати, вологі будиночки).
14. Періодично перевіряйте стан шнура живлення. Якщо шнур живлення пошкоджено, обладнання не можна використовувати. Щоб уникнути небезпеки, пошкоджений кабель слід замінити в спеціалізованій майстерні.
15. Не використовуйте прилад із пошкодженим шнуром живлення, якщо він упав чи пошкоджений будь-яким чином, або якщо він не працює належним чином. Не ремонтуйте пристрій самостійно, оскільки це може призвести до ураження електричним струмом. Віднесіть пошкоджений пристрій до відповідного сервісного центру для перевірки або ремонту. Усі ремонти можуть виконуватися лише авторизованими сервісними центрами. Неправильно виконаний ремонт може становити серйозну загрозу для користувача.
16. Розмістіть пристрій на прохолодній, стійкій, рівній поверхні, подалі від гарячих кухонних приладів, таких як: електрична плита, газовий пальник тощо.
17. Шнур живлення не повинен звисати з краю столу або торкатися гарячих поверхонь.
18. Для забезпечення додаткового захисту в електричному ланцюзі доцільно встановити пристрій захисного відключення (УЗО) з номінальним залишковим струмом, що не перевищує 30 мА. З цього приводу слід проконсультуватися з фахівцем-електриком.
19. Якщо необхідно використовувати подовжувач, використовуйте лише модель із заземлюючим контактом, придатним для струму не менше 10 А. Подовжувачі, які не відповідають цій вимозі, можуть перегріватися. Кабель

слід розташовувати так, щоб уникнути його випадкового потягнення або спотикання.
20. Не допускайте намокання моторної частини приладу.
21. Прилад слід розміщувати на рівній жаростійкій поверхні, подалі від легкозаймистих матеріалів (штор, фіранок, шпалер тощо). Щоб забезпечити належну циркуляцію повітря, залиште щонайменше 10 см вільного простору з усіх боків приладу та щонайменше 30 см над ним. Не закривайте вентиляційні отвори пристрою, оскільки це може призвести до перегріву та пошкодження виробу.
22. Не торкайтеся гарячих поверхонь приладу (дверцята, верхня чи нижня стінка чи бічні стінки). Виймаючи гарячі компоненти або торкаючись їх, використовуйте захисні рукавички.
23. Шнур живлення не можна розміщувати над приладом і не повинен торкатися гарячих поверхонь або лежати поблизу них. Не ставте прилад під електричну розетку.
24. Не вставляйте в прилад порції, які займають весь його об’єм, це може призвести до пожежі та руйнування виробу.
25. Після випічки або перед чищенням приладу вийміть шнур живлення з розетки та дайте йому охолонути. Потрібно почекати досить довго, тому що нагрітий прилад дуже повільно остигає.
26. Пристрій слід чистити після кожного використання.
27. Не використовуйте для чищення корпусу агресивні мийні засоби у вигляді емульсій, молочків, паст тощо, оскільки вони, крім іншого, можуть видалити будь-які графічні інформаційні символи, такі як шкали, маркування, попереджувальні знаки тощо.
28. Не використовуйте для чищення металеві мочалки. Зламані шматки дроту можуть стикатися з електричними

частинами, створюючи ризик ураження електричним струмом.
29. Обладнання не призначене для роботи за допомогою зовнішніх таймерів або окремої системи дистанційного керування.
30. Через високу температуру слід бути особливо обережним під час виймання печеної їжі, видалення гарячого жиру чи інших гарячих рідин.
31. Прилад не слід розміщувати під кухонними шафами через підвищення температури та пари.
32. Металеві деталі не можна мити в посудомийних машинах, оскільки агресивні засоби, що використовуються в цих пристроях, спричиняють їх потемніння. частин. Рекомендується мити їх вручну, використовуючи традиційні засоби для миття посуду.
33. Щоб уникнути перегріву пристрою, не накривайте його.
34. Не зберігайте в пристрої нічого, крім його аксесуарів.
35. Не використовуйте пристрій з відкритою ємністю.

УВАГА!
Прилад оснащений функцією відкладеного старту, але використовувати його рекомендується тільки тоді, коли користувач знаходиться вдома, а пристрій знаходиться під наглядом.

Решітка (5) оснащена 4 моторними гумками, які не знімаються, вони стійкі до високих температур.

Опис пристрою:
1. Панель керування
2. Прозоре вікно
3. Вихід повітря
4. Житло
5. Натерти
6. Ручка
7. Шнур живлення
8. Контейнер

Панель управління:
A: Кнопка ввімкнення/вимкнення
B: кнопка вибору функції
C: Кнопки керування температурою/часом
D: Кнопки відкладеного запуску
E: Індикатор роботи вентилятора
F: Відображення температури та часу

G: кнопка «-».
H. Кнопка «+».

програми:
1. Курячі крильця, 2. Сосиски, 3. Картопля фрі, 4. Яєчний пиріг, 5. Піца, 6. Солодка картопля, 7. Курячі ніжки, 8. Креветки, 9. Стейк, 10. Риба, 11. Торт, 12. Арахіс
Перед першим використанням
1. Зніміть упаковку та будь-які наклейки та аксесуари зовні та всередині пристрою.
2. Ретельно очистіть решітку (5) і ємність (8) гарячою водою, невеликою кількістю мийного засобу та губкою, а потім протріть їх чистою м'якою тканиною.
(Не очищуйте прилад абразивними ганчірками чи губками чи використовуйте чистячі порошки, оскільки вони можуть пошкодити гладку антипригарну поверхню решітки та контейнера)
3. Поставте пристрій на стійку горизонтальну поверхню, підключіть шнур живлення, виберіть першу програму (див. розділ «Використання пристрою») для видалення заводських запахів із пристрою.
4. Після завершення програми від'єднайте шнур живлення та повторіть крок 2, щоб очистити його знову після того, як він повністю охолоне.

Не мийте решітку (5) і контейнер (8) у посудомийній машині.

Використання пристрою:
1. Візьміться за ручку (6) і витягніть контейнер (8) разом з решіткою (5) з корпусу (4) і поставте його на стійку поверхню.
2. Решітку (5) можна зняти з контейнера (8)
3. Помістіть попередньо підготовлені продукти на решітку (5), розташовану на дні контейнера (8). Потім вставте контейнер (8) у корпус (4). При наповненні контейнера не перевищуйте рівень MAX, зазначений у ньому.
4. Підключіть закритий пристрій до заземленої розетки.
5. Пристрій увімкнеться та подасть звуковий сигнал. Якщо жодна програма не вибрана, пристрій перейде в режим очікування через 1 хвилину. Щоб знову увімкнути пристрій, натисніть кнопку (A) «Пуск / Скасування».
6. За допомогою кнопки вибору функції (B) «Функція» виберіть потрібну програму (таблиця 1). Після вибору програми ви можете змінити температуру та час, натиснувши кнопку вибору температури/часу (C), а потім кнопки G «+», H «-». Рекомендується додати 3 хвилини до часу приготування страви порівняно з запрограмованим меню, якщо прилад охолоджений.
7.Після вибору відповідної програми пристрій почне працювати автоматично через 4 секунди або після натискання кнопки (A) «старт / скасування». Світиться індикатор роботи вентилятора (E) і світло всередині пристрою (F).
8. Після завершення роботи зумер пролунає 3 рази.
9. Щоб достроково завершити роботу пристрою, утримуйте кнопку (A) «Пуск / Скасування» протягом 3 секунд.

Поради:
Розташуйте шматки їжі так, щоб гаряче повітря вільно проходило між ними.

Пристрій має програмну пам'ять, якщо контейнер (6) вийняти під час програми, пристрій зупиниться, після заміни контейнера (6) продовжить роботу. Програму також можна призупинити, натиснувши кнопку (A) «зірочка/скасувати» один раз, повторне натискання поновить роботу.

Якщо часу або температури недостатньо, ви завжди можете змінити час або температуру, натиснувши кнопку регулювання часу/температури (D), а потім кнопку G «+», H «-», щоб завершити приготування страви.

Під час обраної програми рекомендується хоча б один раз перевернути або перемішати продукти.

!!УВАГА!! Внутрішня частина пристрою дуже гаряча

Функція відкладеного старту:
Після вибору відповідної програми (див. розділ про використання пристрою) натисніть кнопку (D)

«Час затримки».
На дисплеї з'явиться годинник. За допомогою кнопок G «+» і H «-» установіть потрібний час затримки від 10 хвилин до 24 годин.
Після установки часу пристрій автоматично перейде в режим відкладеного запуску через 5 секунд, годинник на дисплеї почне відлік часу до запуску пристрою.
Щоб перервати відлік часу, утримуйте кнопку (A) «Пуск / Скасування» протягом 3 секунд.

програми:
Курячі крильця (1): програма для приготування сирого курячого м'яса (курячих крилець)
Пристрій автоматично нагріється при 180˚C протягом 20 хвилин.
Якщо часу або температури недостатньо, ви завжди можете змінити час або температуру, натиснувши кнопку регулювання часу/температури (C), а потім натисніть кнопку (G) "-" (H) "+", щоб налаштувати температуру та час.

Ковбаса (2): програма, яка в основному використовується для приготування ковбас.
Пристрій автоматично нагріється при 190˚C протягом 10 хвилин
Якщо часу або температури недостатньо, ви завжди можете змінити час або температуру, натиснувши кнопку регулювання часу/температури (C), а потім натисніть кнопку (G) "-" (H) "+", щоб налаштувати температуру та час.

Картопля фрі (3): програма, яка використовується переважно для замороженої картоплі фрі.
Пристрій автоматично нагріється при 190˚C протягом 13 хвилин
Якщо часу або температури недостатньо, ви завжди можете змінити час або температуру, натиснувши кнопку регулювання часу/температури (C), а потім натисніть кнопку (G) "-" (H) "+", щоб налаштувати температуру та час.

Яєчний пиріг (4): Програма, яка в основному використовується для приготування міні яєчних пирогів
Пристрій автоматично нагріється до 180˚C протягом 10 хвилин
Якщо часу або температури недостатньо, ви завжди можете змінити час або температуру, натиснувши кнопку регулювання часу/температури (C), а потім натисніть кнопку (G) "-" (H) "+", щоб налаштувати температуру та час.

Піца (5): програма, яка найчастіше використовується для замороженої піци.
Пристрій автоматично нагріється до 180˚C протягом 10 хвилин
Якщо часу або температури недостатньо, ви завжди можете змінити час або температуру, натиснувши кнопку регулювання часу/температури (C), а потім натисніть кнопку (G) "-" (H) "+", щоб налаштувати температуру та час.

Солодка картопля (6): Програма в основному використовується для приготування нарізаних замінників солодкого (солодка картопля)
Пристрій буде автоматично нагріватися при 190˚C протягом 38 хвилин
Якщо часу або температури недостатньо, ви завжди можете змінити час або температуру, натиснувши кнопку регулювання часу/температури (C), а потім натисніть кнопку (G) "-" (H) "+", щоб налаштувати температуру та час.

Курячі ніжки (7): програма для приготування сирого курячого м'яса (курячих ніжок)
Пристрій автоматично нагріється при 190˚C протягом 20 хвилин
Якщо часу або температури недостатньо, ви завжди можете змінити час або температуру, натиснувши кнопку регулювання часу/температури (C), а потім натисніть кнопку (G) "-" (H) "+", щоб налаштувати температуру та час.

Креветки (8): найкраще підходить для дрібних морепродуктів, таких як креветки.
Пристрій автоматично нагріється при 170˚C протягом 10 хвилин
Якщо часу або температури недостатньо, ви завжди можете змінити час або температуру, натиснувши кнопку регулювання часу/температури (C), а потім натисніть кнопку (G) "-" (H) "+", щоб налаштувати температуру та час.

Стейк (9): Ця програма в основному використовується для більш товстих шматків білого або

червоного м’яса.
Пристрій автоматично нагріється при 180˚C протягом 13 хвилин
Якщо часу або температури недостатньо, ви завжди можете змінити час або температуру, натиснувши кнопку регулювання часу/температури (C), а потім натисніть кнопку (G) ”-“ (H) ”+”, щоб налаштувати температуру та час.

Риба (10): програма, яка найчастіше використовується для замороженої обробленої риби або свіжої риби.
Пристрій автоматично нагріється при 200˚C протягом 20 хвилин
Якщо часу або температури недостатньо, ви завжди можете змінити час або температуру, натиснувши кнопку регулювання часу/температури (C), а потім натисніть кнопку (G) ”-“ (H) ”+”, щоб налаштувати температуру та час.

Торт (11): програма, яка використовується переважно для випікання тортів і кексів
Пристрій автоматично нагріється при 150˚C протягом 14 хвилин
Якщо часу або температури недостатньо, ви завжди можете змінити час або температуру, натиснувши кнопку регулювання часу/температури (C), а потім натисніть кнопку (G) ”-“ (H) ”+”, щоб налаштувати температуру та час.

Арахіс (12): Програма для смаження арахісу
Пристрій автоматично нагріється при 190˚C протягом 10 хвилин
Якщо часу або температури недостатньо, ви завжди можете змінити час або температуру, натиснувши кнопку регулювання часу/температури (C), а потім натисніть кнопку (G) ”-“ (H) ”+”, щоб налаштувати температуру та час.

ОЧИЩЕННЯ ПРИСТРОЮ
1. Перш ніж чистити прилад, вимкніть його з розетки та зачекайте, поки він охолоне.
2. Очистіть вологою, а потім сухою тканиною (або паперовим рушником).
3. Нанесіть невелику кількість кулінарної олії на складніші залишки і через кілька хвилин обережно видаліть їх дерев’яною лопаткою.
4. Не чистіть жорсткими, абразивними ганчірками чи губками та не використовуйте чистячі порошки, оскільки вони можуть пошкодити гладке антипригарне покриття кошика та контейнера.
5. Не занурюйте пристрій у воду.

Технічні дані:
Ємність 5л
Напруга: 220-240 В ~ 50/60 Гц
Номінальна потужність: 1500 Вт
Максимальна потужність: 2000 Вт

Енергоспоживання в режимі очікування: 0,30 Вт

Обережно гаряча поверхня:

	Температура доступних поверхонь працюючого пристрою може бути високою. Не торкайтеся гарячих поверхонь пристрою

Заради довкілля. Інформація про використане електричне та електронне обладнання Відповідно до ст. 13 сек. 1 і розд. 2 Закону від 11 вересня 2015 року про відходи електричного та електронного обладнання, ми інформуємо вас про правильне поводження з відходами електричного та електронного обладнання:
1. Забороняється розміщення використаного електричного та електронного обладнання разом з іншими відходами – це підтверджується маркуванням у вигляді «перекресленої урни», що вимагає вибіркового збору даного виду відходів.
2. Електричні та електронні пристрої можуть містити небезпечні речовини, суміші та компоненти, потрапляння яких у навколишнє середовище може становити серйозну загрозу здоров'ю та життю людей і живих організмів. Вони можуть спричинити численні проблеми зі здоров'ям, такі як порушення зору, слуху та мови, а також можуть пошкодити нирки, печінку та серце, а також викликати захворювання шкіри. Шкідливі речовини також можуть мати негативний вплив на дихальну та репродуктивну системи та призводити до раку. Споживання рослин, що ростуть на забруднених ґрунтах, і продуктів, виготовлених з них, може призвести до вищезазначених наслідків для здоров'я.
3. Використане електричне та електронне обладнання слід здавати лише до авторизованих пунктів збору, перелік яких має бути доступний на веб-сайті кожного муніципального офісу.
4. Домогосподарства відіграють важливу роль у сприянні повторному використанню та відновленню, включаючи переробку, використаного обладнання. Він також відіграє ключову роль у системі утилізації відходів використаного електричного та електронного обладнання завдяки можливості прямої передачі до авторизованих пунктів збору та усунення небажаних соціальних звичок, які призводять до залишення відпрацьованого обладнання в невідповідних місцях.
Крім того, повертайте використане електричне та електронне обладнання до місця доставки. При доставці покупцеві обладнання, призначеного для домогосподарств, дистриб'ютор зобов'язаний безкоштовно прийняти назад використане обладнання з домогосподарств за місцем поставки такого обладнання за умови, що вживане обладнання є того самого типу та виконує ті ж функції, що й поставлене обладнання.
Картонну упаковку та поліетиленові (ПЕ) пакети необхідно викидати у відповідні контейнери, призначені для вибіркового збору побутових відходів згідно з їх описом. Якщо в пристрої є батареї, їх необхідно вийняти та віддати в окремий пункт збору та утилізації.
Не викидайте пристрій разом із побутовими відходами!!
Сервіс Якщо ви бажаєте придбати запчастини або висунути претензії, зв'яжіться безпосередньо з продавцем, який видав чек.

Упутство за употребу (SR)

ОПШТИ УСЛОВИ БЕЗБЕДНОСТИ
ВАЖНА БЕЗБЕДНОСНА УПУТСТВА ЗА УПОТРЕБУ
ПАЖЉИВО ПРОЧИТАЈТЕ И ЗАЧУВАЈТЕ ЗА БУДУЋЕ РЕФЕРЕНЦЕ

1. Пре употребе уређаја, прочитајте упутство за употребу и следите упутства садржана у њему. Произвођач није одговоран за било какву штету проузроковану употребом уређаја супротно његовој намени или неправилним радом.
2. Апарат је само за кућну употребу. Не користите у друге сврхе осим за његову намену.
3. Уређај мора бити прикључен само на уземљену утичницу 220-240В ~ 50/60 Хз.
Да бисте повећали сигурност у раду, немојте истовремено повезивати више електричних уређаја на једно коло.

4. Будите посебно опрезни када користите уређај када су деца у близини. Не дозволите деци или људима који нису упознати са уређајем да се играју њиме.
5. УПОЗОРЕЊЕ: Ову опрему могу користити деца старија од 8 година и особе са ограниченим физичким, сензорним или менталним способностима, или особе које немају искуства или знања о опреми, ако су под надзором особе одговорне за њихову безбедност или су им дата упутства о томе како да безбедно користе уређај и свесни су опасности које су повезане са његовом употребом. Деца не би требало да се играју са опремом. Чишћење и одржавање уређаја не би требало да обављају деца осим ако нису старија од 8 година и такве активности се обављају под надзором.
6. УПОЗОРЕЊЕ: Не остављајте уређај укључен у струју без надзора.
7. УПОЗОРЕЊЕ: Никада не померајте уређај док је укључен или када је врућ.
8. УПОЗОРЕЊЕ: Температура приступачних површина уређаја за управљање може бити висока када опрема ради.
9. УПОЗОРЕЊЕ: Држите уређај и његов кабл ван домашаја деце млађе од 8 година.
10. УПОЗОРЕЊЕ: Увек извуците утикач из утичнице након употребе држећи утичницу руком. НЕ вуците кабл за напајање.
11. УПОЗОРЕЊЕ: Не користите уређај у близини запаљивих материјала.
12. УПОЗОРЕЊЕ: Не стављајте картон, папир, пластику или друге запаљиве или топљиве предмете у апарат.
13. Не урањајте кабл, утикач или цео уређај у воду или било коју другу течност. Не излажите уређај временским условима (киша, сунце, итд.) нити га користите у

условима високе влажности (купатила, влажне кампове).
14. Повремено проверавајте стање кабла за напајање. Ако је кабл за напајање оштећен, опрема се не сме користити. Оштећени кабл треба заменити у специјализованој радионици како би се избегла опасност.
15. Немојте користити уређај са оштећеним каблом за напајање, или ако је пао или оштећен на било који начин, или не ради исправно. Немојте сами поправљати уређај јер то може довести до струјног удара. Однесите оштећени уређај у одговарајући сервисни центар на преглед или поправку. Све поправке смеју да обављају само овлашћени сервиси. Неправилно обављена поправка може представљати озбиљан ризик за корисника.
16. Поставите уређај на хладну, стабилну, равну површину, даље од врућих кухињских апарата као што су: електрични шпорет, гасни горионик итд.
17. Кабл за напајање не сме да виси преко ивице стола или да додирује вруће површине.
18. Да би се обезбедила додатна заштита, препоручљиво је да се у електрично коло угради заштитни уређај (РЦД) са називном резидуалном струјом која не прелази 30 мА. У вези с тим, требало би да се обратите специјалистичком електричару.
19. Ако је неопходно да користите продужни кабл, користите само модел са уземљењем погодним за струју од најмање 10 А. Продужни каблови који не испуњавају овај захтев могу се прегрејати. Кабл треба поставити тако да се избегне случајно повлачење или саплитање о њега.
20. Не дозволите да се моторни део уређаја покваси.
21. Апарат треба поставити на равну површину отпорну на топлоту, даље од запаљивих материјала (завесе, завесе, тапете, итд.). Да бисте обезбедили правилну

циркулацију ваздуха, оставите најмање 10 цм слободног простора са свих страна уређаја и најмање 30 цм изнад њега. Не покривајте вентилационе отворе уређаја јер то може да изазове прегревање и оштећење производа.
22. Не додирујте вруће површине уређаја (врата, горњи или доњи зид или бочне зидове). Користите заштитне рукавице када уклањате или додирујете вруће компоненте.
23. Кабл за напајање не сме да се поставља изнад уређаја и не сме да додирује или лежи близу врућих површина. Не стављајте уређај испод електричне утичнице.
24. Не стављајте делове у апарат који заузимају целу запремину, јер то може изазвати пожар и уништење производа.
25. Након печења или пре чишћења апарата, извуците кабл за напајање из утичнице и оставите да се охлади. Морате чекати довољно дуго јер се загрејани уређај веома споро хлади.
26. Уређај треба очистити након сваке употребе.
27. За чишћење кућишта немојте користити агресивне детерџенте у облику емулзија, млека, паста итд., јер они могу, између осталог, да уклоне било какве графичке информативне симболе као што су ваге, ознаке, знакови упозорења итд.
28. Немојте користити металне чистаче за чишћење. Поломљени комади жице могу доћи у контакт са електричним деловима, стварајући ризик од струјног удара.
29. Опрема није намењена за управљање коришћењем екстерних временских прекидача или одвојеног система даљинског управљања.
30. Због високе температуре посебно треба бити опрезан

при вађењу печених намирница, уклањању вруће масти или других врућих течности.
31. Апарат не треба стављати испод кухињских ормарића због све веће топлоте и паре.
32. Металне делове не треба прати у машинама за прање судова, јер агресивни агенси који се користе у овим уређајима изазивају њихово потамњење. делови. Препоручује се да их перете ручно, користећи традиционалне течности за прање судова.
33. Да бисте избегли прегревање уређаја, немојте га покривати.
34. Не складиштите ништа у уређај осим његових додатака.
35. Немојте користити уређај са отвореним контејнером.

ПАЖЊА!
Уређај је опремљен функцијом одложеног старта, али се препоручује да се користи само када је корисник код куће и када је уређај под надзором.

Решетка (5) је опремљена са 4 моторне гумене траке које се не скидају, отпорне су на високе температуре.

Опис уређаја:
1. Контролна табла
2. Транспарентни прозор
3. Излаз ваздуха
4. Становање
5. Нарендајте
6. Дршка
7. Кабл за напајање
8. Контејнер

Контролна табла:
О: Дугме за укључивање/искључивање
Б: Дугме за избор функције
Ц: Дугмад за контролу температуре/времена
Д: Дугмад за одложено покретање
Е: Индикатор рада вентилатора
Ф: Приказ температуре и времена
Г: дугме "-".
Х. Дугме "+".

Програми:
1. Пилећа крилца, 2. Кобасица, 3. Помфрит, 4. Торта од јаја, 5. Пица, 6. Слатки кромпир, 7. Пилеће ногице, 8. Шкампи, 9. Бифтек, 10. Риба, 11. Торта, 12. Кикирики
Пре прве употребе

1. Уклоните паковање и све налепнице и прибор са спољашње и унутрашње стране уређаја.
2. Темељно очистите решетку (5) и посуду (8) топлом водом, малом количином течности за прање посуђа и сунђером, а затим их обришите чистом, меком крпом.
(Не чистите уређај абразивним крпама или сунђерима, нити користите прашкове за чишћење, јер они могу оштетити глатку површину решетке и посуде која се не лепи)
3. Поставите уређај на стабилну, хоризонталну површину, повежите кабл за напајање, изаберите први програм (погледајте одељак Коришћење уређаја) да бисте уклонили фабричке мирисе из уређаја.
4. Када се програм заврши, извуците кабл за напајање и поновите корак 2 да бисте га поново очистили након што се потпуно охлади.

Не перите решетку (5) и посуду (8) у машини за прање судова.

Употреба уређаја:
1. Држите ручку (6) и извуците посуду (8) заједно са решетком (5) из кућишта (4) и поставите је на стабилну површину.
2. Решетка (5) се може извадити из посуде (8)
3. Претходно припремљене производе ставите на сталак (5) који се налази на дну посуде (8). Затим убаците посуду (8) у кућиште (4). Када пуните контејнер, немојте прекорачити МАКС ниво који је у њему наведен.
4. Прикључите затворени уређај на уземљену електричну утичницу.
5. Уређај ће се укључити и емитовати звучни аларм. Ако ниједан програм није изабран, уређај ће прећи у режим приправности након 1 минута. Да бисте поново укључили уређај, притисните дугме (А) „покрени/откажи“.
6. Користећи дугме за избор функције (Б) „Функција“, изаберите жељени програм (табела 1). Када је програм изабран, можете променити температуру и време притиском на дугме за избор контроле температуре/времена (Ц), а затим на дугмад Г "+", Х "-". Препоручљиво је додати 3 минута на време кувања, у поређењу са програмираним менијем, ако је апарат хладан.
7.Након одабира одговарајућег програма, уређај ће аутоматски почети да ради након 4 секунде или након притиска на дугме (А) „старт/откажи“. Светло индикатора рада вентилатора (Е) и (Ф) светло унутар уређаја ће се упалити.
8. Када се посао заврши, зујалица ће се огласити 3 пута.
9. Да бисте раније прекинули рад уређаја, држите дугме (А) „старт/откажи“ 3 секунде.

Савети:
Поставите комаде хране тако да врућ ваздух може слободно да струји између њих.

Уређај има програмску меморију, ако се контејнер (6) уклони током програма, уређај ће стати, а након замене контејнера (6) ће наставити са радом. Програм се такође може паузирати притиском на дугме (А) „звезда/откажи“ једном, поновним притиском ће се наставити рад.

Ако време или температура нису довољни, увек можете подесити време или температуру тако што ћете притиснути дугме за подешавање времена/температуре (Д), затим дугме Г „+“, Х „-“ да бисте завршили кување.

Препоручује се да се производи најмање једном окрећу или мешају током изабраног програма.

!!ВАРНИНГ!! Унутрашњост уређаја је веома врућа

Функција одложеног старта:
Након што изаберете одговарајући програм (погледајте одељак о коришћењу уређаја), притисните дугме (Д) „Време одлагања“.
На дисплеју ће се појавити сат. Користите дугмад Г "+" и Х "-" да подесите жељено време одлагања од 10 минута до 24 сата.
Након подешавања времена, уређај ће се аутоматски пребацити у режим одложеног старта након 5 секунди, сат на дисплеју ће почети да одбројава време док се уређај не покрене.
Да бисте прекинули одбројавање времена, држите притиснуто (А) дугме „покрени/откажи“ 3 секунде.

Програми:
Пилећа крилца (1): Програм који се користи за припрему сировог пилећег меса (пилећа крилца)
Уређај ће се аутоматски загревати на 180˚Ц 20 минута.
Ако време или температура нису довољни, увек можете променити време или температуру притиском на дугме за подешавање времена/температуре (Ц), а затим притисните дугме (Г) ”-“ (Х) ”+” да бисте подесили температуру и време.

Кобасица (2): Програм се углавном користи за припрему кобасица.
Уређај ће се аутоматски загревати на 190˚Ц 10 минута
Ако време или температура нису довољни, увек можете променити време или температуру притиском на дугме за подешавање времена/температуре (Ц), а затим притисните дугме (Г) ”-“ (Х) ”+” да бисте подесили температуру и време.

Помфрит (3): Програм који се користи углавном за замрзнути помфрит.
Уређај ће се аутоматски загревати на 190˚Ц 13 минута
Ако време или температура нису довољни, увек можете променити време или температуру притиском на дугме за подешавање времена/температуре (Ц), а затим притисните дугме (Г) ”-“ (Х) ”+” да бисте подесили температуру и време.

Тарт са јајима (4): Програм се углавном користи за припрему мини колача од јаја
Уређај ће се аутоматски загревати на 180˚Ц 10 минута
Ако време или температура нису довољни, увек можете променити време или температуру притиском на дугме за подешавање времена/температуре (Ц), а затим притисните дугме (Г) ”-“ (Х) ”+” да бисте подесили температуру и време.

Пица (5): Програм који се најчешће користи за смрзнуту пицу.
Уређај ће се аутоматски загревати на 180˚Ц 10 минута
Ако време или температура нису довољни, увек можете променити време или температуру притиском на дугме за подешавање времена/температуре (Ц), а затим притисните дугме (Г) ”-“ (Х) ”+” да бисте подесили температуру и време.

Слатки кромпир (6): Програм који се углавном користи за припрему исечених замена за слатки кромпир (слатки кромпир)
Уређај ће се аутоматски загревати на 190˚Ц 38 минута
Ако време или температура нису довољни, увек можете променити време или температуру притиском на дугме за подешавање времена/температуре (Ц), а затим притисните дугме (Г) ”-“ (Х) ”+” да бисте подесили температуру и време.

Пилеће ногице (7): Програм који се користи за припрему сировог пилећег меса (пилећих кракова)
Уређај ће се аутоматски загревати на 190˚Ц 20 минута
Ако време или температура нису довољни, увек можете променити време или температуру притиском на дугме за подешавање времена/температуре (Ц), а затим притисните дугме (Г) ”-“ (Х) ”+” да бисте подесили температуру и време.

Шкампи (8): Најбоље за мале морске плодове попут шкампа.
Уређај ће се аутоматски загревати на 170˚Ц 10 минута
Ако време или температура нису довољни, увек можете променити време или температуру притиском на дугме за подешавање времена/температуре (Ц), а затим притисните дугме (Г) ”-“ (Х) ”+” да бисте подесили температуру и време.

Одрезак (9): Овај програм се углавном користи за дебље резове белог или црвеног меса.
Уређај ће се аутоматски загревати на 180˚Ц 13 минута
Ако време или температура нису довољни, увек можете променити време или температуру притиском на дугме за подешавање времена/температуре (Ц), а затим притисните дугме (Г) ”-“ (Х) ”+” да бисте подесили температуру и време.

Риба (10): Програм који се најчешће користи за замрзнуту прерађену рибу или свежу рибу.
Уређај ће се аутоматски загревати на 200˚Ц 20 минута

Ако време или температура нису довољни, увек можете променити време или температуру притиском на дугме за подешавање времена/температуре (Ц), а затим притисните дугме (Г) ”-“ (Х) ”+” да бисте подесили температуру и време.

Торта (11): Програм се користи углавном за печење колача и мафина
Уређај ће се аутоматски загревати на 150˚Ц 14 минута
Ако време или температура нису довољни, увек можете променити време или температуру притиском на дугме за подешавање времена/температуре (Ц), а затим притисните дугме (Г) ”-“ (Х) ”+” да бисте подесили температуру и време.

Кикирики (12): Програм који се користи за печење кикирикија
Уређај ће се аутоматски загревати на 190˚Ц 10 минута
Ако време или температура нису довољни, увек можете променити време или температуру притиском на дугме за подешавање времена/температуре (Ц), а затим притисните дугме (Г) ”-“ (Х) ”+” да бисте подесили температуру и време.

ЧИШЋЕЊЕ УРЕЂАЈА
1. Пре чишћења апарата, искључите га из зидне утичнице и сачекајте док се не охлади.
2. Очистите влажном крпом, а затим сувом (или папирним убрусом).
3. Тврђе остатке нанесите мало уља за кување и након неколико минута лагано их уклоните дрвеном лопатицом.
4. Немојте чистити грубим, абразивним крпама или сунђерима нити користити прашкове за рибање јер они могу оштетити глатки, нелепљиви премаз корпе и контејнера.
5. Не урањајте уређај у воду.

Технички подаци:
Капацитет 5Л
Напон: 220-240В ~ 50/60Хз
Називна снага: 1500В
Максимална снага: 2000В
Потрошња енергије у режиму мировања: 0,30В

Опрез, врућа површина:

Температура доступних површина уређаја за рад може бити висока. Не додирујте вруће површине уређаја

Због животне средине. Подаци о коришћеној електричној и електронској опреми Сходно чл. 13 сец. 1 и сек. 2 Закона од 11. септембра 2015. о отпаду електричне и електронске опреме, обавештавамо вас о правилном поступању са отпадном електричном и електронском опремом:
1. Забрањено је одлагање коришћене електричне и електронске опреме заједно са другим отпадом – то потврђује и ознака у виду „прецртане канте“, која захтева селективно прикупљање ове врсте отпада.
2. Електрични и електронски уређаји могу садржати опасне материје, смеше и компоненте које, ако се испусте у животну средину, могу представљати озбиљну претњу по здравље и живот људи и живих организама. Могу да изазову бројне здравствене проблеме, попут поремећаја вида, слуха и говора, а могу и да оштете бубреге, јетру и срце, као и да изазову кожна обољења. Штетне супстанце такође могу негативно утицати на респираторни и репродуктивни систем и довести до рака. Конзумација биљака које расту на контаминираном земљишту и производа од њих може довести до горе наведених здравствених ефеката.
3. Коришћена електрична и електронска опрема треба да се испоручује само на овлашћене сабирне тачке, чија листа треба да буде доступна на веб страници сваке општинске канцеларије.
4. Домаћинства играју важну улогу у доприносу поновној употреби и опоравку, укључујући рециклажу, коришћене опреме. Такође игра кључну улогу у систему управљања отпадом за коришћену електричну и електронску опрему због могућности директног преноса на овлашћена сабирна места и елиминисања непожељних друштвених навика које резултирају остављањем отпадне опреме на ненаменским местима.
Поред тога, вратите коришћену електричну и електронску опрему на место испоруке. Приликом испоруке опреме намењене за домаћинство наручиоцу, дистрибутер је дужан да бесплатно преузме коришћену опрему из домаћинстава на месту испоруке те опреме, под условом да је коришћена опрема исте врсте и да обавља исте функције као испоручена опрема.
Картонску амбалажу и полиетиленске (ПЕ) кесе одложити у одговарајуће контејнере намењене за селективно сакупљање комуналног отпада у складу са њиховим описом. Ако у уређају постоје батерије, оне се морају уклонити и

однети на посебно место за прикупљање и одлагање.
Не бацајте уређај у комунални отпад!!
Сервис Ако желите да купите резервне делове или да уложите рекламацију, обратите се директно продавцу који је издао рачун.

دل يل الم سد تخدم (RA)

شروط السلامة العامة
تعليمات السلامة الهامة للاستخدام
اقرأ بعناية واحتفظ به للرجوع إليه في المستقبل

1. قبل استخدام الجهاز، اقرأ تعليمات التشغيل واتبع الإرشادات الواردة فيه. لا يتحمل المصنع مسؤولية أي ضرر يحدث نتيجة استخدام الجهاز خلافًا للاستخدام المقصود منه أو بسبب التشغيل غير السليم.
2. هذا الجهاز مخصص للاستخدام المنزلي فقط. لا تستخدمه لأغراض أخرى غير الغرض المخصص له.
3. يجب توصيل الجهاز بمقبس أرضي 220-240 فولت ~ 60/50 هرتز فقط. من أجل زيادة السلامة التشغيلية، لا تقم بتوصيل أجهزة كهربائية متعددة بدائرة واحدة في نفس الوقت.
4. توخى الحذر بشكل خاص عند استخدام الجهاز عندما يكون الأطفال بالقرب منه. لا تسمح للأطفال أو الأشخاص غير المألوفين بالجهاز باللعب به.
5. تحذير: يمكن استخدام هذا الجهاز من قبل الأطفال الذين تزيد أعمارهم عن 8 سنوات والأشخاص ذوي القدرات البدنية أو الحسية أو العقلية المحدودة، أو الأشخاص الذين ليس لديهم خبرة أو معرفة بالجهاز، إذا كانوا تحت إشراف شخص مسؤول عن سلامتهم أو تم إعطاؤهم تعليمات حول كيفية استخدام الجهاز بأمان وهم على دراية بالمخاطر المرتبطة باستخدامه. لا ينبغي للأطفال اللعب بالمعدات. لا يجوز للأطفال القيام بتنظيف الجهاز وصيانته إلا إذا كانوا أكبر من 8 سنوات ويتم تنفيذ هذه الأنشطة تحت الإشراف.
6. تحذير: لا تترك الجهاز موصولاً بالكهرباء دون مراقبة.
7. تحذير: لا تحرك الجهاز أبدًا أثناء تشغيله أو عندما يكون ساخنًا.
8. تحذير: قد تكون درجة حرارة الأسطح التي يمكن الوصول إليها من جهاز التشغيل مرتفعة أثناء تشغيل الجهاز.
9. تحذير: احفظ الجهاز والكابل الخاص به بعيدًا عن متناول الأطفال الذين تقل

أعمارهم عن 8 سنوات.
10. تحذير: قم دائمًا بإزالة القابس من مقبس الطاقة بعد الاستخدام عن طريق الإمساك بالمقبس بيدك. لا تسحب سلك الطاقة.
11. تحذير: لا تستخدم الجهاز بالقرب من المواد القابلة للاشتعال.
12. تحذير: لا تضع الورق المقوى أو الورق أو البلاستيك أو أي مواد قابلة للاشتعال أو الانصهار داخل الجهاز.
13. لا تغمر الكابل أو القابس أو الجهاز بالكامل في الماء أو أي سائل آخر. لا تعرض الجهاز لظروف الطقس (المطر، الشمس، الخ) أو تستخدمه في ظروف الرطوبة العالية (الحمامات، بيوت التخييم الرطبة).
14. قم بفحص حالة سلك الطاقة بشكل دوري. في حالة تلف سلك الطاقة، لا يجوز استخدام الجهاز. يجب استبدال الكابل التالف بواسطة متجر إصلاح متخصص لتجنب الخطر.
15. لا تقم بتشغيل الجهاز إذا كان سلك الطاقة تالفًا، أو إذا سقط الجهاز أو تعرض للتلف بأي شكل من الأشكال، أو إذا كان لا يعمل بشكل صحيح. لا تقم بإصلاح الجهاز بنفسك لأن هذا قد يؤدي إلى تعرضك لصدمة كهربائية. قم بأخذ الجهاز التالف إلى مركز الخدمة المناسب للفحص أو الإصلاح. لا يجوز إجراء كافة الإصلاحات إلا عن طريق نقاط الخدمة المعتمدة. قد يشكل الإصلاح الذي تم إجراؤه بشكل غير صحيح خطرًا جسيمًا على المستخدم.
16. ضع الجهاز على سطح بارد وثابت ومستوٍ، بعيدًا عن أجهزة المطبخ الساخنة مثل: الموقد الكهربائي، وموقد الغاز، وما إلى ذلك.
17. يجب ألا يتدلى سلك الطاقة فوق حافة الطاولة أو يلامس الأسطح الساخنة.
18. لتوفير الحماية الإضافية، يُنصح بتثبيت جهاز التيار المتبقي (RCD) في الدائرة الكهربائية بتيار متبقي مُقدر لا يتجاوز 30 مللي أمبير. وفي هذا الصدد، ينبغي عليك استشارة كهربائي متخصص.
19. إذا كان من الضروري استخدام سلك تمديد، استخدم فقط طرازًا مزودًا بدبوس تأريض مناسب لتيار لا يقل عن 10 أمبير. قد تسخن أسلاك التمديد التي لا تلبي هذا الشرط. يجب وضع الكابل بطريقة تمنع سحبه أو التعثر به عن طريق الخطأ.
20. لا تسمح لجزء المحرك من الجهاز أن يتعرض للبلل.
21. يجب وضع الجهاز على سطح مستوٍ ومقاوم للحرارة، بعيدًا عن المواد القابلة للاشتعال (الستائر، والستائر، وورق الحائط، وما إلى ذلك). لضمان دوران الهواء بشكل صحيح، اترك مساحة خالية لا تقل عن 10 سم على جميع جوانب الجهاز ولا تقل عن 30 سم فوقه. لا تقم بتغطية فتحات التهوية الخاصة بالجهاز لأن ذلك قد يؤدي إلى ارتفاع درجة حرارته وتلف المنتج.

22. لا تلمس الأسطح الساخنة للجهاز (الباب، أو الجدار العلوي أو السفلي، أو الجدران الجانبية). استخدم القفازات الواقية عند إزالة أي مكونات ساخنة أو لمسها.
23. يجب عدم وضع سلك الطاقة فوق الجهاز ويجب عدم ملامسته أو وضعه بالقرب من الأسطح الساخنة. لا تضع الجهاز تحت المقبس الكهربائي.
24. لا تقم بإدخال أجزاء داخل الجهاز تشغل كامل حجمه، حيث قد يؤدي ذلك إلى نشوب حريق وتدمير المنتج.
25. بعد الخبز أو قبل تنظيف الجهاز، افصل سلك الطاقة من المقبس واتركه ليبرد. يجب عليك الانتظار لفترة طويلة بما فيه الكفاية لأن الجهاز الساخن يبرد ببطء شديد.
26. ينبغي تنظيف الجهاز بعد كل استخدام.
27. لا تستخدم المنظفات القوية على شكل مستحلبات أو حليب أو معاجين أو ما شابه ذلك لتنظيف الهيكل، لأنها قد تؤدي، من بين أمور أخرى، إلى إزالة أي رموز معلوماتية رسومية مثل المقاييس والعلامات وعلامات التحذير وما إلى ذلك.
28. لا تستخدم الإسفنجات المعدنية للتنظيف. قد تتلامس قطع الأسلاك المكسورة مع الأجزاء الكهربائية، مما يخلق خطر التعرض لصدمة كهربائية.
29. لا يُقصد تشغيل الجهاز باستخدام مفاتيح زمنية خارجية أو نظام تحكم عن بعد منفصل.
30. نظرًا لارتفاع درجة الحرارة، يجب توخي الحذر بشكل خاص عند إزالة الأطعمة المخبوزة أو إزالة الدهون الساخنة أو السوائل الساخنة الأخرى.
31. لا ينبغي وضع الجهاز تحت خزائن المطبخ بسبب ارتفاع الحرارة والبخار.
32. لا ينبغي غسل الأجزاء المعدنية في غسالة الأطباق، لأن المواد العدوانية المستخدمة في هذه الأجهزة تسبب اسمرارها. أجزاء. من المستحسن غسلها يدويًا باستخدام سوائل غسيل الأطباق التقليدية.
33. لتجنب ارتفاع درجة حرارة الجهاز، لا تقم بتغطية الجهاز.
34. لا تقم بتخزين أي شيء في الجهاز غير ملحقاته.
35. لا تستخدم الجهاز إذا كان الحاوية مفتوحة.

انتباه!
تم تجهيز الجهاز بوظيفة البدء المتأخر، ولكن يوصى باستخدامه فقط عندما يكون المستخدم في المنزل والجهاز تحت الإشراف.

الشبكة (5) مزودة بأربعة أشرطة مطاطية للمحرك والتي لا يجب إزالتها، وهي مقاومة لدرجات الحرارة العالية.

وصف الجهاز:
1. لوحة التحكم
2. نافذة شفافة
3. مخرج الهواء
4. الإسكان
5. ابشر
6. مقبض
7. سلك الطاقة

8. الحاوية

لوحة التحكم:
أ: زر التشغيل/الإيقاف
ب: زر اختيار الوظيفة
ج: أزرار التحكم في درجة الحرارة/الوقت
د: أزرار البدء المؤجل
هـ: مؤشر تشغيل المروحة
F: عرض درجة الحرارة والوقت
G: زر "-"
زر "+"

البرامج:
1. أجنحة دجاج، 2. سجق، 3. بطاطس مقلية، 4. فطيرة بيض، 5. بيتزا، 6. بطاطا حلوة، 7. أفخاذ دجاج، 8. روبيان، 9. شريحة لحم، 10. سمك، 11. كعكة، 12. فول سوداني
قبل الاستخدام الأول
1. قم بإزالة العبوة والملصقات والملحقات من الخارج والداخل للجهاز.
2. قم بتنظيف الشبكة (5) والحاوية (8) جيدًا بالماء الساخن، وكمية صغيرة من سائل غسيل الأطباق، وإسفنجة، ثم امسحهما بقطعة قماش ناعمة ونظيفة. (لا تقم بتنظيف الجهاز باستخدام قطعة قماش أو إسفنجة كاشطة، أو استخدام مساحيق التنظيف، حيث قد يؤدي ذلك إلى إتلاف السطح الأملس غير اللاصق للشبكة والحاوية)
3. ضع الجهاز على سطح أفقي ثابت، وقم بتوصيل سلك الطاقة، ثم حدد البرنامج الأول (راجع قسم استخدام الجهاز) لإزالة روائح المصنع من الجهاز.
4. بمجرد اكتمال البرنامج، افصل سلك الطاقة وكرر الخطوة 2 لتنظيفه مرة أخرى بعد أن يبرد تمامًا.

لا تغسل الشبكة (5) والحاوية (8) في غسالة الأطباق.

استخدام الجهاز:
1. امسك المقبض (6) واسحب الحاوية (8) مع الشبكة (5) خارج الهيكل (4) وضعها على سطح مستقر.
2. يمكن إزالة الشبكة (5) من الحاوية (8)
3. ضع المنتجات المحضرة مسبقًا على الرف (5) الموجود في أسفل الحاوية (8). ثم أدخل الحاوية (8) داخل الغطاء (4). عند ملء الحاوية، لا تتجاوز مستوى الحد الأقصى المشار إليه بداخلها.
4. قم بتوصيل الجهاز المغلق بمقبس التيار الكهربائي الأرضي.
5. سيتم تشغيل الجهاز وإصدار إنذار صوتي. إذا لم يتم تحديد أي برنامج، فسوف ينتقل الجهاز إلى وضع الاستعداد بعد دقيقة واحدة. لتشغيل الجهاز مرة أخرى، اضغط على زر (أ) "بدء/إلغاء".
6. باستخدام زر اختيار الوظيفة (B) "الوظيفة"، حدد البرنامج المطلوب (الجدول 1). بمجرد تحديد البرنامج، يمكنك تغيير درجة الحرارة والوقت بالضغط على زر التحكم في درجة الحرارة/الوقت (C)، ثم الأزرار "+" G، H "-". من المستحسن إضافة 3 دقائق إلى وقت تحضير الطعام، مقارنة بالقائمة المبرمجة، إذا كان الجهاز باردًا.
7. بعد اختيار البرنامج المناسب، سيبدأ الجهاز بالعمل تلقائيًا بعد 4 ثوانٍ أو بعد الضغط على زر (أ) "بدء / إلغاء". سيضيء مؤشر تشغيل المروحة (E) والضوء (F) الموجود داخل الجهاز.
8. عند الانتهاء من العمل، سوف يصدر صوت الجرس 3 مرات.
9. لإنهاء تشغيل الجهاز مبكرًا، اضغط باستمرار على زر (A) "بدء/إلغاء" لمدة 3 ثوانٍ.

نصائح:
قم بترتيب قطع الطعام بحيث يتدفق الهواء الساخن بحرية بينها.

يحتوي الجهاز على ذاكرة برنامج، إذا تمت إزالة الحاوية (6) أثناء البرنامج، سيتوقف الجهاز، وبعد استبدال الحاوية (6) سيستمر في العمل. يمكن أيضًا إيقاف البرنامج مؤقتًا بالضغط على زر (A) "النجمة/الإلغاء" مرة واحدة، والضغط عليه مرة أخرى سيستأنف التشغيل.

إذا لم يكن الوقت أو درجة الحرارة كافيين، يمكنك دائمًا ضبط الوقت أو درجة الحرارة بالضغط على زر ضبط الوقت/درجة الحرارة (D)، ثم الزر G "+"، H "-" لإنهاء طهي الطعام.

من المستحسن قلب أو تحريك المنتجات مرة واحدة على الأقل أثناء البرنامج المحدد.

!!تحذير!! الجزء الداخلي من الجهاز ساخن جدًا

وظيفة البدء المتأخر:
بعد تحديد البرنامج المناسب (راجع قسم استخدام الجهاز)، اضغط على زر (D) "وقت التأخير".
ستظهر الساعة على الشاشة. استخدم الأزرار G "+" و H "-" لتعيين وقت التأخير المطلوب من 10 دقائق إلى 24 ساعة.
بعد ضبط الوقت، سيتحول الجهاز تلقائيًا إلى وضع البدء المتأخر بعد 5 ثوانٍ، وستبدأ الساعة الموجودة على الشاشة في العد التنازلي للوقت حتى يبدأ

تشغيل الجهاز.
لمقاطعة العد التنازلي للوقت، اضغط باستمرار على زر (A) "بدء/إلغاء" لمدة 3 ثوانٍ.

البرامج:
أجنحة الدجاج (1): البرنامج المستخدم لتحضير لحم الدجاج النيء (أجنحة الدجاج)
سيتم تسخين الجهاز تلقائيًا على درجة حرارة 180 درجة مئوية لمدة 20 دقيقة.
إذا لم يكن الوقت أو درجة الحرارة كافيين، يمكنك دائمًا تغيير الوقت أو درجة الحرارة بالضغط على زر ضبط الوقت/درجة الحرارة (C)، ثم اضغط على الزر (H) "-" (G) "+" لضبط درجة الحرارة والوقت.

النقانق (2): برنامج يستخدم بشكل أساسي لتحضير النقانق.
سيتم تسخين الجهاز تلقائيًا على درجة حرارة 190 درجة مئوية لمدة 10 دقائق
إذا لم يكن الوقت أو درجة الحرارة كافيين، يمكنك دائمًا تغيير الوقت أو درجة الحرارة بالضغط على زر ضبط الوقت/درجة الحرارة (C)، ثم اضغط على الزر (H) "-" (G) "+" لضبط درجة الحرارة والوقت.

البطاطس المقلية (3): البرنامج المستخدم بشكل أساسي للبطاطس المقلية المجمدة.
سيتم تسخين الجهاز تلقائيًا عند درجة حرارة 190 درجة مئوية لمدة 13 دقيقة
إذا لم يكن الوقت أو درجة الحرارة كافيين، يمكنك دائمًا تغيير الوقت أو درجة الحرارة بالضغط على زر ضبط الوقت/درجة الحرارة (C)، ثم اضغط على الزر (H) "-" (G) "+" لضبط درجة الحرارة والوقت.

فطيرة البيض (4): برنامج يستخدم بشكل أساسي لإعداد فطائر البيض الصغيرة
سيتم تسخين الجهاز تلقائيًا على درجة حرارة 180 درجة مئوية لمدة 10 دقائق
إذا لم يكن الوقت أو درجة الحرارة كافيين، يمكنك دائمًا تغيير الوقت أو درجة الحرارة بالضغط على زر ضبط الوقت/درجة الحرارة (C)، ثم اضغط على الزر (H) "-" (G) "+" لضبط درجة الحرارة والوقت.

بيتزا (5): البرنامج الأكثر استخدامًا للبيتزا المجمدة.
سيتم تسخين الجهاز تلقائيًا على درجة حرارة 180 درجة مئوية لمدة 10 دقائق
إذا لم يكن الوقت أو درجة الحرارة كافيين، يمكنك دائمًا تغيير الوقت أو درجة الحرارة بالضغط على زر ضبط الوقت/درجة الحرارة (C)، ثم اضغط على الزر (H) "-" (G) "+" لضبط درجة الحرارة والوقت.

البطاطا الحلوة (6): برنامج يستخدم بشكل رئيسي لتحضير بدائل البطاطا الحلوة المقطعة (البطاطا الحلوة)
سيتم تسخين الجهاز تلقائيًا عند 190 درجة مئوية لمدة 38 دقيقة
إذا لم يكن الوقت أو درجة الحرارة كافيين، يمكنك دائمًا تغيير الوقت أو درجة الحرارة بالضغط على زر ضبط الوقت/درجة الحرارة (C)، ثم اضغط على الزر (H) "-" (G) "+" لضبط درجة الحرارة والوقت.

أفخاذ الدجاج (7): البرنامج المستخدم لتحضير لحم الدجاج النيء (أفخاذ الدجاج)
سيتم تسخين الجهاز تلقائيًا عند درجة حرارة 190 درجة مئوية لمدة 20 دقيقة
إذا لم يكن الوقت أو درجة الحرارة كافيين، يمكنك دائمًا تغيير الوقت أو درجة الحرارة بالضغط على زر ضبط الوقت/درجة الحرارة (C)، ثم اضغط على الزر (H) "-" (G) "+" لضبط درجة الحرارة والوقت.

الروبيان (8): الأفضل للمأكولات البحرية الصغيرة مثل الروبيان.
سيتم تسخين الجهاز تلقائيًا على درجة حرارة 170 درجة مئوية لمدة 10 دقائق
إذا لم يكن الوقت أو درجة الحرارة كافيين، يمكنك دائمًا تغيير الوقت أو درجة الحرارة بالضغط على زر ضبط الوقت/درجة الحرارة (C)، ثم اضغط على الزر (H) "-" (G) "+" لضبط درجة الحرارة والوقت.

شريحة لحم (9): يستخدم هذا البرنامج بشكل أساسي لقطع اللحم السميكة البيضاء أو الحمراء.
سيتم تسخين الجهاز تلقائيًا على درجة حرارة 180 درجة مئوية لمدة 13 دقيقة
إذا لم يكن الوقت أو درجة الحرارة كافيين، يمكنك دائمًا تغيير الوقت أو درجة الحرارة بالضغط على زر ضبط الوقت/درجة الحرارة (C)، ثم اضغط على الزر (H) "-" (G) "+" لضبط درجة الحرارة والوقت.

الأسماك (10): البرنامج الأكثر استخدامًا للأسماك المجمدة أو الأسماك الطازجة.
سيتم تسخين الجهاز تلقائيًا عند 200 درجة مئوية لمدة 20 دقيقة
إذا لم يكن الوقت أو درجة الحرارة كافيين، يمكنك دائمًا تغيير الوقت أو درجة الحرارة بالضغط على زر ضبط الوقت/درجة الحرارة (C)، ثم اضغط على الزر (H) "-" (G) "+" لضبط درجة الحرارة والوقت.

كعكة (11): برنامج يستخدم بشكل أساسي لخبز الكعك والمافن
سيتم تسخين الجهاز تلقائيًا عند 150 درجة مئوية لمدة 14 دقيقة
إذا لم يكن الوقت أو درجة الحرارة كافيين، يمكنك دائمًا تغيير الوقت أو درجة الحرارة بالضغط على زر ضبط الوقت/درجة الحرارة (C)، ثم اضغط على الزر (H) "-" (G) "+" لضبط درجة الحرارة والوقت.

الفول السوداني (12): البرنامج المستخدم لتحميص الفول السوداني
سيتم تسخين الجهاز تلقائيًا على درجة حرارة 190 درجة مئوية لمدة 10 دقائق
إذا لم يكن الوقت أو درجة الحرارة كافيين، يمكنك دائمًا تغيير الوقت أو درجة الحرارة بالضغط على زر ضبط الوقت/درجة الحرارة (C)، ثم اضغط على الزر (H) "-" (G) "+" لضبط درجة الحرارة والوقت.

تنظيف الجهاز
1. قبل تنظيف الجهاز، افصله عن مقبس الحائط وانتظر حتى يبرد.
2. نظف بقطعة قماش مبللة ثم بقطعة قماش جافة (أو منشفة ورقية).
3. ضعي كمية صغيرة من زيت الطهي على البقايا الأكثر صعوبة، وبعد بضع دقائق، قومي بإزالتها بلطف باستخدام ملعقة خشبية.
4. لا تستخدمي قطعة قماش خشنة أو إسفنجية للتنظيف أو مساحيق التنظيف لأنها قد تؤدي إلى إتلاف الطبقة الناعمة غير اللاصقة للسلة والحاوية.
5. لا تغمر الجهاز في الماء.

البيانات الفنية:
سعة 5 لتر
الجهد: 220-240 فولت ~ 60/50 هرتز
القوة الاسمية: 1500 واط
الحد الأقصى للطاقة: 2000 واط
استهلاك الطاقة في وضع الاستعداد: 0.30 واط

تـ حذيـ ر من الـ سطح الـ ساخن:

قد تكون درجة حرارة الأسطح التي يمكن الوصول إليها لجهاز التشغيل مرتفعة. لا تلمس الأسطح الساخنة للجهاز

ـن أجل البيئة. معلومات عن المعدات الكهربائية والإلكترونية المستعملة وفقًا للمادة. 13 ثانية 1 و ثانية 2 قانون 11 سبتمبر 2015 بشأن النفايات الكهربائية والإلكترونية، نبلغكم بالتعامل الصحيح مع النفايات الكهربائية والإلكترونية:
1. يُحظر وضع المعدات الكهربائية والإلكترونية المستعملة مع النفايات الأخرى - ويتأكد ذلك من خلال العلامة الموجودة على شكل "سلة المهملات المشطوبة"، والتي تتطلب جمعًا انتقائيًا لهذا النوع من النفايات.
2. قد تحتوي الأجهزة الكهربائية والإلكترونية على مواد ومخاليط ومكونات خطرة، والتي قد تشكل في حالة إطلاقها في البيئة تهديدًا خطيرًا لصحة وحياة البشر والكائنات الحية. ويمكن أن تسبب العديد من المشاكل الصحية، مثل اضطرابات الرؤية والسمع والكلام، كما يمكن أن تؤدي أيضًا إلى تلف الكلى والكبد والقلب، فضلاً عن التسبب في أمراض الجلد. وقد يكون للمواد الضارة أيضًا تأثير سلبي على الجهاز التنفسي والتناسلي وقد تؤدي إلى الإصابة بالسرطان. إن تناول النباتات التي تنمو في التربة الملوثة، والمنتجات المصنوعة منها، قد يؤدي إلى التأثيرات الصحية المذكورة أعلاه.
3. يجب تسليم المعدات الكهربائية والإلكترونية المستعملة فقط إلى نقاط التجميع المعتمدة، والتي يجب أن تكون قائمة بها متاحة على الموقع الإلكتروني لكل مكتب بلدي.
4. تلعب الأسر دورًا مهمًا في المساهمة في إعادة استخدام المعدات المستعملة واستعادتها، بما في ذلك إعادة التدوير. كما تلعب دورًا رئيسيًا في نظام إدارة النفايات للمعدات الكهربائية والإلكترونية المستعملة نظرًا لإمكانية النقل المباشر إلى نقاط التجميع المعتمدة والقضاء على العادات الاجتماعية غير المرغوب فيها والتي تؤدي إلى ترك المعدات المهدرة في أماكن غير مقصودة.
بالإضافة إلى ذلك، قم بإرجاع المعدات الكهربائية والإلكترونية المستعملة إلى نقطة التسليم. عند تسليم المعدات المخصصة للمنازل إلى المشتري، يكون الموزع ملزمًا باستعادة المعدات المستعملة من المنازل مجانًا في مكان تسليم هذه المعدات، بشرط أن تكون المعدات المستعملة من نفس النوع وتؤدي نفس الوظائف التي تؤديها المعدات الموردة.
يجب التخلص من مواد التغليف الكرتونية وأكياس البولي إيثيلين (PE) في حاويات مناسبة مخصصة لجمع النفايات البلدية بشكل انتقائي وفقًا لوصفها. إذا كان الجهاز يحتوي على بطاريات، فيجب إزالتها ونقلها إلى نقطة تجميع والتخلص منها منفصلة.
لا ترمي الجهاز في النفايات البلدية!!
الخدمة إذا كنت ترغب في شراء قطع غيار أو تقديم أي شكاوى، يرجى الاتصال بالبائع الذي أصدر الإيصال مباشرة.

İstifadəçi təlimatı (AZ)

ÜMUMİ TƏHLÜKƏSİZLİK ŞƏRTLƏRİ
İSTİFADƏ ÜÇÜN VACİB TƏHLÜKƏSİZLİK TƏLİMATLARI DİQQƏTLƏ OXUYUN VƏ GƏLƏCƏK İSTİFADƏ ÜÇÜN SAXLAYIN

1. Cihazı istifadə etməzdən əvvəl, istismar təlimatlarını oxuyun və orada olan təlimatlara əməl edin. İstehsalçı cihazın təyinatına zidd istifadə edilməsi və ya düzgün işləməməsi nəticəsində dəyən hər hansı zərərə görə məsuliyyət daşımır.
2. Cihaz yalnız evdə istifadə üçündür. Təyinatından başqa məqsədlər üçün istifadə etməyin.
3. Cihaz yalnız 220-240V ~ 50/60 Hz torpaqlı rozetkaya qoşulmalıdır.
Əməliyyat təhlükəsizliyini artırmaq üçün eyni vaxtda bir neçə elektrik cihazını bir dövrəyə qoşmayın.
4. Uşaqlar yaxınlıqda olduqda cihazdan istifadə edərkən xüsusi diqqətli olun. Uşaqların və ya cihazla tanış olmayan insanların onunla oynamasına icazə verməyin.
5. XƏBƏRDARLIQ: Bu avadanlıq 8 yaşdan yuxarı uşaqlar və məhdud fiziki, duyğu və ya əqli imkanları olan şəxslər və ya avadanlıq haqqında təcrübəsi və ya biliyi olmayan şəxslər tərəfindən, əgər onların təhlükəsizliyinə cavabdeh olan şəxs tərəfindən nəzarət olunarsa və ya cihazın təhlükəsiz istifadəsi ilə bağlı təlimatlar verilmişsə və onun istifadəsi ilə bağlı təhlükələrdən xəbərdar olduqda istifadə edilə bilər. Uşaqlar avadanlıqla oynamamalıdırlar. Cihazın təmizlənməsi və saxlanması 8 yaşından yuxarı olmayan və bu cür fəaliyyətlər nəzarət altında həyata keçirilməyən uşaqlar tərəfindən həyata keçirilməməlidir.
6. XƏBƏRDARLIQ: Cihazı elektrik şəbəkəsinə qoşulmuş vəziyyətdə nəzarətsiz qoymayın.
7. XƏBƏRDARLIQ: Cihazı işə salındıqda və ya isti olduqda

heç vaxt yerindən tərpətməyin.
8. XƏBƏRDARLIQ: Avadanlıq işləyərkən əməliyyat cihazının əlçatan səthlərinin temperaturu yüksək ola bilər.
9. XƏBƏRDARLIQ: Cihazı və onun kabelini 8 yaşından kiçik uşaqların əli çatmayan yerdə saxlayın.
10. XƏBƏRDARLIQ: İstifadədən sonra həmişə rozetkadan əlinizlə tutaraq fişini elektrik rozetkasından çıxarın. Elektrik kabelindən ÇƏKMƏYİN.
11. XƏBƏRDARLIQ: Cihazı yanan materialların yanında istifadə etməyin.
12. XƏBƏRDARLIQ: Cihazın içərisinə karton, kağız, plastik və ya digər tez alışan və ya əriyən əşyalar qoymayın.
13. Kabeli, fişini və ya bütün cihazı suya və ya hər hansı digər mayeyə batırmayın. Cihazı hava şəraitinə (yağış, günəş və s.) məruz qoymayın və ya yüksək rütubət şəraitində (hamam otaqları, nəm düşərgə evləri) istifadə etməyin.
14. Elektrik kabelinin vəziyyətini vaxtaşırı yoxlayın. Elektrik kabeli zədələnibsə, avadanlıq istifadə edilməməlidir. Təhlükədən qaçmaq üçün zədələnmiş kabel mütəxəssis təmir sexi tərəfindən dəyişdirilməlidir.
15. Cihazı zədələnmiş elektrik kabeli ilə, yaxud yerə düşmüş və ya hər hansı şəkildə zədələnmişsə və ya düzgün işləmirsə, işlətməyin. Cihazı özünüz təmir etməyin, çünki bu, elektrik şoku ilə nəticələnə bilər. Zədələnmiş cihazı müayinə və ya təmir üçün müvafiq xidmət mərkəzinə aparın. Bütün təmir işləri yalnız səlahiyyətli xidmət məntəqələri tərəfindən həyata keçirilə bilər. Yanlış yerinə yetirilən təmir istifadəçi üçün ciddi risk yarada bilər.
16. Cihazı sərin, dayanıqlı, bərabər səthə, isti mətbəx cihazlarından, məsələn: elektrik sobasından, qaz ocağından və s.
17. Elektrik kabeli masanın kənarından asılmamalı və isti səthlərə toxunmamalıdır.

18. Əlavə mühafizəni təmin etmək üçün nominal qalıq cərəyanı 30 mA-dan çox olmayan elektrik dövrəsində qalıq cərəyan qurğusunun (RCD) quraşdırılması məqsədəuyğundur. Bununla əlaqədar olaraq, bir mütəxəssis elektrikçiyə müraciət etməlisiniz.
19. Uzatma kabelindən istifadə etmək zərurəti yaranarsa, yalnız ən azı 10 A cərəyan üçün uyğun olan torpaqlama pinli modeldən istifadə edin. Bu tələbə cavab verməyən uzatma kabelləri həddindən artıq qıza bilər. Kabel elə yerləşdirilməlidir ki, onun təsadüfən çəkilməsi və ya əyilməsinin qarşısını almaq lazımdır.
20. Cihazın motor hissəsinin islanmasına icazə verməyin.
21. Cihaz düz, istiliyədavamlı səthdə, yanar materiallardan (pərdələr, pərdələr, divar kağızları və s.) uzaqda yerləşdirilməlidir. Düzgün hava sirkulyasiyasını təmin etmək üçün cihazın hər tərəfində ən azı 10 sm, yuxarıda isə ən azı 30 sm boş yer buraxın. Cihazın havalandırma dəliklərini örtməyin, çünki bu, məhsulun həddindən artıq istiləşməsinə və zədələnməsinə səbəb ola bilər.
22. Cihazın isti səthlərinə (qapı, yuxarı və ya alt divar və ya yan divarlar) toxunmayın. Hər hansı isti komponentləri çıxararkən və ya onlara toxunarkən qoruyucu əlcəklərdən istifadə edin.
23. Elektrik kabeli cihazın üstündə yerləşdirilməməli və isti səthlərə toxunmamalı və ya yaxın uzanmamalıdır. Cihazı elektrik rozetkasının altına qoymayın.
24. Cihazın içərisinə onun bütün həcmini tutan hissələr daxil etməyin, çünki bu, yanğına və məhsulun məhvinə səbəb ola bilər.
25. Bişirdikdən sonra və ya cihazı təmizləməzdən əvvəl elektrik kabelini rozetkadan ayırın və soyumağa qoyun. Kifayət qədər uzun müddət gözləməlisiniz, çünki qızdırılan cihaz çox yavaş soyuyur.

26. Cihaz hər istifadədən sonra təmizlənməlidir.
27. Korpusun təmizlənməsi üçün emulsiyalar, südlər, pastalar və s. formasında olan aqressiv yuyucu vasitələrdən istifadə etməyin, çünki onlar digər şeylərlə yanaşı, tərəzi, işarələr, xəbərdarlıq işarələri və s. kimi hər hansı qrafik məlumat simvollarını da silə bilər.
28. Təmizləmə üçün metal yuyuculardan istifadə etməyin. Qırılan naqil parçaları elektrik hissələri ilə təmasda ola bilər və bu, elektrik cərəyanı riski yarada bilər.
29. Avadanlıq xarici vaxt açarları və ya ayrıca uzaqdan idarəetmə sistemindən istifadə etməklə idarə olunmaq üçün nəzərdə tutulmayıb.
30. Yüksək temperatur səbəbindən bişmiş yeməkləri çıxararkən, isti yağ və ya digər isti mayeləri çıxararkən xüsusi diqqət yetirilməlidir.
31. Artan istilik və buxar səbəbindən cihaz mətbəx şkaflarının altına qoyulmamalıdır.
32. Metal hissələri qabyuyan maşınlarda yumaq olmaz, çünki bu cihazlarda istifadə olunan aqressiv maddələr onların qaralmasına səbəb olur. hissələri. Ənənəvi qabyuyan mayelərdən istifadə edərək onları əl ilə yumaq tövsiyə olunur.
33. Cihazın həddindən artıq istiləşməsinin qarşısını almaq üçün cihazı örtməyin.
34. Cihazda aksesuarlarından başqa heç nə saxlamayın.
35. Cihazı açıq qabla istifadə etməyin.

DİQQƏT!
Cihaz gecikmiş işə salma funksiyası ilə təchiz olunub, lakin ondan yalnız istifadəçi evdə olduqda və cihaz nəzarət altında olduqda istifadə etmək tövsiyə olunur.

Barmaqlıq (5) çıxarılmamalı olan 4 motor rezin lentlə təchiz edilmişdir, onlar yüksək temperaturlara davamlıdırlar.

Cihaz təsviri:
1. İdarəetmə paneli
2. Şəffaf pəncərə
3. Hava çıxışı
4. Mənzil

5. Sürtgəcdən keçirin
6. Tutacaq
7. Elektrik kabeli
8. Konteyner

İdarəetmə paneli:
A: Açma/Söndürmə düyməsi
B: Funksiya seçimi düyməsi
C: Temperatur/Zamana Nəzarət Düymələri
D: Gecikmiş başlanğıc düymələri
E: Fan işləmə göstəricisi
F: Temperatur və vaxt göstəricisi
G: "-" düyməsi
H. "+" düyməsi

Proqramlar:
1. Toyuq qanadları, 2. Kolbasa, 3. Kartof fri, 4. Yumurta tortu, 5. Pizza, 6. Şirin kartof, 7. Toyuq budu, 8. Karides, 9. Steyk, 10. Balıq, 11. Tort, 12. Fıstıq
İlk istifadədən əvvəl
1. Cihazın kənarından və içərisindən qablaşdırmanı və hər hansı stikerləri və aksesuarları çıxarın.
2. Barmaqlığı (5) və qabı (8) isti su, az miqdarda yuyucu maye və süngərlə yaxşıca təmizləyin, sonra təmiz, yumşaq parça ilə silin.
(Cihazı aşındırıcı parça və ya süngərlə təmizləməyin və ya təmizləyici tozlardan istifadə etməyin, çünki onlar ızgaranın və qabın hamar, yapışmayan səthinə zərər verə bilər)
3. Cihazı sabit, üfüqi bir səthə qoyun, elektrik kabelini birləşdirin, cihazdan zavod qoxularını çıxarmaq üçün ilk proqramı seçin (Cihazın istifadəsi bölməsinə baxın).
4. Proqram tamamlandıqdan sonra elektrik kabelini ayırın və tam soyuduqdan sonra onu yenidən təmizləmək üçün 2-ci addımı təkrarlayın.

Barmaqlığı (5) və qabı (8) qabyuyan maşında yumayın.

Cihazın istifadəsi:
1. Dəstəyi (6) tutun və qabı (8) barmaqlıq (5) ilə birlikdə korpusdan (4) çıxarın və sabit səthə qoyun.
2. Barmaqlıq (5) qabdan (8) çıxarıla bilər.
3. Əvvəlcədən hazırlanmış məhsulları qabın (8) dibində yerləşən rafa (5) qoyun. Sonra qabı (8) korpusa (4) daxil edin. Konteyneri doldurarkən onun içərisində göstərilən MAX səviyyəsini keçməyin.
4.Qapalı cihazı torpaqlanmış elektrik rozetkasına qoşun.
5.Cihaz işə düşəcək və səsli həyəcan siqnalı verəcək. Heç bir proqram seçilmədikdə, cihaz 1 dəqiqədən sonra gözləmə rejiminə keçəcək. Cihazı yenidən yandırmaq üçün (A) "başla / ləğv et" düyməsini basın.
6.Funksiya seçimi düyməsini (B) "Funksiya"dan istifadə edərək, istədiyiniz proqramı seçin (cədvəl 1). Proqram seçildikdən sonra siz temperatur/vaxt idarəetmə seçim düyməsini (C) və sonra G "+", H "-" düymələrini basaraq temperaturu və vaxtı dəyişə bilərsiniz. Cihaz soyuqdursa, proqramlaşdırılmış menyu ilə müqayisədə yeməyin hazırlanma vaxtına 3 dəqiqə əlavə etmək tövsiyə olunur.
7.Müvafiq proqramı seçdikdən sonra cihaz 4 saniyədən sonra və ya (A) "start / ləğv" düyməsini basdıqdan sonra avtomatik olaraq işə başlayacaq. (E) ventilyatorun işləmə göstəricisi və (F) cihazın içərisindəki işıq yanacaq.
8.İş bitdikdən sonra siqnal 3 dəfə səslənəcək.
9.Cihazı erkən dayandırmaq üçün (A) “start / ləğv” düyməsini 3 saniyə basıb saxlayın.

Məsləhətlər:
Yemək parçalarını elə düzün ki, onların arasında isti hava sərbəst axsın.

Cihazın proqram yaddaşı var, proqram zamanı konteyner (6) çıxarılarsa, cihaz dayanacaq, qabı (6) dəyişdirdikdən sonra işləməyə davam edəcəkdir. Proqram həmçinin (A) “ulduz/ləğv” düyməsini bir dəfə basmaqla da dayandırıla bilər, yenidən basmaq işi bərpa edəcək.

Əgər vaxt və ya temperatur kifayət deyilsə, yeməyin bişirilməsini başa çatdırmaq üçün vaxt/temperatur tənzimləmə düyməsinə (D), sonra G "+", H "-" düymələrinə basmaqla hər zaman vaxtı və ya temperaturu

tənzimləyə bilərsiniz.

Seçilmiş proqram zamanı məhsulları ən azı bir dəfə çevirmək və ya qarışdırmaq tövsiyə olunur.

!!XƏBƏRDARLIQ!! Cihazın içi çox istidir

Gecikmiş başlanğıc funksiyası:
Müvafiq proqramı seçdikdən sonra (cihazdan istifadə bölməsinə baxın) (D) "Gecikmə vaxtı" düyməsini basın.
Ekranda saat görünəcək. İstədiyiniz gecikmə müddətini 10 dəqiqədən 24 saata qədər təyin etmək üçün G "+" və H "-" düymələrindən istifadə edin.
Vaxtı təyin etdikdən sonra cihaz 5 saniyədən sonra avtomatik olaraq gecikdirilmiş başlanğıc rejiminə keçəcək, ekrandakı saat cihaz işə düşənə qədər vaxtı geri saymağa başlayacaq.
Vaxtı geri saymağı dayandırmaq üçün (A) “başla / ləğv et” düyməsini 3 saniyə basıb saxlayın.

Proqramlar:
Toyuq Qanadları (1): Çiy toyuq əti (toyuq qanadları) hazırlamaq üçün istifadə olunan proqram
Cihaz 20 dəqiqə ərzində avtomatik olaraq 180˚C-də qızdırılır.
Əgər vaxt və ya temperatur kifayət deyilsə, siz vaxt/temperatur tənzimləmə düyməsini (C) basmaqla həmişə vaxtı və ya temperaturu dəyişə bilərsiniz, sonra temperaturu və vaxtı tənzimləmək üçün (G) ”-“ (H) ”+” düyməsini sıxın.

Kolbasa (2): Əsasən kolbasa hazırlamaq üçün istifadə olunan proqram.
Cihaz 10 dəqiqə ərzində avtomatik olaraq 190˚C-də qızdırılır
Əgər vaxt və ya temperatur kifayət deyilsə, siz vaxt/temperatur tənzimləmə düyməsini (C) basmaqla həmişə vaxtı və ya temperaturu dəyişə bilərsiniz, sonra temperaturu və vaxtı tənzimləmək üçün (G) ”-“ (H) ”+” düyməsini sıxın.

Fries (3): Proqram əsasən dondurulmuş kartof qızartması üçün istifadə olunur.
Cihaz avtomatik olaraq 190˚C-də 13 dəqiqə qızdıracaq
Əgər vaxt və ya temperatur kifayət deyilsə, siz vaxt/temperatur tənzimləmə düyməsini (C) basmaqla həmişə vaxtı və ya temperaturu dəyişə bilərsiniz, sonra temperaturu və vaxtı tənzimləmək üçün (G) ”-“ (H) ”+” düyməsini sıxın.

Yumurtalı Turta (4): Proqram əsasən mini yumurtalı tortlar hazırlamaq üçün istifadə olunur
Cihaz 10 dəqiqə ərzində avtomatik olaraq 180˚C-də qızdırılır
Əgər vaxt və ya temperatur kifayət deyilsə, siz vaxt/temperatur tənzimləmə düyməsini (C) basmaqla həmişə vaxtı və ya temperaturu dəyişə bilərsiniz, sonra temperaturu və vaxtı tənzimləmək üçün (G) ”-“ (H) ”+” düyməsini sıxın.

Pizza (5): Dondurulmuş pizza üçün ən çox istifadə edilən proqram.
Cihaz 10 dəqiqə ərzində avtomatik olaraq 180˚C-də qızdırılır
Əgər vaxt və ya temperatur kifayət deyilsə, siz vaxt/temperatur tənzimləmə düyməsini (C) basmaqla həmişə vaxtı və ya temperaturu dəyişə bilərsiniz, sonra temperaturu və vaxtı tənzimləmək üçün (G) ”-“ (H) ”+” düyməsini sıxın.

Şirin Kartof (6): Əsasən dilimlənmiş şirin əvəzedicilərin (şirin kartof) hazırlanması üçün istifadə olunan proqram
Cihaz avtomatik olaraq 190˚C-də 38 dəqiqə qızdıracaq
Əgər vaxt və ya temperatur kifayət deyilsə, siz vaxt/temperatur tənzimləmə düyməsini (C) basmaqla həmişə vaxtı və ya temperaturu dəyişə bilərsiniz, sonra temperaturu və vaxtı tənzimləmək üçün (G) ”-“ (H) ”+” düyməsini sıxın.

Toyuq budu (7): Çiy toyuq əti hazırlamaq üçün istifadə olunan proqram (toyuq budu)
Cihaz avtomatik olaraq 20 dəqiqə ərzində 190˚C-də qızdırılır
Əgər vaxt və ya temperatur kifayət deyilsə, siz vaxt/temperatur tənzimləmə düyməsini (C) basmaqla həmişə vaxtı və ya temperaturu dəyişə bilərsiniz, sonra temperaturu və vaxtı tənzimləmək üçün (G) ”-“ (H) ”+” düyməsini sıxın.

Karides (8): Karides kimi kiçik dəniz məhsulları üçün ən yaxşısıdır.
Cihaz 10 dəqiqə ərzində avtomatik olaraq 170˚C-də qızdırılır
Əgər vaxt və ya temperatur kifayət deyilsə, siz vaxt/temperatur tənzimləmə düyməsini (C) basmaqla həmişə vaxtı və ya temperaturu dəyişə bilərsiniz, sonra temperaturu və vaxtı tənzimləmək üçün (G) ”-“ (H) ”+” düyməsini sıxın.

Biftek (9): Bu proqram əsasən ağ və ya qırmızı ətin daha qalın dilimləri üçün istifadə olunur.
Cihaz avtomatik olaraq 180˚C-də 13 dəqiqə qızdıracaq
Əgər vaxt və ya temperatur kifayət deyilsə, siz vaxt/temperatur tənzimləmə düyməsini (C) basmaqla həmişə vaxtı və ya temperaturu dəyişə bilərsiniz, sonra temperaturu və vaxtı tənzimləmək üçün (G) ”-“ (H) ”+” düyməsini sıxın.

Balıq (10): Ən çox dondurulmuş emal edilmiş balıq və ya təzə balıq üçün istifadə olunan proqram.
Cihaz avtomatik olaraq 200˚C-də 20 dəqiqə qızdırır
Əgər vaxt və ya temperatur kifayət deyilsə, siz vaxt/temperatur tənzimləmə düyməsini (C) basmaqla həmişə vaxtı və ya temperaturu dəyişə bilərsiniz, sonra temperaturu və vaxtı tənzimləmək üçün (G) ”-“ (H) ”+” düyməsini sıxın.

Tort (11): Əsasən tortlar və kekslər bişirmək üçün istifadə olunan proqram
Cihaz avtomatik olaraq 150˚C-də 14 dəqiqə qızdıracaq
Əgər vaxt və ya temperatur kifayət deyilsə, siz vaxt/temperatur tənzimləmə düyməsini (C) basmaqla həmişə vaxtı və ya temperaturu dəyişə bilərsiniz, sonra temperaturu və vaxtı tənzimləmək üçün (G) ”-“ (H) ”+” düyməsini sıxın.

Fıstıq (12): Fıstıqları qovurmaq üçün istifadə edilən proqram
Cihaz 10 dəqiqə ərzində avtomatik olaraq 190˚C-də qızdırılır
Əgər vaxt və ya temperatur kifayət deyilsə, siz vaxt/temperatur tənzimləmə düyməsini (C) basmaqla həmişə vaxtı və ya temperaturu dəyişə bilərsiniz, sonra temperaturu və vaxtı tənzimləmək üçün (G) ”-“ (H) ”+” düyməsini sıxın.

CİHAZIN TƏMİZLƏNMƏSİ
1. Cihazı təmizləməzdən əvvəl onu elektrik rozetkasından ayırın və soyuyana qədər gözləyin.
2. Nəm parça və sonra quru bir parça (və ya kağız dəsmal) ilə təmizləyin.
3. Daha çətin olan qalıqlara az miqdarda yemək yağı çəkin və bir neçə dəqiqədən sonra onları taxta spatula ilə yumşaq bir şəkildə çıxarın.
4. Sərt, aşındırıcı parça və ya süngərlə təmizləməyin və ya ovucu tozlardan istifadə etməyin, çünki onlar səbətin və qabın hamar, yapışmayan örtüyünü zədələyə bilər.
5. Cihazı suya batırmayın.

Texniki məlumatlar:
Tutum 5L
Gərginlik: 220-240V ~ 50/60Hz
Nominal güc: 1500W
Maksimum güc: 2000W
Gözləmə rejimində enerji istehlakı: 0.30W

İsti səthə diqqət yetirin:

	İşləyən cihazın əlçatan səthlərinin temperaturu yüksək ola bilər. Cihazın isti səthlərinə toxunmayın

Ətraf mühit naminə. Sənətə uyğun olaraq **istifadə olunan elektrik və elektron avadanlıqlar haqqında məlumat** . 13 san. 1 və san. 2 11 sentyabr 2015-ci il tarixli tullantı elektrik və elektron avadanlıqlar haqqında Qanuna uyğun olaraq, tullantı elektrik və elektron avadanlıqların düzgün idarə edilməsi barədə sizə məlumat veririk:
1. İstifadə olunmuş elektrik və elektron avadanlıqların digər tullantılarla birlikdə yerləşdirilməsi qadağandır – bu, bu növ tullantıların seçmə qaydada yığılmasını tələb edən "xətti çəkilmiş qutu" şəklində işarələmə ilə təsdiqlənir.
2. Elektrik və elektron cihazların tərkibində ətraf mühitə buraxıldıqda insanların və canlı orqanizmlərin sağlamlığı və həyatı üçün ciddi təhlükə yarada bilən təhlükəli maddələr, qarışıqlar və komponentlər ola bilər. Onlar görmə, eşitmə və nitq pozğunluqları kimi çoxsaylı sağlamlıq problemlərinə səbəb ola bilər, həmçinin böyrəklərə, qaraciyərə və ürəyinə zərər verə bilər, həmçinin dəri xəstəliklərinə səbəb ola bilər. Zərərli maddələr tənəffüs və reproduktiv sistemlərə də mənfi təsir göstərərək xərçəngə səbəb ola bilər. Çirklənmiş torpaqlarda böyüyən bitkilərin və onlardan hazırlanan məhsulların istehlakı yuxarıda qeyd olunan sağlamlıq təsirləri ilə nəticələnə bilər.
3. İstifadə olunmuş elektrik və elektron avadanlıqlar yalnız səlahiyyətli toplama məntəqələrinə çatdırılmalıdır, onların siyahısı hər bir Bələdiyyə İdarəsinin internet saytında yerləşdirilməlidir.
4. Ev təsərrüfatları istifadə olunmuş avadanlığın təkrar istifadəsinə və bərpasına, o cümlədən təkrar emala töhfə verməkdə mühüm rol oynayır. O, həmçinin icazə verilən toplama məntəqələrinə birbaşa ötürülməsi və tullantı avadanlığının nəzərdə tutulmayan yerlərdə qalması ilə nəticələnən arzuolunmaz sosial vərdişlərin aradan qaldırılması imkanlarına görə istifadə edilmiş elektrik və elektron avadanlıqların tullantılarının idarə olunması sistemində əsas rol oynayır.
Bundan əlavə, istifadə edilmiş elektrik və elektron avadanlıqları çatdırılma məntəqəsinə qaytarın. Ev təsərrüfatları üçün nəzərdə tutulmuş avadanlığı alıcıya təhvil verərkən distribyutor işlənmiş avadanlığın təhvil verilmiş avadanlıqla eyni tipdə olması və eyni funksiyaları yerinə yetirməsi şərti ilə belə avadanlığın təhvil verildiyi yerdə təsərrüfatlardan pulsuz geri almağa borcludur.
Karton qablaşdırma və polietilen (PE) paketlər onların təsvirinə uyğun olaraq məişət tullantılarının seçmə yığılması üçün nəzərdə tutulmuş müvafiq qablara atılmalıdır. Cihazda batareyalar varsa, onlar çıxarılmalı və ayrıca toplama və utilizasiya məntəqəsinə aparılmalıdır.
Cihazı məişət tullantılarına atmayın!!
Xidmət Əgər siz ehtiyat hissələri almaq və ya hər hansı şikayət etmək istəyirsinizsə, qəbzi verən satıcı ilə birbaşa əlaqə saxlayın.

Manuali i përdorimit (SQ)

KUSHTET E PËRGJITHSHME TË SIGURISË
UDHËZIME TË RËNDËSISHME TË SIGURISË PËR PËRDORIM
LEXONI ME KUJDES DHE MBANI PËR REFERENCA TË ARDHMEN

1. Përpara se të përdorni pajisjen, lexoni udhëzimet e përdorimit dhe ndiqni udhëzimet e përfshira në to. Prodhuesi nuk është përgjegjës për ndonjë dëmtim të shkaktuar nga përdorimi i pajisjes në kundërshtim me përdorimin e synuar ose nga funksionimi jo i duhur.
2. Pajisja është vetëm për përdorim shtëpiak. Mos e përdorni për qëllime të ndryshme nga qëllimi i synuar.
3. Pajisja duhet të lidhet vetëm me një prizë të tokëzuar 220-240V ~ 50/60 Hz.
Për të rritur sigurinë operative, mos lidhni disa pajisje elektrike në një qark në të njëjtën kohë.
4. Tregoni kujdes të veçantë kur përdorni pajisjen kur fëmijët

janë afër. Mos lejoni fëmijët ose personat që nuk e njohin pajisjen të luajnë me të.
5. PARALAJMËRIM: Kjo pajisje mund të përdoret nga fëmijë mbi 8 vjeç dhe nga persona me aftësi të kufizuara fizike, shqisore ose mendore, ose persona që nuk kanë përvojë ose njohuri për pajisjen, nëse mbikëqyren nga një person përgjegjës për sigurinë e tyre ose u janë dhënë udhëzime se si ta përdorin pajisjen në mënyrë të sigurt dhe janë të vetëdijshëm për rreziqet që lidhen me përdorimin e saj. Fëmijët nuk duhet të luajnë me pajisjet. Pastrimi dhe mirëmbajtja e pajisjes nuk duhet të kryhet nga fëmijët përveç nëse janë mbi 8 vjeç dhe aktivitete të tilla kryhen nën mbikëqyrje.
6. PARALAJMËRIM: Mos e lini pajisjen në prizë pa mbikëqyrje.
7. PARALAJMËRIM: Asnjëherë mos e lëvizni pajisjen kur është e ndezur ose kur është e nxehtë.
8. PARALAJMËRIM: Temperatura e sipërfaqeve të aksesueshme të pajisjes së funksionimit mund të jetë e lartë kur pajisja është në punë.
9. PARALAJMËRIM: Mbajeni pajisjen dhe kabllon e saj jashtë mundësive të fëmijëve nën 8 vjeç.
10. PARALAJMËRIM: Hiqeni gjithmonë spinën nga priza pas përdorimit duke e mbajtur prizën me dorë. MOS e tërhiqni kordonin e rrymës.
11. PARALAJMËRIM: Mos e përdorni pajisjen pranë materialeve të ndezshme.
12. PARALAJMËRIM: Mos vendosni karton, letër, plastikë ose sende të tjera të ndezshme ose të shkrirë në pajisje.
13. Mos e zhytni kabllon, spinën ose të gjithë pajisjen në ujë ose ndonjë lëng tjetër. Mos e ekspozoni pajisjen ndaj kushteve të motit (shiu, dielli, etj.) ose mos e përdorni në kushte lagështie të lartë (banjo, shtëpi të lagështa kampingu).

14. Kontrolloni periodikisht gjendjen e kordonit të rrymës. Nëse kordoni i rrymës është i dëmtuar, pajisja nuk duhet të përdoret. Një kabllo e dëmtuar duhet të zëvendësohet nga një dyqan riparimi i specializuar për të shmangur rrezikun.
15. Mos e përdorni pajisjen me një kabllo të dëmtuar të rrymës, ose nëse ajo ka rënë ose është dëmtuar në ndonjë mënyrë, ose nuk funksionon siç duhet. Mos e riparoni vetë pajisjen pasi kjo mund të rezultojë në goditje elektrike. Merrni pajisjen e dëmtuar në një qendër shërbimi të përshtatshme për ekzaminim ose riparim. Të gjitha riparimet mund të kryhen vetëm nga pikat e autorizuara të shërbimit. Një riparim i kryer gabimisht mund të përbëjë një rrezik serioz për përdoruesin.
16. Vendoseni pajisjen në një sipërfaqe të ftohtë, të qëndrueshme, të njëtrajtshme, larg pajisjeve të nxehta të kuzhinës si: sobë elektrike, djegës me gaz etj.
17. Kordoni i rrymës nuk duhet të varet mbi buzën e tavolinës ose të prekë sipërfaqe të nxehta.
18. Për të siguruar mbrojtje shtesë, këshillohet të instaloni një pajisje të rrymës së mbetur (RCD) në qarkun elektrik me një rrymë të mbetur nominale jo më të madhe se 30 mA. Në këtë drejtim, duhet të konsultoheni me një elektricist specialist.
19. Nëse është e nevojshme të përdorni një kordon zgjatues, përdorni vetëm një model me një kunj tokëzimi të përshtatshëm për një rrymë prej të paktën 10 A. Kordonët zgjatues që nuk plotësojnë këtë kërkesë mund të mbinxehen. Kablloja duhet të vendoset në mënyrë që të shmanget tërheqja ose përplasja aksidentale mbi të.
20. Mos lejoni që pjesa motorike e pajisjes të laget.
21. Pajisja duhet të vendoset në një sipërfaqe të niveluar, rezistente ndaj nxehtësisë, larg materialeve të ndezshme (perde, perde, letër-muri, etj.). Për të siguruar qarkullimin e duhur të ajrit, lini të paktën 10 cm hapësirë të lirë në të gjitha

anët e pajisjes dhe të paktën 30 cm mbi të. Mos i mbuloni vrimat e ventilimit të pajisjes pasi kjo mund të shkaktojë mbinxehje dhe dëmtim të produktit.
22. Mos prekni sipërfaqet e nxehta të pajisjes (derën, murin e sipërm ose të poshtëm ose muret anësore). Përdorni doreza mbrojtëse kur hiqni ose prekni ndonjë komponent të nxehtë.
23. Kordoni i rrymës nuk duhet të vendoset sipër pajisjes dhe nuk duhet të prekë ose shtrihet pranë sipërfaqeve të nxehta. Mos e vendosni pajisjen nën një prizë elektrike.
24. Mos futni pjesë në pajisje që zënë të gjithë vëllimin e saj, pasi kjo mund të shkaktojë zjarr dhe shkatërrim të produktit.
25. Pas pjekjes ose përpara se të pastroni pajisjen, shkëputni kordonin e rrymës nga priza dhe lëreni të ftohet. Duhet të prisni një periudhë mjaft të gjatë kohore sepse një pajisje me ngrohje ftohet shumë ngadalë.
26. Pajisja duhet pastruar pas çdo përdorimi.
27. Mos përdorni detergjentë agresivë në formë emulsioni, qumështi, paste etj. për të pastruar kapakun, sepse ato, ndër të tjera, mund të heqin çdo simbol informacioni grafik si peshore, shenja, shenja paralajmëruese etj.
28. Mos përdorni gërshërë metalike për pastrim. Pjesët e thyera të telit mund të vijnë në kontakt me pjesët elektrike, duke krijuar rrezik për goditje elektrike.
29. Pajisja nuk synohet të përdoret duke përdorur ndërprerës të jashtëm të kohës ose një sistem të veçantë telekomandimi.
30. Për shkak të temperaturës së lartë duhet treguar kujdes i veçantë gjatë heqjes së ushqimeve të pjekura, heqjes së yndyrës së nxehtë apo lëngjeve të tjera të nxehta.
31. Pajisja nuk duhet të vendoset nën dollapët e kuzhinës për shkak të rritjes së nxehtësisë dhe avullit.
32. Pjesët metalike nuk duhet të lahen në lavastovilje, pasi agjentët agresivë të përdorur në këto pajisje bëjnë që ato të errësohen. pjesët. Rekomandohet larja e tyre me dorë, duke

përdorur lëngje tradicionale për larjen e enëve.
33. Për të shmangur mbinxehjen e pajisjes, mos e mbuloni pajisjen.
34. Mos ruani asgjë në pajisje përveç aksesorëve të saj.
35. Mos e përdorni pajisjen me një enë të hapur.

KUJDES!
Pajisja është e pajisur me një funksion nisjeje me vonesë, por rekomandohet përdorimi i tij vetëm kur përdoruesi është në shtëpi dhe pajisja është nën mbikëqyrje.

Grila (5) është e pajisur me 4 shirita gome motorike të cilat nuk duhen hequr, janë rezistente ndaj temperaturave të larta.

Përshkrimi i pajisjes:
1. Paneli i kontrollit
2. Dritarja transparente
3. Dalja e ajrit
4. Strehimi
5. Hekura
6. Doreza
7. Kordoni i rrymës
8. Enë

Paneli i kontrollit:
Përgjigje: Butoni i ndezjes/fikjes
B: Butoni i zgjedhjes së funksionit
C: Butonat e kontrollit të temperaturës/kohës
D: Butonat e fillimit me vonesë
E: Treguesi i funksionimit të ventilatorit
F: Shfaqja e temperaturës dhe kohës
G: butoni "-".
H. Butoni "+".

Programet:
1. Krahët e pulës, 2. Suxhuk, 3. Patate të skuqura, 4. Tortë me vezë, 5. Pica, 6. Patate të ëmbla, 7. Këmbë pule, 8. Karkaleca, 9. Biftek, 10. Peshk, 11. Tortë, 12. Kikirikë
Para përdorimit të parë
1. Hiqni paketimin dhe çdo ngjitëse dhe aksesor nga jashtë dhe brenda pajisjes.
2. Pastroni tërësisht grirën (5) dhe enën (8) me ujë të nxehtë, një sasi të vogël lëngu larës dhe një sfungjer, më pas fshijini me një leckë të pastër dhe të butë.
(Mos e pastroni pajisjen me lecka gërryese ose sfungjer, ose mos përdorni pluhura pastrimi, pasi ato mund të dëmtojnë sipërfaqen e lëmuar dhe jo ngjitëse të grilës dhe enës)
3. Vendoseni pajisjen në një sipërfaqe të qëndrueshme, horizontale, lidhni kordonin e rrymës, zgjidhni programin e parë (shihni seksionin Përdorimi i pajisjes) për të hequr aromat e fabrikës nga pajisja.
4. Pasi të përfundojë programi, shkëputni kordonin e rrymës dhe përsëritni hapin 2 për ta pastruar sërish pasi të jetë ftohur plotësisht.

Mos i lani grirën (5) dhe enën (8) në pjatalarëse.

Përdorimi i pajisjes:
1.Mbajeni dorezën (6) dhe tërhiqeni enën (8) së bashku me grilën (5) nga kutia (4) dhe vendoseni në një sipërfaqe të qëndrueshme.
2. Grila (5) mund të hiqet nga ena (8)

3. Vendosni produktet e përgatitura më parë në raftin (5) që ndodhet në fund të enës (8). Më pas futeni enën (8) në kutinë (4). Kur mbushni enën, mos e tejkaloni nivelin MAX të treguar brenda tij.
4.Lidheni pajisjen e mbyllur me një prizë të tokëzuar.
5. Pajisja do të ndizet dhe do të lëshojë një alarm zanor. Nëse nuk zgjidhet asnjë program, pajisja do të kalojë në modalitetin e gatishmërisë pas 1 minute. Për ta ndezur sërish pajisjen, shtypni butonin (A) "start/cancel".
6. Duke përdorur butonin e zgjedhjes së funksionit (B) “Function”, zgjidhni programin e dëshiruar (tabela 1). Pasi të jetë zgjedhur programi, mund të ndryshoni temperaturën dhe kohën duke shtypur butonin e zgjedhjes së kontrollit të temperaturës/kohës (C) dhe më pas butonat G "+", H "-". Rekomandohet të shtoni 3 minuta në kohën e gatimit, krahasuar me menynë e programuar, nëse pajisja është e ftohtë.
7.Pasi të zgjidhni programin e duhur, pajisja do të fillojë të punojë automatikisht pas 4 sekondash ose pasi të keni shtypur butonin (A) "start / anuloj". Drita treguese e funksionimit të ventilatorit (E) dhe (F) drita brenda pajisjes do të ndizet.
8.Kur të përfundojë puna, sinjalizuesi do të tingëllojë 3 herë.
9. Për ta ndërprerë pajisjen herët, mbani të shtypur butonin (A) “start/cancel” për 3 sekonda.

Këshilla:
Vendosni copat e ushqimit në mënyrë që ajri i nxehtë të rrjedhë lirshëm midis tyre.

Pajisja ka një memorie programi, nëse kontejneri (6) hiqet gjatë programit, pajisja do të ndalojë, pas zëvendësimit të kontejnerit (6) do të vazhdojë të punojë. Programi mund të ndërpritet gjithashtu duke shtypur butonin (A) "yll/anuloj" një herë, duke e shtypur përsëri do të rifillojë funksionimin.

Nëse koha ose temperatura nuk janë të mjaftueshme, gjithmonë mund ta rregulloni kohën ose temperaturën duke shtypur butonin e rregullimit të kohës/temperaturës (D), më pas butonin G "+", H "-" për të përfunduar gatimin e ushqimit.

Rekomandohet të rrotulloni ose përzieni produktet të paktën një herë gjatë programit të zgjedhur.

!!KUJDES!! Pjesa e brendshme e pajisjes është shumë e nxehtë

Funksioni i fillimit të vonuar:
Pasi të zgjidhni programin e duhur (shihni seksionin për përdorimin e pajisjes), shtypni butonin (D) "Koha e vonesës".
Një orë do të shfaqet në ekran. Përdorni butonat G "+" dhe H "-" për të vendosur kohën e dëshiruar të vonesës nga 10 minuta në 24 orë.
Pas vendosjes së orës, pajisja do të kalojë automatikisht në modalitetin e fillimit të vonuar pas 5 sekondash, ora në ekran do të fillojë të numërojë mbrapsht kohën derisa pajisja të fillojë.
Për të ndërprerë numërimin mbrapsht të kohës, mbani të shtypur butonin (A) "fillimi / anulimi" për 3 sekonda.

Programet:
Krahët e pulës (1): Programi i përdorur për të përgatitur mish pule të papërpunuar (krahë pule)
Pajisja do të nxehet automatikisht në 180˚C për 20 minuta.
Nëse koha ose temperatura nuk janë të mjaftueshme, gjithmonë mund ta ndryshoni kohën ose temperaturën duke shtypur butonin e rregullimit të kohës/temperaturës (C), më pas shtypni butonin (G) ”-“ (H) ”+” për të rregulluar temperaturën dhe kohën.

Sausage (2): Program që përdoret kryesisht për përgatitjen e salsiçeve.
Pajisja do të nxehet automatikisht në 190˚C për 10 minuta
Nëse koha ose temperatura nuk janë të mjaftueshme, gjithmonë mund ta ndryshoni kohën ose temperaturën duke shtypur butonin e rregullimit të kohës/temperaturës (C), më pas shtypni butonin (G) ”-“ (H) ”+” për të rregulluar temperaturën dhe kohën.

Patate të skuqura (3): Programi i përdorur kryesisht për patate të skuqura të ngrira.
Pajisja do të nxehet automatikisht në 190˚C për 13 minuta
Nëse koha ose temperatura nuk janë të mjaftueshme, gjithmonë mund ta ndryshoni kohën ose temperaturën duke shtypur butonin e rregullimit të kohës/temperaturës (C), më pas shtypni butonin (G) ”-“ (

H) ”+” për të rregulluar temperaturën dhe kohën.

Torta me vezë (4): Program që përdoret kryesisht për përgatitjen e mini tortës me vezë
Pajisja do të nxehet automatikisht në 180˚C për 10 minuta
Nëse koha ose temperatura nuk janë të mjaftueshme, gjithmonë mund ta ndryshoni kohën ose temperaturën duke shtypur butonin e rregullimit të kohës/temperaturës (C), më pas shtypni butonin (G) ”-“ (H) ”+” për të rregulluar temperaturën dhe kohën.

Pica (5): Programi që përdoret më shpesh për pica të ngrira.
Pajisja do të nxehet automatikisht në 180˚C për 10 minuta
Nëse koha ose temperatura nuk janë të mjaftueshme, gjithmonë mund ta ndryshoni kohën ose temperaturën duke shtypur butonin e rregullimit të kohës/temperaturës (C), më pas shtypni butonin (G) ”-“ (H) ”+” për të rregulluar temperaturën dhe kohën.

Patate të ëmbla (6): Program që përdoret kryesisht për përgatitjen e zëvendësuesve të ëmbël të prerë (patate të ëmbla)
Pajisja do të nxehet automatikisht në 190˚C për 38 minuta
Nëse koha ose temperatura nuk janë të mjaftueshme, gjithmonë mund ta ndryshoni kohën ose temperaturën duke shtypur butonin e rregullimit të kohës/temperaturës (C), më pas shtypni butonin (G) ”-“ (H) ”+” për të rregulluar temperaturën dhe kohën.

Këmbët e pulës (7): Programi i përdorur për të përgatitur mish pule të papërpunuar (këmbët e pulës)
Pajisja do të nxehet automatikisht në 190˚C për 20 minuta
Nëse koha ose temperatura nuk janë të mjaftueshme, gjithmonë mund ta ndryshoni kohën ose temperaturën duke shtypur butonin e rregullimit të kohës/temperaturës (C), më pas shtypni butonin (G) ”-“ (H) ”+” për të rregulluar temperaturën dhe kohën.

Karkaleca (8): Më e mira për ushqime të vogla deti si karkaleca.
Pajisja do të nxehet automatikisht në 170˚C për 10 minuta
Nëse koha ose temperatura nuk janë të mjaftueshme, gjithmonë mund ta ndryshoni kohën ose temperaturën duke shtypur butonin e rregullimit të kohës/temperaturës (C), më pas shtypni butonin (G) ”-“ (H) ”+” për të rregulluar temperaturën dhe kohën.

Biftek (9): Ky program përdoret kryesisht për prerje më të trasha të mishit të bardhë ose të kuq.
Pajisja do të nxehet automatikisht në 180˚C për 13 minuta
Nëse koha ose temperatura nuk janë të mjaftueshme, gjithmonë mund ta ndryshoni kohën ose temperaturën duke shtypur butonin e rregullimit të kohës/temperaturës (C), më pas shtypni butonin (G) ”-“ (H) ”+” për të rregulluar temperaturën dhe kohën.

Peshku (10): Programi që përdoret më shpesh për peshk të ngrirë të përpunuar ose peshk të freskët.
Pajisja do të nxehet automatikisht në 200˚C për 20 minuta
Nëse koha ose temperatura nuk janë të mjaftueshme, gjithmonë mund ta ndryshoni kohën ose temperaturën duke shtypur butonin e rregullimit të kohës/temperaturës (C), më pas shtypni butonin (G) ”-“ (H) ”+” për të rregulluar temperaturën dhe kohën.

Tortë (11): Programi i përdorur kryesisht për pjekjen e ëmbëlsirave dhe kifleve
Pajisja do të nxehet automatikisht në 150˚C për 14 minuta
Nëse koha ose temperatura nuk janë të mjaftueshme, gjithmonë mund ta ndryshoni kohën ose temperaturën duke shtypur butonin e rregullimit të kohës/temperaturës (C), më pas shtypni butonin (G) ”-“ (H) ”+” për të rregulluar temperaturën dhe kohën.

Kikirikë (12): Programi i përdorur për të pjekur kikirikë
Pajisja do të nxehet automatikisht në 190˚C për 10 minuta
Nëse koha ose temperatura nuk janë të mjaftueshme, gjithmonë mund ta ndryshoni kohën ose temperaturën duke shtypur butonin e rregullimit të kohës/temperaturës (C), më pas shtypni butonin (G) ”-“ (H) ”+” për të rregulluar temperaturën dhe kohën.

PASTRIMI I PAJISJES

1. Përpara se ta pastroni pajisjen, hiqeni nga priza në mur dhe prisni derisa të ftohet.
2. Pastrojeni me një leckë të lagur dhe më pas të thatë (ose peshqir letre).
3. Aplikoni një sasi të vogël vaji te mbetjet më të vështira dhe pas disa minutash hiqini butësisht me një shpatull druri.
4. Mos i pastroni me lecka ose sfungjerë të ashpër, gërryes ose mos përdorni pluhura pastruese pasi ato mund të dëmtojnë veshjen e lëmuar dhe jo ngjitëse të koshit dhe enës.
5. Mos e zhytni pajisjen në ujë.

Të dhënat teknike:
Kapaciteti 5L
Tensioni: 220-240V ~ 50/60Hz
Fuqia nominale: 1500 W
Fuqia maksimale: 2000 W
Konsumi i energjisë në modalitetin e gatishmërisë: 0.30 W

Kujdes sipërfaqe të nxehtë:

Temperatura e sipërfaqeve të aksesueshme të një pajisjeje funksionale mund të jetë e lartë. Mos prekni sipërfaqet e nxehta të pajisjes

Për hir të mjedisit. Informacion në lidhje me pajisjet elektrike dhe elektronike të përdorura Në përputhje me Art. 13 sek. 1 dhe sek. 2 Ligji i datës 11 shtator 2015 për mbetjet e pajisjeve elektrike dhe elektronike, ju informojmë për trajtimin e duhur të mbetjeve të pajisjeve elektrike dhe elektronike:
1. Ndalohet vendosja e pajisjeve elektrike dhe elektronike të përdorura së bashku me mbetje të tjera – kjo vërtetohet nga shënimi në formën e një koshi të kryqëzuar, i cili kërkon grumbullimin selektiv të këtij lloji mbetjesh.
2. Pajisjet elektrike dhe elektronike mund të përmbajnë substanca, përzierje dhe përbërës të rrezikshëm të cilët, nëse lëshohen në mjedis, mund të përbëjnë një kërcënim serioz për shëndetin dhe jetën e njerëzve dhe organizmave të gjallë. Ato mund të shkaktojnë probleme të shumta shëndetësore, si çrregullime të shikimit, dëgjimit dhe të folurit, si dhe mund të dëmtojnë veshkat, mëlçinë dhe zemrën, si dhe të shkaktojnë sëmundje të lëkurës. Substancat e dëmshme gjithashtu mund të kenë një efekt negativ në sistemin e frymëmarrjes dhe riprodhimit dhe të çojnë në kancer. Konsumimi i bimëve që rriten në toka të kontaminuara dhe produkteve të prodhuara prej tyre mund të rezultojë në efektet e mësipërme shëndetësore.
3. Pajisjet e përdorura elektrike dhe elektronike duhet të dorëzohen vetëm në pikat e autorizuara të grumbullimit, një listë e të cilave duhet të jetë e disponueshme në faqen e internetit të secilës Zyrë Komunale.
4. Familjet luajnë një rol të rëndësishëm për të kontribuar në ripërdorimin dhe rikuperimin, duke përfshirë riciklimin, të pajisjeve të përdorura. Ai gjithashtu luan një rol kyç në sistemin e menaxhimit të mbetjeve për pajisjet elektrike dhe elektronike të përdorura për shkak të mundësisë së transferimit të drejtpërdrejtë në pikat e autorizuara të grumbullimit dhe eliminimit të zakoneve të padëshiruara sociale që rezultojnë në lënien e pajisjeve të mbeturinave në vende të padëshiruara.
Përveç kësaj, kthejini pajisjet elektrike dhe elektronike të përdorura në pikën e dorëzimit. Kur blerësit i dorëzon pajisjet e destinuara për amvisëri, distributori është i detyruar t'i marrë pa pagesë pajisjet e përdorura nga familjet në vendin e dorëzimit të pajisjeve të tilla, me kusht që pajisjet e përdorura të jenë të të njëjtit lloj dhe të kryejnë të njëjtat funksione si pajisjet e furnizuara. Paketimi i kartonit dhe qeset e polietilenit (PE) duhet të hidhen në kontejnerë të përshtatshëm të destinuar për grumbullimin selektiv të mbeturinave komunale në përputhje me përshkrimin e tyre. Nëse ka bateri në pajisje, ato duhet të hiqen dhe të dërgohen në një pikë të veçantë grumbullimi dhe asgjësimi.
Mos e hidhni pajisjen në mbeturinat komunale!!
Shërbimi Nëse dëshironi të blini pjesë këmbimi ose të bëni ndonjë ankesë, ju lutemi kontaktoni drejtpërdrejt shitësin që ka lëshuar faturën.

ინსტრუქცია (KA)

უსაფრთხოების ზოგადი პირობები
უსაფრთხოების მნიშვნელოვანი ინსტრუქციები გამოყენებისთვის

წაიკითხეთ ყურადღებით და შეინახეთ მომავალი მითითებისთვის

1. მოწყობილობის გამოყენებამდე წაიკითხეთ მუშაობის ინსტრუქცია და მიჰყევით მასში მოცემულ ინსტრუქციას. მწარმოებელი არ არის პასუხისმგებელი ნებისმიერი ზიანისთვის, რომელიც გამოწვეულია მოწყობილობის გამოყენების საწინააღმდეგოდ მისი დანიშნულებისამებრ ან არასწორი მუშაობის შედეგად.
2. მოწყობილობა განკუთვნილია მხოლოდ სახლის გამოყენებისთვის. არ გამოიყენოთ მისი დანიშნულების გარდა სხვა მიზნებისთვის.
3. მოწყობილობა უნდა იყოს დაკავშირებული მხოლოდ დამიწებულ სოკეტთან 220-240V ~ 50/60 Hz. ოპერაციული უსაფრთხოების გაზრდის მიზნით, არ დააკავშიროთ რამდენიმე ელექტრო მოწყობილობა ერთ წრეში ერთდროულად.
4. გამოიჩინეთ განსაკუთრებული სიფრთხილე მოწყობილობის გამოყენებისას, როდესაც ბავშვები ახლოს არიან. არ დაუშვათ ბავშვები ან ადამიანები, რომლებიც არ იცნობენ მოწყობილობას, ეთამაშონ მას.
5. გაფრთხილება: ეს მოწყობილობა შეიძლება გამოიყენონ 8 წელზე უფროსი ასაკის ბავშვებმა და შეზღუდული ფიზიკური, სენსორული ან გონებრივი შესაძლებლობების მქონე პირებმა, ან პირებმა, რომლებსაც არ აქვთ გამოცდილება ან ცოდნა აღჭურვილობის შესახებ, თუ მათ ზედამხედველობას უწევს მათ უსაფრთხოებაზე პასუხისმგებელი პირი ან მიეცათ ინსტრუქციები მოწყობილობის უსაფრთხოდ გამოყენების შესახებ და

აცნობიერებენ მის გამოყენებასთან დაკავშირებულ საფრთხეებს. ბავშვებს არ უნდა ეთამაშათ აღჭურვილობა. მოწყობილობის გაწმენდა და მოვლა არ უნდა შესრულდეს ბავშვების მიერ, თუ ისინი არ არიან 8 წელზე უფროსი ასაკის და ასეთი აქტივობები შესრულებულია მეთვალყურეობის ქვეშ.
6. გაფრთხილება: არ დატოვოთ მოწყობილობა ჩართული უყურადღებოდ.
7. გაფრთხილება: არასოდეს გადაიტანოთ მოწყობილობა ჩართული ან ცხელ დროს.
8. გაფრთხილება: ოპერაციული მოწყობილობის ხელმისაწვდომი ზედაპირების ტემპერატურა შეიძლება იყოს მაღალი, როდესაც მოწყობილობა მუშაობს.
9. გაფრთხილება: შეინახეთ მოწყობილობა და მისი კაბელი 8 წლამდე ასაკის ბავშვებისთვის მიუწვდომელ ადგილას.
10. გაფრთხილება: გამოყენების შემდეგ ყოველთვის ამოიღეთ შტეფსელი დენის სოკეტიდან ხელით დაჭერით. არ გაჭიმოთ დენის კაბელი.
11. გაფრთხილება: არ გამოიყენოთ მოწყობილობა აალებადი მასალების მახლობლად.
12. გაფრთხილება: არ მოათავსოთ მუყაო, ქაღალდი, პლასტმასი ან სხვა აალებადი ან დნებადი ნივთები მოწყობილობაში.
13. არ ჩაყაროთ კაბელი, შტეფსელი ან მთელი მოწყობილობა წყალში ან სხვა სითხეში. არ დაუშვათ მოწყობილობა ამინდის პირობებში (წვიმა, მზე და ა.შ.) და არ გამოიყენოთ იგი მაღალი ტენიანობის პირობებში (სველი წერტილები, ნესტიანი საკემპინგო სახლები).

14. პერიოდულად შეამოწმეთ კვების კაბელის მდგომარეობა. თუ დენის კაბელი დაზიანებულია, მოწყობილობა არ უნდა იქნას გამოყენებული. დაზიანებული კაბელი უნდა შეიცვალოს სპეციალისტმა სარემონტო მაღაზიამ, რათა თავიდან აიცილოს საფრთხე.
15. არ გამოიყენოთ მოწყობილობა დაზიანებული დენის კაბელით, ან თუ ის ჩამოვარდა ან დაზიანდა რაიმე სახით, ან არ მუშაობს გამართულად. არ შეაკეთოთ მოწყობილობა საკუთარ თავს, რადგან ამან შეიძლება გამოიწვიოს ელექტრო შოკი. მიიტანეთ დაზიანებული მოწყობილობა შესაბამის სერვის ცენტრში შესამოწმებლად ან შესაკეთებლად. ყველა შეკეთება შეიძლება შესრულდეს მხოლოდ ავტორიზებული სერვისცენტრების მიერ. არასწორად შესრულებულმა შეკეთებამ შეიძლება სერიოზული საფრთხე შეუქმნას მომხმარებელს.
16. მოათავსეთ მოწყობილობა გრილ, მდგრად, თანაბარ ზედაპირზე, მოშორებით ცხელი სამზარეულოს ტექნიკისგან, როგორიცაა: ელექტრო ღუმელი, გაზქურა და ა.შ.
17. დენის კაბელი არ უნდა ეკიდოს მაგიდის კიდეებს და არ უნდა ეხებოდეს ცხელ ზედაპირებს.
18. დამატებითი დაცვის უზრუნველსაყოფად მიზანშეწონილია ელექტრულ წრეში დამონტაჟდეს ნარჩენი დენის მოწყობილობა (RCD), რომლის ნომინალური ნარჩენი დენი არ აღემატება 30 mA-ს. ამასთან დაკავშირებით, უნდა მიმართოთ სპეციალისტ ელექტრიკოსს.
19. თუ საჭიროა გაფართოების სადენის გამოყენება,

გამოიყენეთ მხოლოდ მოდელი დამიწების ქინძისთავთან ერთად, რომელიც შესაფერისია მინიმუმ 10 ა დენისთვის. გაფართოების სადენები, რომლებიც არ აკმაყოფილებენ ამ მოთხოვნას, შეიძლება გადახურდეს. კაბელი უნდა იყოს განლაგებული ისე, რომ თავიდან აიცილოს მასზე შემთხვევითი მოზიდვა ან გადახტომა.
20. არ დაუშვათ დანადგარის საავტომობილო ნაწილი დასველდეს.
21. მოწყობილობა უნდა განთავსდეს გასწორებულ, სითბოს მდგრად ზედაპირზე, აალებადი მასალებისგან (ფარდები, ფარდები, შპალერი და ა.შ.) მოშორებით. ჰაერის სწორი მიმოქცევის უზრუნველსაყოფად, დატოვეთ მინიმუმ 10 სმ თავისუფალი ადგილი მოწყობილობის ყველა მხარეს და მინიმუმ 30 სმ მის ზემოთ. არ დაფაროთ მოწყობილობის ვენტილაციის ხვრელები, რადგან ამან შეიძლება გამოიწვიოს პროდუქტის გადახურება და დაზიანება.
22. არ შეეხოთ მოწყობილობის ცხელ ზედაპირებს (კარს, ზედა ან ქვედა კედელს ან გვერდით კედლებს). გამოიყენეთ დამცავი ხელთათმანები ნებისმიერი ცხელი კომპონენტის ამოღებისას ან შეხებისას.
23. დენის კაბელი არ უნდა იყოს მოთავსებული მოწყობილობის ზემოთ და არ უნდა ეხებოდეს ცხელ ზედაპირებთან ახლოს. არ მოათავსოთ მოწყობილობა ელექტრო ბუდეზე.
24. არ ჩადოთ მოწყობილობაში ის ნაწილები, რომლებიც მთელ მის მოცულობას იკავებს, რადგან ამან შეიძლება გამოიწვიოს ხანძარი და პროდუქტის განადგურება.
25. გამოცხობის შემდეგ ან დანადგარის გაწმენდამდე

გამორთეთ კვების კაბელი სოკეტიდან და დატოვეთ გასაცივებლად. თქვენ უნდა დაელოდოთ საკმარისად დიდხანს, რადგან გაცხელებული მოწყობილობა ძალიან ნელა გაცივდება.
26. მოწყობილობა უნდა გაიწმინდოს ყოველი გამოყენების შემდეგ.
27. არ გამოიყენოთ აგრესიული სარეცხი საშუალებები ემულსიების, რძის, პასტების და ა.შ სახით კორპუსის გასასუფთავებლად, რადგან მათ შეუძლიათ, სხვა საკითხებთან ერთად, ამოიღონ ნებისმიერი გრაფიკული ინფორმაციის სიმბოლო, როგორიცაა სასწორები, ნიშნები, გამაფრთხილებელი ნიშნები და ა.შ.
28. არ გამოიყენოთ ლითონის საწმენდები. გატეხილი მავთულის ნაჭრები შეიძლება მოხვდეს ელექტრო ნაწილებთან, რაც ქმნის ელექტროშოკის რისკს.
29. მოწყობილობა არ არის განკუთვნილი გარე დროის ამომრთველებით ან ცალკე დისტანციური მართვის სისტემის გამოყენებით.
30. მაღალი ტემპერატურის გამო განსაკუთრებული სიფრთხილეა საჭირო გამომცხვარი საკვების მოცილების, ცხელი ცხიმის ან სხვა ცხელი სითხეების მოცილებისას.
31. მოწყობილობა არ უნდა მოთავსდეს სამზარეულოს კარადების ქვეშ სითბოს და ორთქლის აწევის გამო.
32. ლითონის ნაწილები არ უნდა გაირეცხოს ჭურჭლის სარეცხ მანქანაში, რადგან ამ მოწყობილობებში გამოყენებული აგრესიული ნივთიერებები იწვევს მათ დაბნელებას. ნაწილები. რეკომენდებულია მათი ხელით გარეცხვა, ტრადიციული ჭურჭლის სარეცხი სითხეების

გამოყენებით.
33. მოწყობილობის გადახურების თავიდან ასაცილებლად, არ გადახუროთ მოწყობილობა.
34. არ შეინახოთ მოწყობილობაში მისი აქსესუარების გარდა არაფერი.
35. არ გამოიყენოთ მოწყობილობა ღია კონტეინერით.

ყურადღება!
მოწყობილობა აღჭურვილია დაგვიანებული დაწყების ფუნქციით, მაგრამ მისი გამოყენება რეკომენდებულია მხოლოდ მაშინ, როდესაც მომხმარებელი სახლშია და მოწყობილობა მეთვალყურეობის ქვეშ იმყოფება.

ღვეზელი (5) აღჭურვილია 4 საავტომობილო რეზინის ზოლებით, რომლებიც არ უნდა მოიხსნას, ისინი მდგრადია მაღალი ტემპერატურის მიმართ.

მოწყობილობის აღწერა:
1. მართვის პანელი
2. გამჭვირვალე ფანჯარა
3. ჰაერის გასასვლელი
4. საცხოვრებელი
5. გახეხეთ
6. სახელური
7. დენის კაბელი
8. კონტეინერი

მართვის პანელი:
პასუხი: ჩართვა/გამორთვის ღილაკი
B: ფუნქციის შერჩევის ღილაკი
C: ტემპერატურის/დროის კონტროლის ღილაკები
D: დაგვიანებული დაწყების ღილაკები
E: ვენტილატორის მუშაობის მაჩვენებელი
F: ტემპერატურისა და დროის ჩვენება
G: ღილაკი "-".
H. "+" ღილაკი

პროგრამები:
1. ქათმის ფრთები, 2. სოსისი, 3. კარტოფილი ფრი, 4. კვერცხის ტორტი, 5. პიცა, 6. ტკბილი კარტოფილი, 7. ქათმის ფეხები, 8. კრევეტები, 9. სტეიკი, 10. თევზი, 11. ტორტი, 12. არაქისი
პირველ გამოყენებამდე
1. ამოიღეთ შეფუთვა და სტიკერები და აქსესუარები მოწყობილობის გარედან და შიგნიდან.
2. ღვეზელი (5) და კონტეინერი (8) კარგად გაწმინდეთ ცხელი წყლით, მცირე რაოდენობით სარეცხი სითხით და ღრუბლით, შემდეგ გაწმინდეთ სუფთა, რბილი ქსოვილით.
(არ გაასუფთავოთ მოწყობილობა აბრაზიული ქსოვილებით ან ღრუბლებით, არ გამოიყენოთ საწმენდი ფხვნილები, რადგან მათ შეიძლება დააზიანოთ ღვეზელისა და კონტეინერის გლუვი, არაწებვადი ზედაპირი)
3. მოათავსეთ მოწყობილობა მდგრად, ჰორიზონტალურ ზედაპირზე, შეაერთეთ კვების კაბელი,

აირჩიეთ პირველი პროგრამა (იხილეთ მოწყობილობის გამოყენება განყოფილება), რათა მოაცილოთ ქარხნული სუნი მოწყობილობიდან.
4. პროგრამის დასრულების შემდეგ, გამორთეთ დენის კაბელი და გაიმეორეთ ნაბიჯი 2, რათა კვლავ გაიწმინდოთ მას შემდეგ, რაც მთლიანად გაცივდება.

არ გარეცხოთ ღვეზელი (5) და კონტეინერი (8) ჭურჭლის სარეცხ მანქანაში.

მოწყობილობის გამოყენება:
1. დაიჭირეთ სახელური (6) და ამოიღეთ კონტეინერი (8) ბადესთან ერთად (5) სათავსოდან (4) და მოათავსეთ მდგრად ზედაპირზე.
2. ბადე (5) შეიძლება ამოიღონ კონტეინერიდან (8)
3. მოათავსეთ წინასწარ მომზადებული პროდუქტები თაროზე (5), რომელიც მდებარეობს კონტეინერის ბოლოში (8). შემდეგ ჩადეთ კონტეინერი (8) სათავსოში (4). კონტეინერის შევსებისას არ გადააჭარბოთ მასში მითითებულ MAX დონეს.
4.შეაერთეთ დახურული მოწყობილობა დამიწებულ ქსელში.
5. მოწყობილობა ჩაირთვება და გამოსცემს ხმოვან სიგნალიზაციას. თუ პროგრამა არ არის არჩეული, მოწყობილობა გადავა ლოდინის რეჟიმში 1 წუთის შემდეგ. მოწყობილობის ხელახლა ჩასართავად დააჭირეთ ღილაკს (A) „დაწყება/გაუქმება“.
6.ფუნქციის შერჩევის ღილაკის (B) „ფუნქციის“ გამოყენებით აირჩიეთ სასურველი პროგრამა (ცხრილი 1). პროგრამის არჩევის შემდეგ, შეგიძლიათ შეცვალოთ ტემპერატურა და დრო ტემპერატურის/დროის კონტროლის შერჩევის ღილაკზე (C) და შემდეგ G "+", H "-" ღილაკების დაჭერით. რეკომენდებულია საკვების მომზადების დროზე 3 წუთის დამატება, დაპროგრამებულ მენიუსთან შედარებით, თუ მოწყობილობა ცივია.
7.შესაბამისი პროგრამის შერჩევის შემდეგ მოწყობილობა ავტომატურად დაიწყებს მუშაობას 4 წამის შემდეგ ან (A) ღილაკზე „დაწყება/გაუქმება“ დაჭერის შემდეგ. (E) ვენტილატორის მუშაობის ინდიკატორი და (F) მოწყობილობის შიგნით შუქი ანათებს.
8. სამუშაოს დასრულებისას ზუმერი 3-ჯერ გაისმა.
9. მოწყობილობის ადრეული შეწყვეტისთვის, დააჭირეთ ღილაკს (A) „დაწყება/გაუქმება“ 3 წამის განმავლობაში.

რჩევები:
დაალაგეთ საკვების ნაჭრები ისე, რომ მათ შორის თავისუფლად მიედინება ცხელი ჰაერი.

მოწყობილობას აქვს პროგრამული მეხსიერება, თუ კონტეინერი (6) ამოღებულია პროგრამის განმავლობაში, მოწყობილობა გაჩერდება, კონტეინერის (6) გამოცვლის შემდეგ ის გააგრძელებს მუშაობას. პროგრამის შეჩერება ასევე შესაძლებელია ღილაკზე (A) „ვარსკვლავი/გაუქმება“ ერთხელ დაჭერით, ხელახლა დაჭერით კი მუშაობა განახლდება.

თუ დრო ან ტემპერატურა არ არის საკმარისი, ყოველთვის შეგიძლიათ დაარეგულიროთ დრო ან ტემპერატურა დროის/ტემპერატურის რეგულირების ღილაკზე (D) დაჭერით, შემდეგ ღილაკზე G "+", H "-" საჭმლის მომზადების დასასრულებლად.

არჩეული პროგრამის განმავლობაში რეკომენდებულია პროდუქტების გადაბრუნება ან მორევა ერთხელ მაინც.

!!გაფრთხილება!! მოწყობილობის შიგნით ძალიან ცხელია

დაგვიანებული დაწყების ფუნქცია:
შესაბამისი პროგრამის არჩევის შემდეგ (იხილეთ განყოფილება მოწყობილობის გამოყენების შესახებ), დააჭირეთ ღილაკს (D) „დაყოვნების დრო“.
ეკრანზე გამოჩნდება საათი. გამოიყენეთ G "+" და H "-" ღილაკები, რათა დააყენოთ დაყოვნების

სასურველი დრო 10 წუთიდან 24 საათამდე.
დროის დაყენების შემდეგ, მოწყობილობა ავტომატურად გადადის დაგვიანებული დაწყების რეჟიმში 5 წამის შემდეგ, ეკრანზე გამოსახული საათი დაიწყებს დროის ათვლას მოწყობილობის ჩართვამდე. დროის ათვლის შესაწყვეტად, დააჭირეთ ღილაკს (A) „დაწყება/გაუქმება“ 3 წამის განმავლობაში.

პროგრამები:
ქათმის ფრთები (1): პროგრამა, რომელიც გამოიყენება უმი ქათმის ხორცის მოსამზადებლად (ქათმის ფრთები)
მოწყობილობა ავტომატურად გაცხელდება 180˚C ტემპერატურაზე 20 წუთის განმავლობაში.
თუ დრო ან ტემპერატურა არ არის საკმარისი, ყოველთვის შეგიძლიათ შეცვალოთ დრო ან ტემპერატურა დროის/ტემპერატურული რეგულირების ღილაკზე (C) დაჭერით, შემდეგ დააჭირეთ ღილაკს (G) ”-“ (H) ”+” ტემპერატურისა და დროის დასარეგულირებლად.

სოსისი (2): პროგრამა ძირითადად გამოიყენება სოსისების მოსამზადებლად.
მოწყობილობა ავტომატურად გაცხელდება 190˚C ტემპერატურაზე 10 წუთის განმავლობაში
თუ დრო ან ტემპერატურა არ არის საკმარისი, ყოველთვის შეგიძლიათ შეცვალოთ დრო ან ტემპერატურა დროის/ტემპერატურული რეგულირების ღილაკზე (C) დაჭერით, შემდეგ დააჭირეთ ღილაკს (G) ”-“ (H) ”+” ტემპერატურისა და დროის დასარეგულირებლად.

კარტოფილი ფრი (3): პროგრამა, რომელიც ძირითადად გამოიყენება გაყინული კარტოფილი ფრისთვის.
მოწყობილობა ავტომატურად გაცხელდება 190˚C ტემპერატურაზე 13 წუთის განმავლობაში
თუ დრო ან ტემპერატურა არ არის საკმარისი, ყოველთვის შეგიძლიათ შეცვალოთ დრო ან ტემპერატურა დროის/ტემპერატურული რეგულირების ღილაკზე (C) დაჭერით, შემდეგ დააჭირეთ ღილაკს (G) ”-“ (H) ”+” ტემპერატურისა და დროის დასარეგულირებლად.

კვერცხის ტორტი (4): პროგრამა ძირითადად გამოიყენება მინი კვერცხის ტორტების მოსამზადებლად
მოწყობილობა ავტომატურად გაცხელდება 180˚C ტემპერატურაზე 10 წუთის განმავლობაში
თუ დრო ან ტემპერატურა არ არის საკმარისი, ყოველთვის შეგიძლიათ შეცვალოთ დრო ან ტემპერატურა დროის/ტემპერატურული რეგულირების ღილაკზე (C) დაჭერით, შემდეგ დააჭირეთ ღილაკს (G) ”-“ (H) ”+” ტემპერატურისა და დროის დასარეგულირებლად.

პიცა (5): პროგრამა ყველაზე ხშირად გამოიყენება გაყინული პიცისთვის.
მოწყობილობა ავტომატურად გაცხელდება 180˚C ტემპერატურაზე 10 წუთის განმავლობაში
თუ დრო ან ტემპერატურა არ არის საკმარისი, ყოველთვის შეგიძლიათ შეცვალოთ დრო ან ტემპერატურა დროის/ტემპერატურული რეგულირების ღილაკზე (C) დაჭერით, შემდეგ დააჭირეთ ღილაკს (G) ”-“ (H) ”+” ტემპერატურისა და დროის დასარეგულირებლად.

ტკბილი კარტოფილი (6): პროგრამა ძირითადად გამოიყენება დაჭრილი ტკბილი შემცვლელების მოსამზადებლად (ტკბილი კარტოფილი)
მოწყობილობა ავტომატურად გაცხელდება 190˚C ტემპერატურაზე 38 წუთის განმავლობაში
თუ დრო ან ტემპერატურა არ არის საკმარისი, ყოველთვის შეგიძლიათ შეცვალოთ დრო ან ტემპერატურა დროის/ტემპერატურული რეგულირების ღილაკზე (C) დაჭერით, შემდეგ დააჭირეთ ღილაკს (G) ”-“ (H) ”+” ტემპერატურისა და დროის დასარეგულირებლად.

ქათმის ფეხები (7): პროგრამა, რომელიც გამოიყენება უმი ქათმის ხორცის მოსამზადებლად (ქათმის ფეხები)
მოწყობილობა ავტომატურად გაცხელდება 190˚C ტემპერატურაზე 20 წუთის განმავლობაში
თუ დრო ან ტემპერატურა არ არის საკმარისი, ყოველთვის შეგიძლიათ შეცვალოთ დრო ან ტემპერატურა დროის/ტემპერატურული რეგულირების ღილაკზე (C) დაჭერით, შემდეგ დააჭირეთ ღილაკს (G) ”-“ (H) ”+” ტემპერატურისა და დროის დასარეგულირებლად.

კრევეტები (8): საუკეთესოა პატარა ზღვის პროდუქტებისთვის, როგორიცაა კრევეტები.
მოწყობილობა ავტომატურად გაცხელდება 170˚C ტემპერატურაზე 10 წუთის განმავლობაში
თუ დრო ან ტემპერატურა არ არის საკმარისი, ყოველთვის შეგიძლიათ შეცვალოთ დრო ან
ტემპერატურა დროის/ტემპერატურული რეგულირების ღილაკზე (C) დაჭერით, შემდეგ დააჭირეთ
ღილაკს (G) ”-“ (H) ”+” ტემპერატურისა და დროის დასარეგულირებლად.

სტეიკი (9): ეს პროგრამა ძირითადად გამოიყენება თეთრი ან წითელი ხორცის სქელი ნაჭრებისთვის.
მოწყობილობა ავტომატურად გაცხელდება 180˚C ტემპერატურაზე 13 წუთის განმავლობაში
თუ დრო ან ტემპერატურა არ არის საკმარისი, ყოველთვის შეგიძლიათ შეცვალოთ დრო ან
ტემპერატურა დროის/ტემპერატურული რეგულირების ღილაკზე (C) დაჭერით, შემდეგ დააჭირეთ
ღილაკს (G) ”-“ (H) ”+” ტემპერატურისა და დროის დასარეგულირებლად.

თევზი (10): პროგრამა ყველაზე ხშირად გამოიყენება გაყინული დამუშავებული თევზისთვის ან ახალი
თევზისთვის.
მოწყობილობა ავტომატურად გაცხელდება 200˚C ტემპერატურაზე 20 წუთის განმავლობაში
თუ დრო ან ტემპერატურა არ არის საკმარისი, ყოველთვის შეგიძლიათ შეცვალოთ დრო ან
ტემპერატურა დროის/ტემპერატურული რეგულირების ღილაკზე (C) დაჭერით, შემდეგ დააჭირეთ
ღილაკს (G) ”-“ (H) ”+” ტემპერატურისა და დროის დასარეგულირებლად.

ტორტი (11): პროგრამა გამოიყენება ძირითადად ნამცხვრებისა და მაფინების საცხობი
მოწყობილობა ავტომატურად გაცხელდება 150˚C ტემპერატურაზე 14 წუთის განმავლობაში
თუ დრო ან ტემპერატურა არ არის საკმარისი, ყოველთვის შეგიძლიათ შეცვალოთ დრო ან
ტემპერატურა დროის/ტემპერატურული რეგულირების ღილაკზე (C) დაჭერით, შემდეგ დააჭირეთ
ღილაკს (G) ”-“ (H) ”+” ტემპერატურისა და დროის დასარეგულირებლად.

არაქისი (12): პროგრამა გამოიყენება არაქისის შესაწვავად
მოწყობილობა ავტომატურად გაცხელდება 190˚C ტემპერატურაზე 10 წუთის განმავლობაში
თუ დრო ან ტემპერატურა არ არის საკმარისი, ყოველთვის შეგიძლიათ შეცვალოთ დრო ან
ტემპერატურა დროის/ტემპერატურული რეგულირების ღილაკზე (C) დაჭერით, შემდეგ დააჭირეთ
ღილაკს (G) ”-“ (H) ”+” ტემპერატურისა და დროის დასარეგულირებლად.

მოწყობილობის გაწმენდა
1. სანამ მოწყობილობას გაასუფთავებთ, გამორთეთ იგი კედლის განყოფილებიდან და დაელოდეთ
სანამ გაცივდება.
2. გაწმინდეთ ნესტიანი ქსოვილით და შემდეგ მშრალი (ან ქაღალდის პირსახოცით).
3. უფრო რთულ ნარჩენებს წაუსვით მცირე რაოდენობით ზეთი და რამდენიმე წუთის შემდეგ ნაზად
მოაშორეთ ხის სპატულით.
4. არ გაასუფთავოთ უხეში, აბრაზიული ქსოვილებით ან ღრუბლებით და არ გამოიყენოთ გამწმენდი
ფხვნილები, რადგან მათ შეუძლიათ დააზიანონ კალათისა და კონტეინერის გლუვი, არაწებოვანი
საფარი.
5. არ ჩაყაროთ მოწყობილობა წყალში.

ტექნიკური მონაცემები:
მოცულობა 5ლ
ძაბვა: 220-240V ~ 50/60Hz
ნომინალური სიმძლავრე: 1500 W
მაქსიმალური სიმძლავრე: 2000 W
ენერგიის მოხმარება ლოდინის რეჟიმში: 0.30 W

ფრთხილად ცხელი ზედაპირი:

მოქმედი მოწყობილობის ხელმისაწვდომი ზედაპირების ტემპერატურა შეიძლება იყოს მაღალი. არ შეეხოთ მოწყობილობის ცხელ ზედაპირებს

გარემოს გულისთვის. ინფორმაცია გამოყენებული ელექტრო და ელექტრონული მოწყობილობების შესახებ ხელოვნების შესაბამისად. 13 წმ. 1 და წმ. 2015 წლის 11 სექტემბრის 2 აქტი ელექტრო და ელექტრონული აღჭურვილობის ნარჩენების შესახებ, გაცნობებთ ელექტრო და ელექტრონული აღჭურვილობის ნარჩენების სწორი მოპყრობის შესახებ:

1. აკრძალულია გამოყენებული ელექტრო და ელექტრონული მოწყობილობების სხვა ნარჩენებთან ერთად განთავსება – ამას ადასტურებს მარკირება „გადაკვეთილი ურნის“ სახით, რომელიც მოითხოვს ამ ტიპის ნარჩენების შერჩევით შეგროვებას.
2. ელექტრო და ელექტრო მოწყობილობები შეიძლება შეიცავდეს საშიშ ნივთიერებებს, ნარევებს და კომპონენტებს, რომლებიც გარემოში გავრცელების შემთხვევაში შეიძლება სერიოზული საფრთხე შეუქმნას ადამიანისა და ცოცხალი ორგანიზმების ჯანმრთელობასა და სიცოცხლეს. მათ შეუძლიათ გამოიწვიონ ჯანმრთელობის მრავალი პრობლემა, როგორიცაა მხედველობის, სმენის და მეტყველების დარღვევები, ასევე შეიძლება დაზიანდეს თირკმელები, ღვიძლი და გული, ასევე გამოიწვიოს კანის დაავადებები. მავნე ნივთიერებებმა შესაძლოა უარყოფითი გავლენა მოახდინოს რესპირატორულ და რეპროდუქციულ სისტემებზე და გამოიწვიოს კიბო. დაბინძურებულ ნიადაგებში მზარდი მცენარეების და მათგან დამზადებული პროდუქტების მოხმარებამ შეიძლება გამოიწვიოს ზემოაღნიშნული ზემოქმედება ჯანმრთელობაზე.

3. მეორადი ელექტრო და ელექტრონული აღჭურვილობა უნდა მიიტანოს მხოლოდ ავტორიზებულ შემგროვებელ პუნქტებში, რომელთა ჩამონათვალი ხელმისაწვდომი უნდა იყოს თითოეული მუნიციპალური დაწესებულების ვებგვერდზე.

4. შინამეურნეობები მნიშვნელოვან როლს ასრულებენ გამოყენებული აღჭურვილობის ხელახლა გამოყენებასა და აღდგენაში, მათ შორის გადამუშავებაში. ის ასევე მნიშვნელოვან როლს ასრულებს ნარჩენების მართვის სისტემაში გამოყენებული ელექტრო და ელექტრონული აღჭურვილობისთვის, ავტორიზებულ შემგროვებელ პუნქტებში პირდაპირი გადატანის შესაძლებლობისა და არასასურველი სოციალური ჩვევების აღმოფხვრის გამო, რაც იწვევს ნარჩენი აღჭურვილობის არასასურველ ადგილებში დატოვებას.

გარდა ამისა, დააბრუნეთ გამოყენებული ელექტრო და ელექტრონული აღჭურვილობა მიწოდების ადგილზე. შინამეურნეობებისთვის განკუთვნილი აღჭურვილობის მყიდველისთვის მიწოდებისას დისტრიბუტორი ვალდებულია ოჯახებიდან უსასყიდლოდ წაიღოს გამოყენებული აღჭურვილობა ასეთი აღჭურვილობის მიწოდების ადგილზე, იმ პირობით, რომ გამოყენებული აღჭურვილობა არის იგივე ტიპის და შესასრულოს იგივე ფუნქციები, როგორც მიწოდებული აღჭურვილობა.

მუყაოს შეფუთვა და პოლიეთილენის (PE) პარკები უნდა განადგურდეს შესაბამის კონტეინერებში, რომლებიც განკუთვნილია მუნიციპალური ნარჩენების შერჩევითი შეგროვებისთვის მათი აღწერილობის შესაბამისად. თუ მოწყობილობაში არის ბატარეები, ისინი უნდა მოიხსნას და გადაიტანონ ცალკე შეგროვებისა და განადგურების პუნქტში.

არ გადააგდოთ მოწყობილობა მუნიციპალურ ნაგავში!!

სერვისი თუ გსურთ სათადარიგო ნაწილების შეძენა ან რაიმე პრეტენზია, გთხოვთ დაუკავშირდეთ გამყიდველს, რომელმაც გასცა ქვითარი პირდაპირ.

KARTA GWARANCYJNA

WARUNKI GWARANCJI obowiązują na terenie Rzeczpospolitej Polskiej

Adler Sp. z o.o. ul. Ordona 2a 01-237 Warszawa zapewnia Użytkownika o dobrej jakości sprzętu, na który wydana jest niniejsza karta gwarancyjna i udziela 24 miesięcznej gwarancji, która liczy się od daty zakupu sprzętu. Usługi gwarancyjne świadczone są po okazaniu prawidłowo wypełnionej karty gwarancyjnej. Wady lub uszkodzenia sprzętu ujawnione w okresie gwarancji usuwane będą bezpłatnie przez Serwis Centralny. W przypadku zakupu sprzętu przez przedsiębiorcę (faktura VAT) okres gwarancji wynosi 12 miesięcy.

Powyższy zapis nie dotyczy jednoosobowych działalności gospodarczych, o ile rodzaj zakupionego sprzętu, nie jest związany z profilem prowadzonej działalności gospodarczej – weryfikacja w CEIDG.

W przypadku wymiany rzeczy na nową, albo po dokonaniu istotnej naprawy, okres gwarancji biegnie na nowo od chwili dostarczenia klientowi rzeczy wolnej od wad, lub zwrócenia rzeczy naprawionej. Jeżeli gwarant wymienił część rzeczy, przepis powyższy stosuje się odpowiednio do części wymienionej. Gwarant zobowiązuje się pokryć koszty dostarczenia rzeczy do serwisu na adres wskazany w karcie gwarancyjnej. Jednakże uprawniony z gwarancji powinien zachować rozsądek, wybierając środek transportu. Uprawnionemu z gwarancji nie przysługuje od gwaranta zwrot kosztów dostarczenia towaru – rzeczy do naprawy gwarancyjnej , przekraczający ekonomicznie uzasadnione koszty przewozu.

UWAGA: Sprzęt przeznaczony jest wyłącznie do użytku domowego. Naprawami gwarancyjnymi nie są objęte czynności związane z odkamienianiem, konserwacją, czyszczeniem urządzenia oraz części i akcesoria ulegające zużyciu przy normalnym użytkowaniu.

Gwarancja nie obejmuje mechanicznych uszkodzeń sprzętu oraz wad i uszkodzeń wynikłych wskutek:

-niewłaściwego lub niezgodnego z instrukcją użytkowania, przechowywania i konserwacji;

-ingerencji nieautoryzowanego serwisu, samowolnych napraw, przeróbek i zmian konstrukcyjnych;

-użycia niewłaściwych materiałów eksploatacyjnych.

-uszkodzeń mechanicznych, termicznych, chemicznych i powstałych na skutek przepięcia w sieci.

-karta gwarancyjna jest nieważna bez daty zakupu, pieczęci sprzedającego i kopii dokumentu zakupu.

-gwarancją nie są objęte elementy eksploatacyjne i akcesoria w tym: elementy szklane (np. dzbanki, talerze), sznury przyłączeniowe, sieciowe, żarówki, baterie, nożyki i folie do urządzeń tnących, nasadki miksujące, trzepaki, mieszaki, ssawkoszczotki, rury, węże, kubki miksujące, głowice tnące i sita.

Reklamowany sprzęt jest dostarczany do Serwisu Centralnego przez Klienta w stanie kompletnym i odpowiednio zabezpieczony na czas transportu. Po dokonanej naprawie reklamowany sprzęt odbierany jest z Serwisu Centralnego przez Klienta.

SERWIS CENTRALNY
01-237 Warszawa ul.Ordona 2A
tel. 728 - 595 - 006
serwis@adler.com.pl www.adler.com.pl

.....
(data sprzedaży)
.....
(pieczątka sklepu i podpis sprzedawcy)

adnotacje serwisu:

Termin usunięcia wady może zostać wydłużony o czas potrzebny do importu niezbędnych części, nie dłuższy niż 30 dni roboczych. W każdym takim przypadku warsztat serwisowy powiadomi klienta o wydłużeniu terminu naprawy gwarancyjnej. W związku z koniecznością sprowadzenia części zamiennych i poinformuje o nowym terminie usunięcia wady.

W przypadku stwierdzenia usterki należy ją zgłosić w punkcie sprzedaży lub w Serwisie Centralnym, ul. Ordona 2A, 01-237 Warszawa, tel. 728-595-006 lub e-mail: serwis@adler.com.pl.

W zgłoszeniu proszę podać swój adres, nr telefonu i opis usterki. Do reklamacji konieczne jest dołączenie kopii dokumentu zakupu.

Gwarancja nie wyłącza ani nie ogranicza oraz nie zawiesza uprawnień kupującego wynikających z przepisów o rękojmi za wady rzeczy sprzedanej.

W trosce o środowisko..

Opakowania kartonowe oraz worki polietylenowe (PE) należy wrzucać do odpowiednich pojemników przeznaczonych do selektywnej zbiórki odpadów komunalnych zgodnie z ich opisem. Jeżeli w urządzeniu znajdują się baterie, należy je wyjąć i osobno oddać do punktu zbierania i składowania. Zużyte urządzenie należy oddać do odpowiedniego punktu zbierania i składowania, gdyż znajdujące się w nim niebezpieczne substancje mogą stanowić zagrożenie dla zdrowia i środowiska. Oznaczenie umieszczone na produkcie wskazuje, że urządzenia nie należy wyrzucać do pojemnika z odpadami komunalnymi.

Zużyty sprzęt elektryczny, to odpady, które zawierają substancje szkodliwe dla ludzi, zwierząt i środowiska. Substancje te mogą doprowadzić do zanieczyszczenia gleby, wody lub powietrze, a poprzez to mogą się dostać do organizmu człowieka i doprowadzić do licznych dolegliwości zdrowotnych, takich jak: zaburzenia wzroku, słuchu, mowy, mogą również doprowadzić do uszkodzenia nerek, wątroby i serca, oraz wywołać choroby skóry. Substancje szkodliwe mogą mieć również niekorzystny wpływ na układ oddechowy i rozrodczy oraz doprowadzić do zamian nowotworowych. Spożycie roślin rosnących na skażonych glebach, oraz produktów powstałych z nich może grozić w/w skutkami zdrowotnymi.

AFTER SALE SERVICE NOTICE

GB	If you want to buy spare parts or make any complaints, please contact the seller who issued the receipt directly.
DE	Wenn Sie Ersatzteile kaufen oder reklamieren möchten, wenden Sie sich bitte direkt an den Verkäufer, der die Quittung ausgestellt hat.
FR	Si vous souhaitez acheter des pièces de rechange ou faire des réclamations, veuillez contacter directement le vendeur qui a émis le reçu.
ES	Si desea comprar repuestos o presentar alguna queja, comuníquese directamente con el vendedor que emitió el recibo.
PT	Se você quiser comprar peças de reposição ou fazer alguma reclamação, entre em contato diretamente com o vendedor que emitiu o recibo.
LT	Jei norite įsigyti atsarginių dalių ar pateikti nusiskundimų, susisiekite tiesiogiai su kvitą išdavusiu pardavėju.
LV	Ja vēlaties iegādāties rezerves daļas vai izteikt pretenzijas, lūdzu, sazinieties tieši ar pārdevēju, kurš izsniedza čeku.
EST	Kui soovite osta varuosi või esitada pretensioone, võtke otse ühendust kviitungi väljastanud müüjaga.
HU	Ha pótalkatrészeket szeretne vásárolni, vagy panaszt szeretne tenni, forduljon közvetlenül a bizonylatot kiállító eladóhoz.
BS	Ako želite kupiti rezervne dijelove ili napraviti reklamaciju, obratite se direktno prodavaču koji je izdao račun.
RO	Если вы хотите купить запчасти или предъявить какие-либо претензии, пожалуйста, свяжитесь напрямую с продавцом, выдавшим чек.
CZ	Chcete-li zakoupit náhradní díly nebo uplatnit jakoukoli reklamaci, kontaktujte přímo prodejce, který účtenku vystavil.
RU	Dacă doriți să cumpărați piese de schimb sau să faceți vreo reclamație, vă rugăm să contactați direct vânzătorul care a emis chitanța.
GR	Εάν θέλετε να αγοράσετε ανταλλακτικά ή να κάνετε οποιαδήποτε παράπονα, επικοινωνήστε απευθείας με τον πωλητή που εξέδωσε την απόδειξη.
MK	Ако сакате да купите резервни делови или да поднесете какви било поплаки, контактирајте директно со продавачот кој ја издал сметката.
NL	Als u reserveonderdelen wilt kopen of een klacht wilt indienen, neem dan rechtstreeks contact op met de verkoper die de bon heeft afgegeven.
SL	Če želite kupiti nadomestne dele ali vložiti reklamacije, se obrnite neposredno na prodajalca, ki je izdal račun.
FI	Jos haluat ostaa varaosia tai tehdä valituksia, ota yhteyttä suoraan kuitin antaneeseen myyjään.
PL	W przypadku chęci zakupu części zamiennych lub zgłoszenia ewentualnych reklamacji należy kontaktować się bezpośrednio ze sprzedawcą, który wystawił paragon.
IT	Se desideri acquistare pezzi di ricambio o presentare reclami, contatta direttamente il venditore che ha emesso la ricevuta.
HR	Se desideri acquistare pezzi di ricambio o presentare reclami, contatta direttamente il venditore che ha emesso la ricevuta.
SV	Om du vill köpa reservdelar eller göra några reklamationer, vänligen kontakta säljaren som utfärdat kvittot direkt.
DK	Hvis du ønsker at købe reservedele eller reklamere, bedes du kontakte sælgeren, som har udstedt kvitteringen, direkte.
UA	Якщо ви хочете придбати запчастини або подати будь-які претензії, зверніться безпосередньо до продавця, який видав чек.
SR	Ако желите да купите резервне делове или да уложите рекламацију, обратите се директно продавцу који је издао рачун.
SK	Ak si chcete kúpiť náhradné diely alebo uplatniť akúkoľvek reklamáciu, kontaktujte priamo predajcu, ktorý účtenku vystavil.
AR	إذا كنت ترغب في شراء قطع غيار أو تقديم أي شكوى ، فيرجى الاتصال بالبائع الذي أصدر الإيصال مباشرةً.
BG	Ако искате да закупите резервни части или да направите оплаквания, моля, свържете се директно с продавача, който е издал касовата бележка.
AZ	Ehtiyat hissələri almaq və ya hər hansı şikayət etmək istəyirsinizsə, qəbzi verən satıcı ilə birbaşa əlaqə saxlayın.
ALB	Nëse dëshironi të blini pjesë këmbimi ose të bëni ndonjë ankesë, ju lutemi kontaktoni drejtpërdrejt shitësin që ka lëshuar faturën.
KA	თუ გსურთ სათადარიგო ნაწილების შეძენა ან რაიმე პრეტენზია, გთხოვთ დაუკავშირდეთ გამყიდველს, რომელმაც გასცა ქვითარი პირდაპირ.