Manual de instrucciones
Manual de instruções
Instruction manual
Manuel d'instructions

EDM PRODUCT

Ventilador de techo

Ventoinha de teto

Ceiling fan

Ventilateur de plafond

Ref.33800

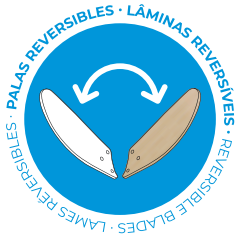

ES
PT
EN
FR

INSTRUCCIONES DE SEGURIDAD

Lea atentamente este manual antes de utilizar el aparato y guárdelo para futuras consultas. Para reducir posibles riesgos de incendio, descargas eléctricas o daños personales, tenga en cuenta las siguientes instrucciones:

INFORMACIÓN GENERAL

- Este aparato pueden utilizarlo niños con edad de 8 años y superior y personas con capacidades físicas, sensoriales o mentales reducidas o falta de experiencia y conocimiento, si se les ha dado la supervisión o formación apropiadas respecto al uso del aparato de una manera segura y comprenden los peligros que implica. Los niños no deben jugar con el aparato. La limpieza y el mantenimiento a realizar por el usuario no deben realizarlos los niños sin supervisión. Antes de poner en funcionamiento el aparato, lea atentamente las siguientes instrucciones. Guarde el manual en un lugar seguro para que pueda consultarlo en cualquier momento.
- Si el cable de alimentación está dañado, debe ser sustituido por el fabricante o el servicio técnico autorizado a través de un técnico cualificado para evitar el riesgo de descarga eléctrica.
- Después de retirar del embalaje, compruebe que el aparato está en buen estado, y si tiene alguna duda, no lo encienda.
- Póngase en contacto con su distribuidor o vendedor para la devolución del mismo.
- Este aparato viene embalado para protección contra cualquier daño o daño que se pueda causar por el transporte.
- Si el embalaje está formado por plásticos y otros materiales que pueden ser peligrosos, es aconsejable mantener fuera del alcance de los niños. Estos materiales son reciclables y deben entregarlos en una unidad del sistema de reciclaje apropiado, respetando las leyes de protección del medio ambiente.
- Este aparato ha sido concebido solamente para uso doméstico y no debe ser utilizado con ningún otro fin, como por ejemplo en una instalación de nivel comercial, industrial o cualquier otra que no sea residencial.
- No manipule el aparato con las manos mojadas y tampoco lo sumerja en agua ni en ningún otro líquido.
- Desconecte el aparato de la toma de corriente antes de limpiarlo.
- No continúe usando el aparato si observa que el mismo no funciona correctamente. Apáguelo inmediatamente y busque el fabricante o un servicio técnico autorizado para que un técnico cualificado pueda evaluar el daño y repararlo en su caso.

- Apague el aparato y desconecte el cable de alimentación de la toma de corriente antes de sustituir cualquier pieza o accesorio, o tocar las partes móviles del aparato.

INSTRUCCIONES IMPORTANTES DE SEGURIDAD

- Conecte el aparato únicamente a una fuente de alimentación de CA. El voltaje indicado en la placa de características que esta fijada en el aparato, debe coincidir con el voltaje de la fuente de alimentación.
- Desconectar siempre el aparato de la toma después de usarlo, para desmontarlo o limpiarlo.
- Montar y utilizar el aparato siempre en una superficie firme y estable.
- Nunca coloque el aparato encima o cerca de fuentes de calor, como por ejemplo una cocina a gas / eléctrica o dentro de un horno caliente.
- Nunca manipule el cable de alimentación con las manos mojadas.
- El uso de accesorios o piezas no recomendadas por el fabricante, puede provocar un incendio, una descarga eléctrica o lesiones graves.
- Este aparato está fabricado para ser utilizado en interiores. Nunca lo utilice al aire libre o partes externas de la casa.

ES
PT
EN
FR

ATENCIÓN - IMPORTANTE

1. Proceda con cuidado. Lea completamente las instrucciones antes de comenzar las instalación.

2. ¡ADVERTENCIA! Este ventilador únicamente puede utilizarse con un interruptor bipolar con una apertura de contacto de 3 mm respectivamente.

3. El proceso de instalación solo debe ser llevado a cabo por un electricista autorizado.

4. La altura de montaje, es decir, la distancia entre las aspas y el suelo debe ser de al menos de 2,3m.

5. Asegúrese de que no se encuentren obstáculos en el campo de rotación.

6. Asegúrese de que el ventilador esté bien sujeto al techo.

7. ¡ADVERTENCIA! No utilice un interruptor con regulador de voltaje para controlar la velocidad del ventilador.

8. ¡ADVERTENCIA! Para evitar daños, asegúrese de que las aspas no estén dobladas y de que no haya objetos extraños en el campo de rotación.

9. ¡ADVERTENCIA! Si el ventilador se instala pegado al techo, este no se podrá volver a colgar utilizando barras de sujeción de acuerdo al reglamento de seguridad europeo. Esto podría causar lesiones graves. En caso de que tuviera dudas en relación a estos requisitos esenciales de seguridad, consulte las ordenanzas locales.

10. Mantenga los aparatos electrónicos fuera del alcance de los niños o de personas impedidas. No les permita manipular estos aparatos sin vigilancia.

11. Apto para su uso en espacios cerrados.

12. Asegúrese de que el aparato no está conectado a la toma de corriente antes de desmontar los elementos de la lámpara. Solo podrá permitirse el paso de la corriente eléctrica cuando la instalación se haya completado."

13. No retire la pantalla de la lámpara si la bombilla está encendida.

14. Proceda a cambiar la bombilla únicamente si la lámpara se ha enfriado y el aparato no está conectado a la toma de corriente.

15. Al poner en funcionamiento el aparato, asegúrese de que la pantalla de la lámpara está bien sujeta.

16. 0,5m Mantenga siempre la distancia indicada en la imagen entre la lámpara y materiales inflamables (cortinas, paredes, etc.).

17. IP20: El ventilador está diseñado para su uso en espacios interiores. No es adecuado para la instalación en cuartos de baño o en zonas principalmente húmedas. Por favor, asegúrese de que en ningún momento la lámpara entra en contacto con agua.

18. Se debe asegurar que los niños no juegan con esta lámpara. Alimentación antes de la instalación , el cambio de la bombilla , mantenimiento y limpieza.

20. Este aparato pueden utilizarlo niños con edad de 8 años y superior y personas con capacidades físicas, sensoriales o mentales reducidas o falta de experiencia y conocimiento, si se les ha dado la supervisión o formación apropiadas respecto al uso del aparato de una manera segura y comprenden los peligros que implica. Los niños no deben jugar con el aparato. La limpieza y el mantenimiento a realizar por el usuario no deben realizarlos los niños sin supervisión.

21. El medio de desconexión de la toma de corriente posee una separación entre los contactos de todas las clavijas que proporciona una desconexión completa y que debe incorporarse en el cableado fijo de manera conforme con las normativas sobre cableado.

22. Consulte la sección "INSTALACIÓN" para saber cómo fijar e instalar el ventilador.

23. Consulte la sección "INFORMACIÓN SOBRE EL CABLE" para saber cómo conectar el cable.

24. Instrucciones sobre el reemplazo de la bombilla, incluido el modelo y referencia de la lámpara Consulte la sección "Reemplazo de la bombilla".

DESCRIPCIÓN DE SÍMBOLOS

Puede encontrar todos los símbolos relativos a esta lámpara tanto en el etiquetado del producto como en la caja del embalaje.

Clase de aislamiento I ⏚. Este ventilador debe conectarse con su toma de tierra (cable verde y amarillo) al conductor de tierra.

Clase de aislamiento II ⧈. Este ventilador cuenta con un doble aislamiento y no debe conectarse a la toma de tierra.

∿ CA - Corriente Alterna (Alternating Current Voltage)

Hz Frecuencia (hercios)

V Tensión en voltios

W Intensidad de corriente en vatios

0,5m Distancia de separación mínima entre la lámpara y cualquier objeto inflamable en m.

No utilice la lámpara sin el cristal. ¡Si este se estropea deberá ser cambiado por uno nuevo!

La lámpara está diseñada para emplear únicamente bombillas LED.

Uso exclusivo en espacios cerrados.

IP Grado de protección contra influencias externas. Puede encontrar el grado de protección correspondiente en la etiqueta de la lámpara.

La luminaria no debe instalarse bajo ninguna circunstancia sobre una superficie normalmente inflamable.

PUESTA EN FUNCIONAMIENTO

1. Conexión y verificación inicial: Conecte el dispositivo a la red eléctrica y verifique que el ventilador funcione correctamente.

2. Control de velocidad mediante cadena de impulsos: La

cadena de impulsos ajusta la velocidad del ventilador en los siguientes modos:

- 1 impulso: Alta velocidad
- 2 impulsos: Velocidad media
- 3 impulsos: Baja velocidad
- 4 impulsos: Apagado

► La elección de la velocidad adecuada dependerá de varios factores, como el tamaño de la habitación, la altura del techo y la cantidad de ventiladores en el espacio.

3. Dirección del ventilador: Utilice el interruptor deslizante para cambiar la dirección del ventilador:

- Posición de avance (verano): En esta configuración, el ventilador gira en sentido antihorario, impulsando el aire hacia abajo para crear una brisa fresca. Esto le permite mantener el aire acondicionado a una temperatura más alta sin comprometer la comodidad (ver Figura A).
- Posición de retroceso (invierno): El ventilador gira en sentido horario, recirculando el aire caliente desde el techo hacia el resto de la habitación. Esto le permite reducir la temperatura de la calefacción manteniendo un ambiente cálido (ver Figura B).

4. Precaución: Siempre apague el ventilador y espere a que se detenga completamente antes de cambiar la dirección del flujo de aire utilizando el interruptor deslizante.

5. Consejos adicionales: Consulte el punto 10 de los consejos de seguridad antes de utilizar el ventilador en modo retroceso, especialmente en entornos con calefacción.

MANTENIMIENTO

► **Revisiones periódicas:** Debido al uso regular del ventilador, algunas conexiones pueden aflojarse con el tiempo. Verifique las uniones de soporte, los anclajes y la fijación de las aspas al menos dos veces al año. Asegúrese de que todas las piezas estén bien ajustadas para un funcionamiento óptimo.

► **Limpieza del ventilador:** Para mantener su ventilador en buen estado, límpielo regularmente. No utilice agua, ya que esto podría dañar tanto el motor como las partes de madera, además de aumentar el riesgo de descargas eléctricas. Utilice un paño seco o un cepillo suave sin pelusas para evitar rayaduras. La superficie está tratada con laca para minimizar el desgaste y la decoloración.

► **Lubricación:** No es necesario lubricar el ventilador. El motor está diseñado con un sistema de lubricación permanente, por lo que no requiere mantenimiento en este aspecto.

SOLUCIÓN DE PROBLEMAS

PROBLEMA 1: EL VENTILADOR NO ARRANCA

1. Verifique los magnetotérmicos y el disyuntor del circuito principal.

2. Inspeccione las conexiones del bloque conector, como se describe en el paso 4 del proceso de instalación. Importante: Asegúrese de que el suministro eléctrico esté desconectado antes de hacer cualquier ajuste.

3. Asegúrese de que el interruptor deslizante está en una posición claramente definida (superior o inferior). Si está entre ambas, el ventilador no se encenderá.

4. Si el ventilador sigue sin funcionar, contacte con un electricista cualificado. No intente realizar reparaciones eléctricas por su cuenta.

PROBLEMA 2: EL VENTILADOR HACE MUCHO RUIDO

1. Verifique que los tornillos de la carcasa del motor estén bien ajustados, pero sin apretarlos en exceso.

2. Asegúrese de que los tornillos que conectan las aspas al motor estén bien fijados.

3. Algunos motores son sensibles a los reguladores de velocidad semiconductores. No utilice este tipo de reguladores.

4. Espere 24 horas para que el ventilador pase por su "período de adaptación". Los ruidos en ventiladores nuevos suelen desaparecer después de este tiempo.

PROBLEMA 3: EL VENTILADOR VIBRA

Las aspas del ventilador han sido pesadas y agrupadas según su densidad, pero al ser de madera natural, pueden variar ligeramente. Esto podría causar vibraciones. Para corregirlo, siga estos pasos:

1. Asegúrese de que todas las aspas estén bien fijadas a sus soportes.

2. Verifique que los soportes estén firmemente sujetos al motor.

3. Compruebe que la cubierta y el soporte de montaje estén correctamente ajustados al techo.

4. Si el ventilador sigue vibrando, intercambie dos aspas adyacentes para redistribuir el peso y minimizar las vibraciones.

ESPECIFICACIONES TECNICAS

► Tensión nominal y frecuencia nominal: 220-240V ~ 50Hz

► Clase de protección ⏚

► IP índice de protección: IP20

► Nominal power: 50W

rpm		
210	155	95
W		
3	*2*	*1*
42	29	20

INSTRUÇÕES DE SEGURANÇA

⚠ ***Leia este manual com atenção antes de utilizar o aparelho, e guardá-lo para futuras consultas. Para reducir possíveis riscos de incêndio, descargas elétricas ou danos pessoais, tenha em consideração as seguintes instruções:***

INFORMAÇÃO GERAL

- Este aparelho pode ser utilizado por crianças com idade igual ou superior a 8 anos e pessoas com capacidades físicas, sensoriais ou mentais reduzidas ou com falta de experiência e conhecimento, desde que tenham recebido supervisão ou formação adequada relativamente à utilização do aparelho de forma segura e compreendam os perigos envolvidos. As crianças não devem brincar com o aparelho. A limpeza e a manutenção a serem realizadas pelo usuário não devem ser realizadas por crianças sem supervisão.
- Se o cabo de alimentação estiver danificado, deve ser substituído pelo fabricante ou pelo serviço técnico autorizado, através de um técnico qualificado para evitar risco de choque elétrico.
- Antes de colocar o aparelho a funcionar, leia com atenção as seguintes instruções. Guarde o manual em um local seguro para que possa consultá-lo a qualquer momento.
- Depois de retirar da embalagem, verifique se o aparelho está em bom estado, e se tiver alguma dúvida, não utilize-o.
- Entre em contacto com o seu distribuidor ou vendedor para a devolução do mesmo.
- Este aparelho vem embalado para proteção contra qualquer estrago ou dano que se possa causar pelo transporte.
- Se a embalagem for constituída por plásticos e outros materiais que possam ser perigosos, é aconselhável mantê-la fora do alcance das crianças. Estes materiais são recicláveis, devendo entregá-los em uma unidade do sistema de reciclagem apropiado, respeitando as leis de proteção do meio ambiente.
- Este aparelho foi concebido somente para USO DOMÉSTICO e não debe ser utilizado com nenhum outro fim, como por exemplo em uma instalação de nível comercial, industrial ou qualquer outra que não seja residencial.
- Não manipule o aparelho com as mãos molhadas e tampouco o mergulhe em água ou qualquer outro líquido.
- Desconectar o aparelho da tomada antes de limpá-lo.
- Não continue usando o aparelho se observa que o mesmo não

funciona correctamente. Desligue-o imediatamente e procure o fabricante ou um serviço técnico autorizado para que um técnico qualificado possa avaliar os danos e repará-lo se for o caso.

Desligue o aparelho e desconecte o cabo de alimentação da tomada antes de substituir qualquer peça ou acessório, ou tocar as partes móveis do aparelho.

INSTRUÇÕES IMPORTANTES SOBRE SEGURANÇA

- Conectar o aparelho únicamente a uma fonte de alimentação de CA. A voltagem indicada na placa de características que esta fixada no aparelho, debe coincidir com a voltagem da fonte de alimentação.
- Desconectar sempre o aparelho da tomada depois de usá-lo, para desmontá-lo ou limpá-lo.
- Montar e utilizar o aparelho sempre em uma superficie firme e estável.
- Nunca coloque o aparelho encima ou perto de fontes de calor, como por exemplo um fogão a gás/elétrico ou dentro de um forno quente.
- Nunca manipule o cabo de alimentação com as mãos molhadas.
- O uso de acessórios ou peças não recomendadas pelo fabricante, poderão provocar um incêndio, uma descarga eléctrica ou ainda, lesões graves.
- Este aparelho está fabricado para ser utlizado em interiores.
  Nunca o utilize ao ar libre ou partes externas da casa.

ATENÇÃO - IMPORTANTE

1. Prossiga com cautela. Leia todas as instruções antes de iniciar a instalação.

2. AVISO! Este ventilador só pode ser utilizado com um interruptor bipolar com uma abertura de contato de 3 mm, respectivamente.

3. O processo de instalação deve ser realizado apenas por um eletricista autorizado.

4. A altura de montagem, ou seja, a distância entre as pás e o chão, deve ser de pelo menos 2,3m.

5. Certifique-se de que não há obstáculos no campo de rotação.

6. Garanta que o ventilador está devidamente fixado ao teto.

7. AVISO! Não utilize um interruptor com regulador de voltagem para controlar a velocidade do ventilador.

8. AVISO! Para evitar danos, certifique-se de que as pás não estão dobradas e que não há objetos estranhos no campo de rotação.

9. AVISO! Se o ventilador for instalado próximo ao teto, não poderá ser reinstalado utilizando barras de suporte de acordo com o regulamento de segurança europeu. Isso pode causar ferimentos graves. Em caso de dúvida sobre esses requisitos de segurança, consulte as regulamentações locais.

10. Mantenha os aparelhos eletrônicos fora do alcance de crianças ou pessoas com limitações. Não permita que manipulem estes aparelhos sem supervisão.

11. Adequado apenas para uso interno.

12. Certifique-se de que o aparelho não está conectado à corrente antes de desmontar qualquer parte da lâmpada. A corrente só pode ser ligada após a instalação estar completa.

13. Não remova a proteção da lâmpada enquanto a lâmpada estiver acesa.

14. Troque a lâmpada apenas quando estiver fria e com o aparelho desconectado da rede elétrica.

15. Ao ligar o aparelho, certifique-se de que a proteção da lâmpada está devidamente fixada.

16. Sempre mantenha a distância indicada na imagem entre a lâmpada e materiais inflamáveis (como cortinas ou paredes).

17. IP20: O ventilador foi projetado para uso interno. Não é adequado para instalação em banheiros ou áreas úmidas. Certifique-se de que a lâmpada não entre em contato com água em nenhuma circunstância.

18. Certifique-se de que as crianças não brinquem com este aparelho. O aparelho deve ser desconectado da corrente para instalação, troca de lâmpada, manutenção e limpeza.

19. Este aparelho pode ser utilizado por crianças a partir de 8 anos e por pessoas com capacidades físicas, sensoriais ou mentais reduzidas ou falta de experiência e conhecimento, desde que supervisionadas ou treinadas quanto ao uso seguro do aparelho e compreensão dos perigos envolvidos. Crianças não devem brincar com o aparelho. A limpeza e manutenção não devem ser realizadas por crianças sem supervisão.

20. O meio de desconexão da corrente elétrica deve ter uma separação completa dos contatos em todas as fases, proporcionando uma desconexão total, e deve ser incorporado na fiação fixa de acordo com as normas de cabeamento.

21. Consulte a seção "INSTALAÇÃO" para orientações sobre a fixação e instalação do ventilador.

22. Consulte a seção "INFORMAÇÕES SOBRE CABOS" para orientações sobre como conectar o cabo.

23. Instruções sobre a troca da lâmpada, incluindo o modelo e a referência da lâmpada, estão na seção "Troca de lâmpada".

DESCRIÇÃO DOS SÍMBOLOS

Os símbolos referentes a este aparelho podem ser encontrados tanto no rótulo do produto quanto na caixa da embalagem.

Classe de isolamento I ⏚. O ventilador deve ser conectado ao fio de aterramento (fio verde e amarelo).

Classe de isolamento II ⧈. O ventilador tem isolamento duplo e não deve ser conectado ao aterramento.

∿ CA: Corrente Alternada

Hz Frequência: Hertz (Hz)

V Voltagem em volts

W Potência em watts

0,5m Distância mínima entre a lâmpada e materiais inflamáveis (em metros), conforme indicado no rótulo da lâmpada.

Não utilize a lâmpada sem a proteção de vidro. Caso seja danificada, substitua por uma nova.

A lâmpada foi projetada apenas para uso com lâmpadas LED.

Uso exclusivo para ambientes internos.

IP Grau de proteção contra influências externas, conforme indicado no rótulo da lâmpada.

Este aparelho não deve ser instalado sobre superfícies inflamáveis.

POSTO EM OPERAÇÃO

1. Conexão e verificação inicial: Conecte o dispositivo à rede elétrica e verifique se o ventilador está funcionando corretamente.

2. Controle de velocidade com corrente de impulsos: A corrente de impulsos ajusta a velocidade do ventilador nos seguintes modos:

►1 impulso: Alta velocidade

►2 impulsos: Velocidade média

►3 impulsos: Baixa velocidade

►4 impulsos: Desligado

►A velocidade ideal depende de fatores como o tamanho do cômodo, a altura do teto e a quantidade de ventiladores disponíveis.

3. Direção do ventilador: Use o interruptor deslizante para alterar a direção do ventilador:

- Posição de avanço (verão): Nesta configuração, o ventilador gira no sentido anti-horário, empurrando o ar para baixo para criar uma brisa fresca. Isso permite manter o ar condicionado em uma temperatura mais alta, sem perder o conforto (ver Figura A).
- Posição de recuo (inverno): O ventilador gira no sentido horário, recirculando o ar quente do teto para o resto do ambiente. Isso possibilita reduzir a temperatura da calefação, mantendo um ambiente quente (ver Figura B).

4. Precaução: Sempre desligue o ventilador e aguarde até que pare completamente antes de alterar a direção do fluxo de ar usando o interruptor deslizante.

5. Dicas adicionais: Consulte o ponto 10 das orientações de segurança antes de usar o ventilador no modo de recuo, especialmente em ambientes com aquecimento.

MANUTENÇÃO

►**Revisões periódicas:** Devido ao uso regular, algumas conexões podem se soltar. Verifique os suportes, âncoras e fixação das pás pelo menos duas vezes ao ano. Assegure-se de que todas as peças estão bem ajustadas para um funcionamento ideal.

►**Limpeza do ventilador:** Para manter o ventilador em bom estado, limpe-o regularmente. Não utilize água, pois isso pode danificar o motor e as partes de madeira, além de aumentar o risco de choque elétrico. Use um pano seco ou uma escova macia para evitar arranhões. A superfície está tratada com verniz para minimizar o desgaste e a descoloração.

►**Lubrificação:** Não é necessário lubrificar o ventilador, pois o motor possui um sistema de lubrificação permanente que não requer manutenção.

SOLUÇÃO DE PROBLEMAS

PROBLEMA 1: O VENTILADOR NÃO LIGA

1. Verifique os disjuntores e o fusível principal.

2. Inspecione as conexões do bloco conector, conforme descrito no passo 4 do processo de instalação. Importante: Certifique-se de que a energia está desconectada antes de fazer qualquer ajuste.

3. Assegure-se de que o interruptor deslizante está em uma posição definida (superior ou inferior). Se estiver no meio, o ventilador não ligará.

4. Se o ventilador continuar sem funcionar, entre em contato com um eletricista qualificado. Não tente realizar reparos elétricos por conta própria.

PROBLEMA 2: O VENTILADOR FAZ MUITO BARULHO

1. Verifique se os parafusos da carcaça do motor estão bem apertados, mas sem excesso.

2. Assegure-se de que os parafusos que fixam as pás ao motor estão corretamente apertados.

3. Alguns motores são sensíveis aos reguladores de velocidade semicondutores. Não use esses reguladores.

4. Aguarde 24 horas para que o ventilador passe pelo "período de adaptação". Os ruídos geralmente desaparecem após esse período.

PROBLEMA 3: O VENTILADOR VIBRA

As pás foram pesadas e agrupadas de acordo com a densidade, mas podem variar por serem de madeira natural, o que pode causar vibrações. Para corrigir:

1. Verifique se todas as pás estão bem fixadas aos seus suportes.

2. Certifique-se de que os suportes estão firmemente presos ao motor.

3. Verifique se a cobertura e o suporte de montagem estão corretamente ajustados ao teto.

4. Se o ventilador continuar vibrando, troque duas pás adjacentes para redistribuir o peso e minimizar as vibrações.

ESPECIFICAÇÕES TÉCNICAS

►Tensão nominal e frequência: 220-240V ~ 50Hz

►Classe de proteção ⏚

►Índice de proteção IP: IP20

►Potência nominal: 50W

rpm		
210	155	95
W		
3	*2*	*1*
42	29	20

INSTRUCTION MANUAL

Read this manual carefully before using the device and save it for future reference. To reduce possible risk of fire, electric shock or personal injury, keep in mind the following instructions:

GENERAL INFORMATION

- This appliance can be used by children aged 8 years and above and persons with reduced physical, sensory or mental capabilities or lack of experience and knowledge if they have been given appropriate supervision or training concerning use of the appliance in a safe and They understand the dangers involved. Children must not play with the appliance. Cleaning and maintenance to be carried out by the user must not be carried out by children without supervision.
- If the power cord is damaged, it must be replaced by the manufacturer or by a qualified technician to avoid the risk of electric shock.
- Before operating this appliance, read the following instructions. Keep the manual in a safe place so you can consult it at any time.
- After removing the packaging, check that the appliance is in good condition, and if you have any questions, do not turn it on.
- Contact your distributor or seller for the return of the appliance.
- This device is packed for protection against any damage or damage that may be caused by transportation.
- If the packaging is made of plastics or other materials that may be dangerous, it is advisable to keep it out of the reach of children. These materials are recyclable and must be delivered in a unit of the appropriate recycling, respecting the environmental laws.
- This appliance has been designed for DOMESTIC USE only and must not be used with any other appliance, such as for example in a commercial, industrial or any other non-residential installation.
- Do not handle the appliance with wet hands and do not immerse it in water or any other liquid.
- Unplug the appliance from the mains before cleaning it.
- Do not continue using the appliance if you notice that it is not working properly. Turn it off immediately and look for the manufacturer or an authorized technical service so that a qualified technician can evaluate the damage and repair it if necessary.
- Turn off the appliance and disconnect the power cord from the power outlet before replacing any part or accessory, or before touching the moving parts of the device.

IMPORTANT SAFETY INSTRUCTIONS

- Connect the device only to an AC power source. The voltage indicated on the rating plate that is on the device, must match the voltage of the power supply.
- Always disconnect the appliance from the socket after use, to disassemble or clean it.
- Always mount and use the appliance on a stable and secure surface.
- Never place the appliance on or near heat sources, such as a gas / electric stove or inside a hot oven.
- Never handle the power cord with wet hands.
- The use of accessories or parts not recommended by the manufacturer may cause a fire, an electric shock or serious injuries.
- This device is manufactured to be used indoors. Never use it outdoors or in outside parts of the house.

ATTENTION - IMPORTANT

1. Proceed with caution. Fully read the instructions before starting the installation.

2. WARNING! This fan can only be used with a bipolar switch with a contact opening of 3 mm respectively.

3. The installation process must only be carried out by a licensed electrician.

4. The mounting height, meaning the distance between the blades and the floor, must be at least 2.3 meters.

5. Ensure that there are no obstacles within the rotation field.

6. Make sure the fan is securely fastened to the ceiling.

7. WARNING! Do not use a switch with a voltage regulator to control the fan speed.

8. WARNING! To avoid damage, ensure that the blades are not bent and that no foreign objects are in the rotation field.

9. WARNING! If the fan is installed close to the ceiling, it cannot be rehung using suspension rods in accordance with European safety regulations. This could cause serious injuries. If you have any doubts regarding these essential safety requirements, consult local ordinances.

10. Keep electronic devices out of the reach of children or disabled persons. Do not allow them to handle these devices without supervision.

11. Suitable for use in enclosed spaces.

12. Ensure the device is not connected to the power supply before dismantling lamp components. Electrical power should only be supplied once the installation is complete.

13. Do not remove the lamp cover while the bulb is on.

Only replace the bulb once the lamp has cooled down and the device is 14. disconnected from the power supply.

15. When operating the device, ensure the lamp cover is properly secured.

16. Always maintain the distance indicated in the image between the lamp and flammable materials (curtains, walls, etc.).

17. IP20: The fan is designed for indoor use only. It is not suitable for installation in bathrooms or primarily humid areas. Ensure the lamp never comes into contact with water.

18. Ensure children do not play with this lamp. Power off before installation, bulb replacement, maintenance, and cleaning.

19. This device can be used by children aged 8 years and above, and by individuals with reduced physical, sensory, or mental capabilities, or lack of experience and knowledge, if they have been given appropriate supervision or training regarding safe use of the device and understand the hazards involved. Children must not play with the device. Cleaning and maintenance by the user must not be carried out by unsupervised children.

20. The power disconnection mechanism has a separation between all plug contacts that provides full disconnection and must be incorporated into the fixed wiring in accordance with wiring regulations.

21. See the "INSTALLATION" section for details on how to secure and install the fan.

22. Refer to the "WIRE INFORMATION" section for instructions on connecting the cable.

23. For instructions on replacing the bulb, including model and lamp reference, see the "Bulb Replacement" section.

SYMBOLS DESCRIPTION

You can find all the symbols related to this lamp on both the product label and the packaging box.

Class I Insulation ⏚. This fan must be connected with its grounding wire (green and yellow) to the ground conductor.

Class II Insulation ⧈. This fan has double insulation and should not be connected to the grounding.

∿ CA - Alternating Current Voltage: Indicates the use of alternating current.

Hz Frequency (Hz): The operating frequency of the fan.

V Voltage (V): Specifies the operating voltage in volts.

W Power Rating (W): Indicates the power consumption in watts.

0,5m Minimum Distance: Specifies the minimum distance between the lamp and any flammable object in meters.

Glass Requirement: The lamp should not be used without glass. If it gets damaged, replace it with a new one.

LED Bulbs Only: The lamp is designed to work with LED bulbs exclusively.

Indoor Use Only: The lamp is intended for indoor spaces.

IP Protection Rating: The corresponding protection rating can be found on the lamp's label..

Flammability: The luminaire must not be installed on normally flammable surfaces.

COMMISSIONING

1. Initial Connection and Verification: Connect the device to the power supply and check that the fan operates correctly.

2. Speed Control Using the Pull Chain:

- 1 pull: High speed
- 2 pulls: Medium speed
- 3 pulls: Low speed
- 4 pulls: Off

► The appropriate speed will depend on factors like room size, ceiling height, and the number of fans in the area.

3. Fan Direction: Use the slide switch to change the fan's direction:

- Forward (summer mode): The fan rotates counterclockwise, pushing air downward to create a cooling breeze. This allows you to keep the AC at a higher temperature without losing comfort (see Figure A).
- Reverse (winter mode): The fan rotates clockwise, recirculating warm air from the ceiling back into the room. This reduces the need for heating while maintaining warmth (see Figure B).

4. Caution: Always turn off the fan and wait for it to stop completely before changing the airflow direction using the slide switch.

5. Additional Tips: Refer to safety tip number 10 before using the reverse mode, especially in heated environments.

MAINTENANCE

- **Periodic Checks:** Due to regular fan use, some connections may loosen over time. Check the support joints, anchors, and blade attachments at least twice a year to ensure all parts are properly fastened for optimal performance.
- **Cleaning the Fan:** Clean your fan regularly to keep it in good condition. Do not use water, as it could damage the motor and wooden parts and increase the risk of electrical shock. Use a dry cloth or a soft, lint-free brush to avoid scratches. The surface is treated with lacquer to reduce wear and discoloration.
- **Lubrication:** No lubrication is required. The motor is designed with a permanent lubrication system and requires no maintenance in this aspect.

TROUBLESHOOTING

PROBLEM 1: THE FAN WON'T START

1. Check the breakers and the main circuit fuse.

2. Inspect the connector block as described in Step 4 of the installation process. Important: Ensure the power supply is disconnected before making any adjustments.

3. Make sure the slide switch is in a clearly defined position (up or down). If it is between both, the fan will not turn on.

4. If the fan still does not work, contact a qualified electrician. Do not attempt electrical repairs yourself.

PROBLEM 2: THE FAN MAKES EXCESSIVE NOISE

1. Check that the screws on the motor housing are properly tightened, but do not overtighten them.

2. Ensure that the screws attaching the blades to the motor are securely fastened.

3. Some motors are sensitive to semiconductor speed regulators. Do not use this type of regulator.

4. Allow 24 hours for the fan to go through its "adaptation period." Noise from new fans usually disappears after this time.

PROBLEM 3: THE FAN VIBRATES

Fan blades have been weighed and grouped according to their density, but since they are made of natural wood, slight variations may cause vibration. To correct this:

1. Ensure that all blades are securely attached to their mounts.

2. Check that the mounts are firmly attached to the motor.

3. Verify that the cover and mounting bracket are properly secured to the ceiling.

4. If the fan continues to vibrate, swap two adjacent blades to redistribute the weight and reduce vibration.

TECHNICAL SPECIFICATIONS

- Tated Voltage and Frequency: 220-240V ~ 50Hz
- Protection Class: ⏚
- IP Rating: IP20
- Rated Power: 50W

rpm		
210	155	95
W		
3	*2*	*1*
42	29	20

CONSIGNES DE SÉCURITÉ

⚠ ***Lisez attentivement ce manuel avant d'utiliser l'appareil et conservez-le pour référence ultérieure. Pour réduire le risque d'incendie, d'électrocution ou de blessure, gardez les instructions suivantes à l'esprit:***

INFORMATIONS GÉNÉRALES

- Cet appareil peut être utilisé par des enfants âgés de 8 ans et plus et des personnes ayant des capacités physiques, sensorielles ou mentales réduites ou un manque d'expérience et de connaissances s'ils ont reçu une supervision ou une formation appropriée concernant l'utilisation de l'appareil dans un coffre-fort et Ils comprennent les dangers encourus. Les enfants ne doivent pas jouer avec l'appareil. Le nettoyage et l'entretien à effectuer par l'utilisateur ne doivent pas être effectués par des enfants sans surveillance. Si le cordon d'alimentation est endommagé, il doit être remplacé par le fabricant ou le service technique agréé par un technicien qualifié afin d'éviter tout risque d'électrocution.
- Avant de mettre l'appareil en service, lisez attentivement les instructions suivantes. Conservez le manuel dans un endroit sûr pour pouvoir le consulter à tout moment.
- Après avoir enlevé l'emballage, vérifiez que l'appareil est en bon état, et si vous avez des doutes, ne l'allumez pas.
- Contactez votre distributeur ou vendeur pour échanger ou restituer l'appareil.
- Cet appareil est emballé pour la protection contre tout dommage lors du transport.
- Si l'emballage est constitué de plastiques et d'autres matériaux pouvant être dangereux, il est conseillé de le conserver hors de portée des enfants. Ces matériaux sont recyclables et doivent être livrés dans une unité de recyclage appropriée, en respectant les lois de protection de l'environnement.
- Cet appareil a été conçu pour un USAGE DOMESTIQUE seulement et ne doit pas être utilisé à d'autres fins, telles qu'une installation commerciale, industrielle ou toute autre installation non résidentielle.
- Ne manipulez pas l'appareil avec les mains mouillées et ne le immergez pas dans l'eau ou tout autre liquide.
- Débranchez l'appareil de la prise avant de le nettoyer.
- Ne continuez pas à utiliser l'appareil si vous remarquez qu'il ne fonctionne pas correctement. Eteignez-le immédiatement et recherchez le fabricant ou un service technique agréé afin qu'un technicien qualifié puisse évaluer les dommages et le réparer si nécessaire.

- Éteignez l'appareil et débranchez le cordon d'alimentation de la prise avant de remplacer une pièce ou un accessoire, ou avant de toucher les pièces mobiles de l'appareil.

CONSIGNES DE SÉCURITÉ IMPORTANTES

- Connectez l'appareil uniquement à une source d'alimentation de courant alternatif (CA). La tension d'alimentation doit correspondre à celle indiquée sur la plaque signalétique.
- Débranchez toujours l'appareil de la prise après son utilisation, et avant de le démonter ou le nettoyer.
- Toujours monter et utiliser l'appareil sur une surface ferme et stable.
- Ne placez jamais l'appareil sur ou à proximité de sources de chaleur, telles qu'une cuisinière à gaz / électrique ou dans un four chaud.
- Ne manipulez jamais le cordon d'alimentation avec les mains mouillées.
- L'utilisation d'accessoires ou de pièces non recommandés par le fabricant peut provoquer un incendie, une électrocution ou des blessures graves.
- Cet appareil est fabriqué pour être utilisé à l'intérieur. Ne l'utilisez jamais à l'extérieur.

ES
PT
EN
FR

ATTENTION - IMPORTANT

1. Procédez avec prudence. Lisez complètement les instructions avant de commencer l'installation.

2. AVERTISSEMENT ! Ce ventilateur doit être utilisé uniquement avec un interrupteur bipolaire avec une ouverture de contact de 3 mm respectivement.

3. L'installation doit être réalisée uniquement par un électricien agréé.

4. La hauteur d'installation, c'est-à-dire la distance entre les pales et le sol, doit être d'au moins 2,3 m.

5. Assurez-vous qu'il n'y a pas d'obstacles dans le champ de rotation.

6. Assurez-vous que le ventilateur est bien fixé au plafond.

7. AVERTISSEMENT ! N'utilisez pas d'interrupteur avec variateur de tension pour contrôler la vitesse du ventilateur.

8. AVERTISSEMENT ! Pour éviter tout dommage, assurez-vous que les pales ne sont pas pliées et qu'il n'y a pas d'objets étrangers dans le champ de rotation.

9. AVERTISSEMENT ! Si le ventilateur est monté directement au plafond, il ne pourra plus être suspendu à nouveau avec des barres de fixation conformément aux règlements de sécurité européens, ce qui pourrait causer des blessures graves. Si vous avez des doutes concernant ces exigences de sécurité essentielles, consultez les ordonnances locales.

10. Gardez les appareils électroniques hors de portée des enfants ou des personnes handicapées. Ne leur permettez pas de manipuler ces appareils sans surveillance.

11. Convient uniquement à une utilisation en intérieur.

12. Assurez-vous que l'appareil n'est pas connecté à une prise de courant avant de démonter les éléments de la lampe. L'alimentation électrique ne doit être rétablie que lorsque l'installation est terminée.

13. Ne retirez pas l'abat-jour lorsque l'ampoule est allumée.

14. Changez l'ampoule uniquement lorsque la lampe est refroidie et que l'appareil n'est pas branché.

15. Lors de la mise en service de l'appareil, assurez-vous que l'abat-jour est bien fixé.

16. Respectez toujours la distance indiquée dans l'image entre la lampe et les matériaux inflammables (rideaux, murs, etc.).

17. IP20 : Le ventilateur est conçu pour un usage en intérieur. Il n'est pas adapté pour une installation dans les salles de bains ou les zones principalement humides. Assurez-vous que la lampe ne soit jamais en contact avec de l'eau.

18. Veillez à ce que les enfants ne jouent pas avec cette lampe. Effectuez l'alimentation avant l'installation, le remplacement de l'ampoule, l'entretien et le nettoyage.

19. Cet appareil peut être utilisé par des enfants âgés de 8 ans et plus, ainsi que par des personnes ayant des capacités physiques, sensorielles ou mentales réduites ou un manque d'expérience et de connaissances, si elles ont reçu une supervision ou une formation adéquates sur l'utilisation de l'appareil en toute sécurité et comprennent les dangers qu'il comporte. Les enfants ne doivent pas jouer avec l'appareil. Le nettoyage et l'entretien par l'utilisateur ne doivent pas être effectués par des enfants sans supervision.

20. Le dispositif de déconnexion de la prise secteur possède une séparation entre les contacts de toutes les broches, assurant une déconnexion complète, qui doit être intégrée dans le câblage fixe conformément aux réglementations de câblage.

21. Consultez la section "INSTALLATION" pour savoir comment fixer et installer le ventilateur.

22. Consultez la section "INFORMATIONS SUR LE CÂBLE" pour savoir comment connecter le câble.

23. Instructions pour le remplacement de l'ampoule, y compris le modèle et la référence de la lampe. Consultez la section "Remplacement de l'ampoule

DESCRIPTION DES SYMBOLES

Vous pouvez trouver tous les symboles relatifs à cette lampe aussi bien sur l'étiquette du produit que sur la boîte d'emballage.

Classe d'isolation I ⏚. Ce ventilateur doit être connecté à la terre (fil vert et jaune) du conducteur de terre.

Classe d'isolation II ⧈. Ce ventilateur dispose d'une double isolation et ne doit pas être relié à la terre.

∿ CA - Courant Alternatif

Hz Fréquence (hertz)

V Tension en volts

W Intensité en watts

0,5m Distance minimale entre la lampe et tout objet inflammable en mètres.

Ne pas utiliser la lampe sans le verre. Si celui-ci est endommagé, il doit être remplacé.

La lampe est conçue pour utiliser uniquement des ampoules LED.

Utilisation uniquement en intérieur.

IP Niveau de protection contre les influences extérieures. Vous pouvez trouver le niveau de protection correspondant sur l'étiquette de la lampe.

Le luminaire ne doit en aucun cas être installé sur une surface normalement inflammable.

MISE EN FONCTIONNEMENT

1. Connexion et vérification initiales : Branchez l'appareil au réseau électrique et vérifiez que le ventilateur fonctionne correctement.

2. Contrôle de la vitesse via la chaîne de traction : La chaîne de traction ajuste la vitesse du ventilateur selon les modes suivants:

- 1 impulsion : vitesse élevée
- 2 impulsions : vitesse moyenne
- 3 impulsions : vitesse basse
- 4 impulsions : arrêt

► Le choix de la vitesse dépend de plusieurs facteurs, tels que la taille de la pièce, la hauteur du plafond et le nombre de ventilateurs dans l'espace.

3. Direction du ventilateur : Utilisez le bouton coulissant pour changer la direction du ventilateur :

- Position avant (été) : Le ventilateur tourne dans le sens antihoraire, poussant l'air vers le bas pour créer une brise fraîche. Cela vous permet de maintenir la climatisation à une température plus élevée sans compromettre le confort.
- Position arrière (hiver) : Le ventilateur tourne dans le sens horaire, recirculant l'air chaud du plafond vers le reste de la pièce. Cela vous permet de baisser la température du chauffage tout en maintenant une ambiance chaleureuse.

4. Précaution : Toujours éteindre le ventilateur et attendre qu'il s'arrête complètement avant de changer la direction du flux d'air avec le bouton coulissant.

5. Conseils supplémentaires : Consultez le point 10 des conseils de sécurité avant d'utiliser le ventilateur en mode arrière, surtout dans les environnements chauffés.

ENTRETIEN

► **Vérifications périodiques :** Avec l'usage régulier, certaines connexions peuvent se desserrer. Vérifiez les fixations des supports, des ancrages et des pales au moins deux fois par an. Assurez-vous que toutes les pièces sont bien ajustées pour un fonctionnement optimal.

► **Nettoyage du ventilateur :** Nettoyez-le régulièrement pour le maintenir en bon état. N'utilisez pas d'eau, car cela pourrait endommager le moteur et les pièces en bois, et augmenter le risque de choc électrique. Utilisez un chiffon sec ou une brosse douce sans peluche pour éviter les rayures. La surface est traitée avec un vernis pour minimiser l'usure et la décoloration.

► **Lubrification :** Aucune lubrification n'est nécessaire. Le moteur est conçu avec un système de lubrification permanent et ne nécessite pas d'entretien à cet égard.

DÉPANNAGE

LE VENTILATEUR NE DÉMARRE PAS

1. Vérifiez les disjoncteurs et le disjoncteur principal.

2. Inspectez les connexions du bloc connecteur comme décrit dans l'étape 4 de l'installation. Assurez-vous que l'alimentation est coupée avant d'effectuer tout ajustement.

3. Assurez-vous que l'interrupteur coulissant est dans une position bien définie (haut ou bas). S'il est entre les deux, le ventilateur ne s'allumera pas.

4. Si le ventilateur ne fonctionne toujours pas, contactez un électricien qualifié. Ne tentez pas de réparations électriques par vous-même.

LE VENTILATEUR FAIT DU BRUIT

1. Vérifiez que les vis du boîtier du moteur sont bien serrées, mais sans excès.

2. Assurez-vous que les vis reliant les pales au moteur sont bien fixées.

3. Certains moteurs sont sensibles aux régulateurs de vitesse à semi-conducteurs. N'utilisez pas ce type de régulateur.

4. Attendez 24 heures pour que le ventilateur passe par sa période d'adaptation. Les bruits dans les ventilateurs neufs disparaissent souvent après ce délai.

LE VENTILATEUR VIBRE

Les pales du ventilateur ont été pesées et groupées selon leur densité, mais étant en bois naturel, elles peuvent légèrement varier, provoquant des vibrations.

1. Assurez-vous que toutes les pales sont bien fixées à leurs supports.

2. Vérifiez que les supports sont solidement attachés au moteur.

3. Si le ventilateur continue de vibrer, échangez deux pales adjacentes pour redistribuer le poids et minimiser les vibrations..

SPÉCIFICATIONS TECHNIQUES

► Tension nominale et fréquence nominale : 220-240V ~ 50Hz

► Classe de protection ⏚

► Indice de protection IP : IP20

► Puissance nominale : 50W

rpm		
210	155	95
W		
3	*2*	*1*
42	29	20

EDM PRODUCT

Manuel d'instructions

REF. 33800

ES

PT

EN

FR

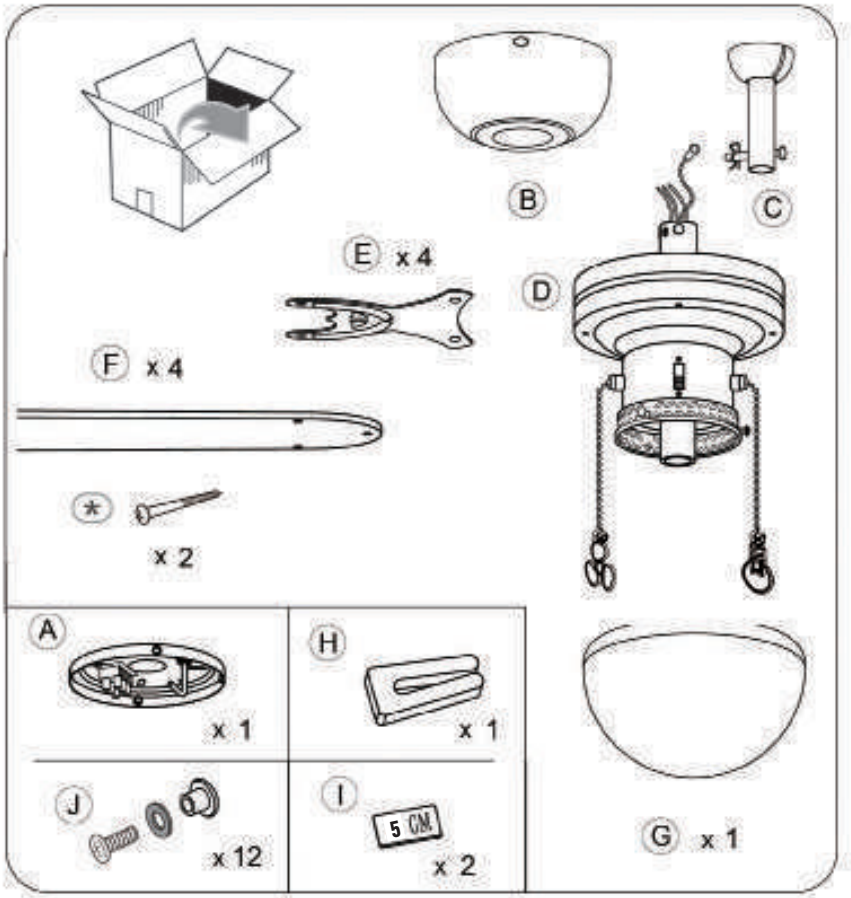

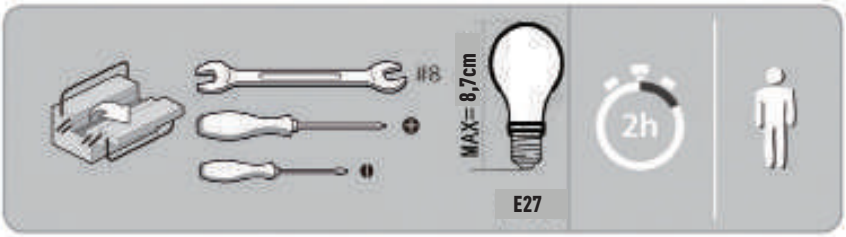

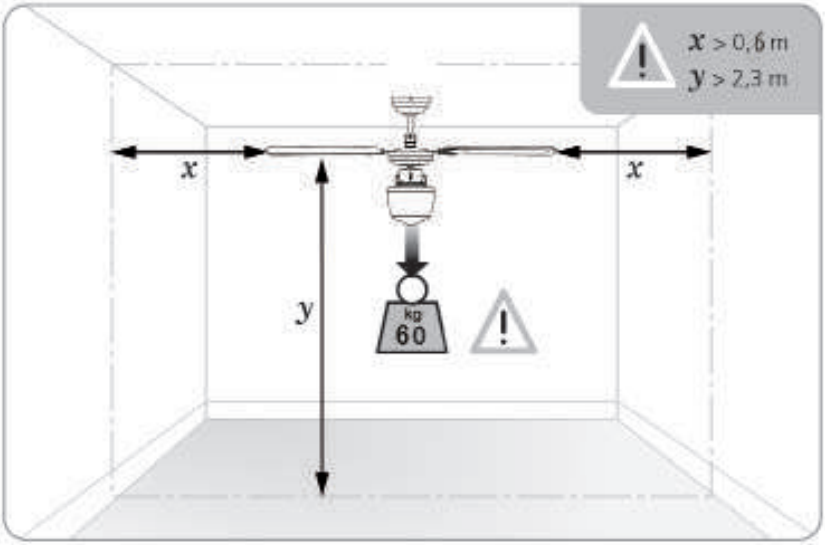
x > 0,6 m
y > 2,3 m
x
x
y
kg
60

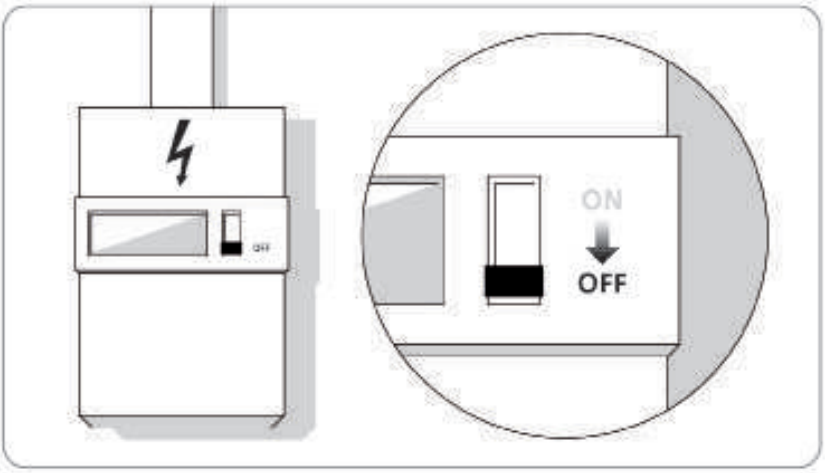
ON
OFF

ES
PT
EN
FR

1

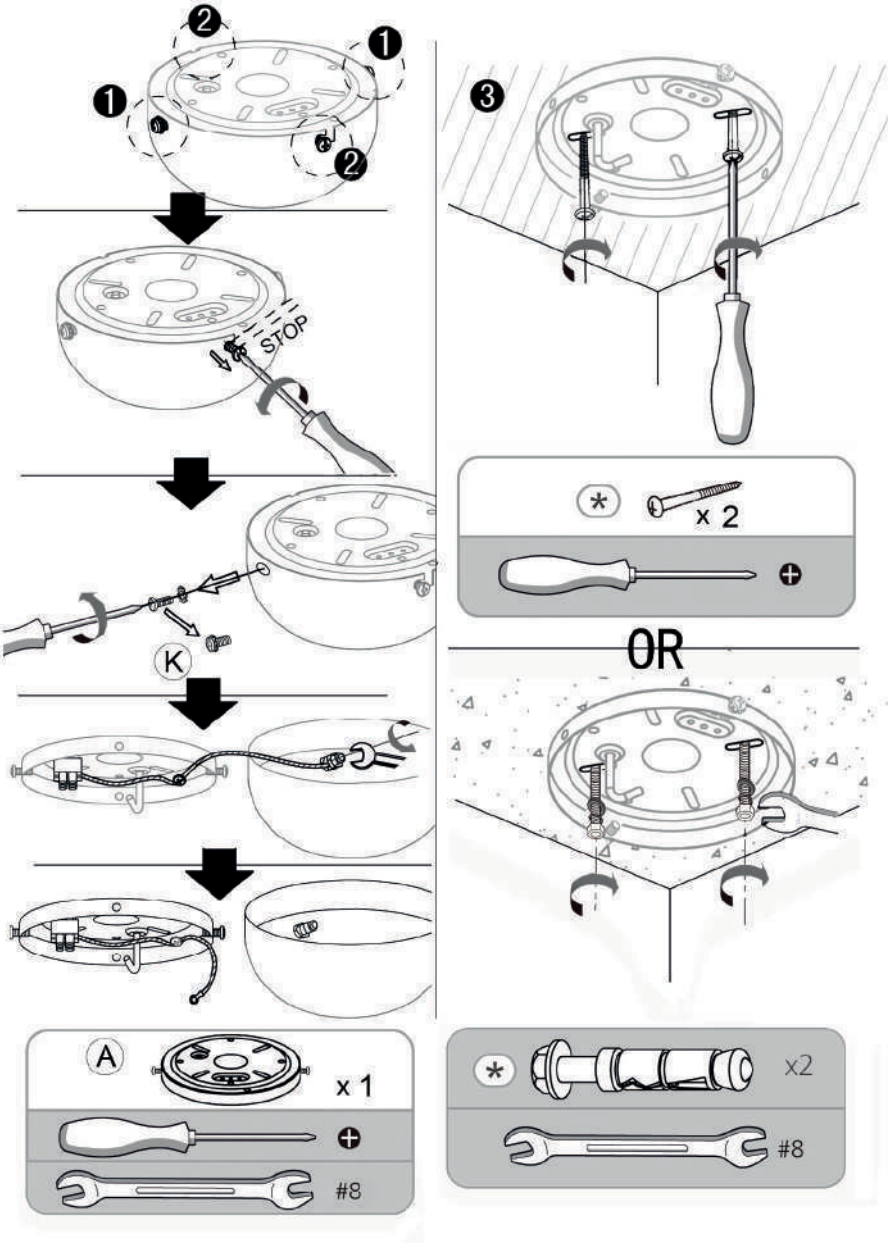

2

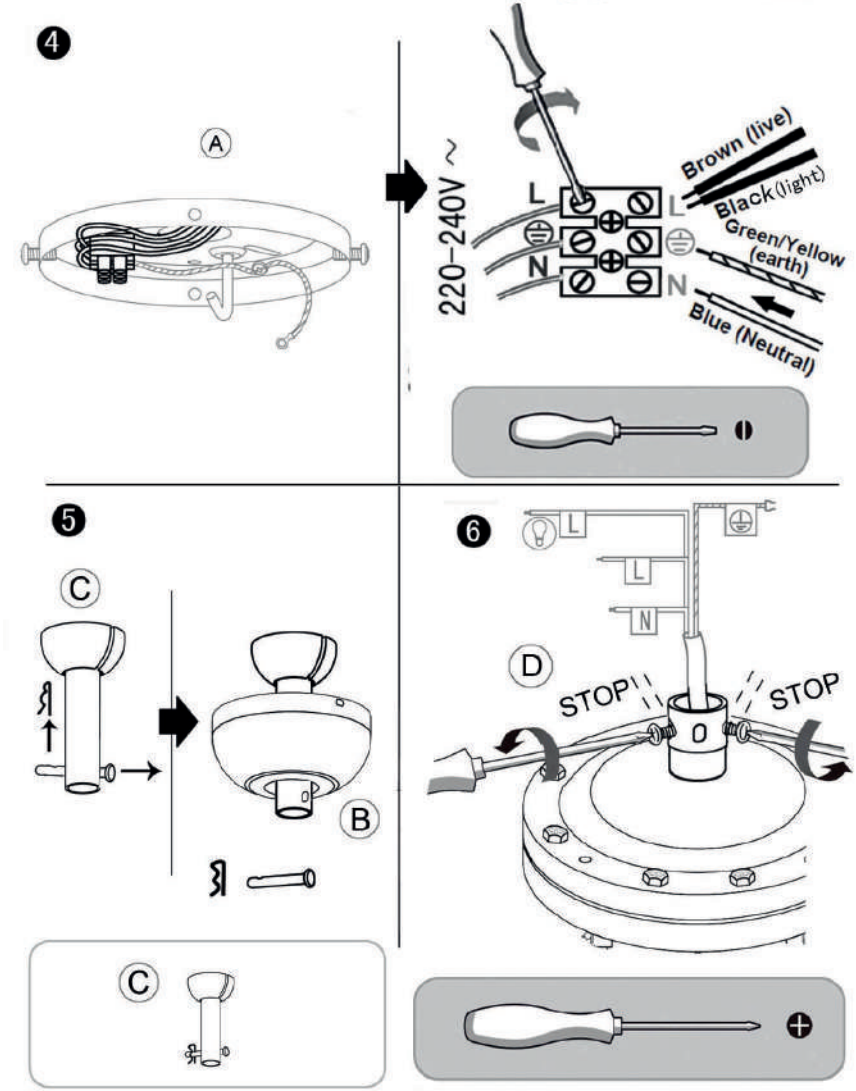
4
A
220–240V ~
L
N
Brown (live)
Black (light)
Green/Yellow (earth)
Blue (Neutral)
5
C
B
6
L
N
D
STOP
STOP

ES
PT
EN
FR

3

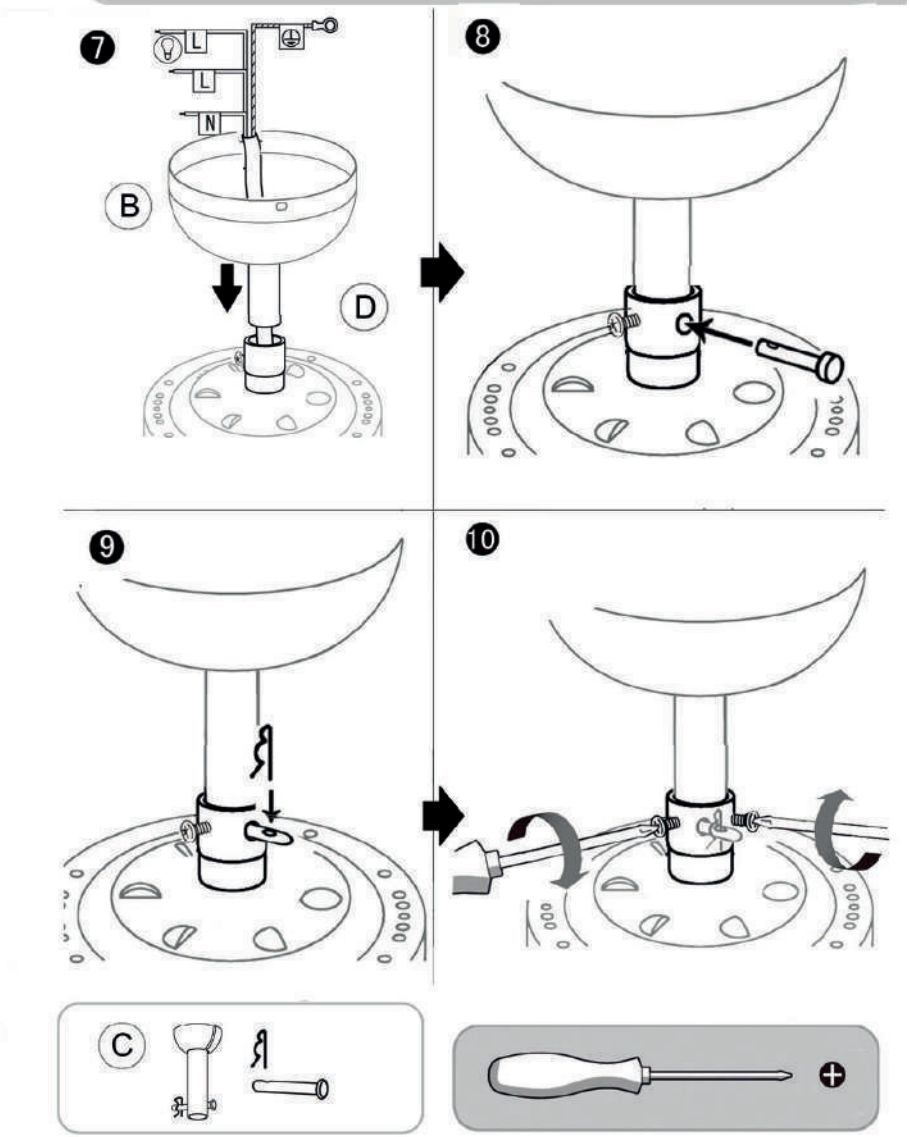

4

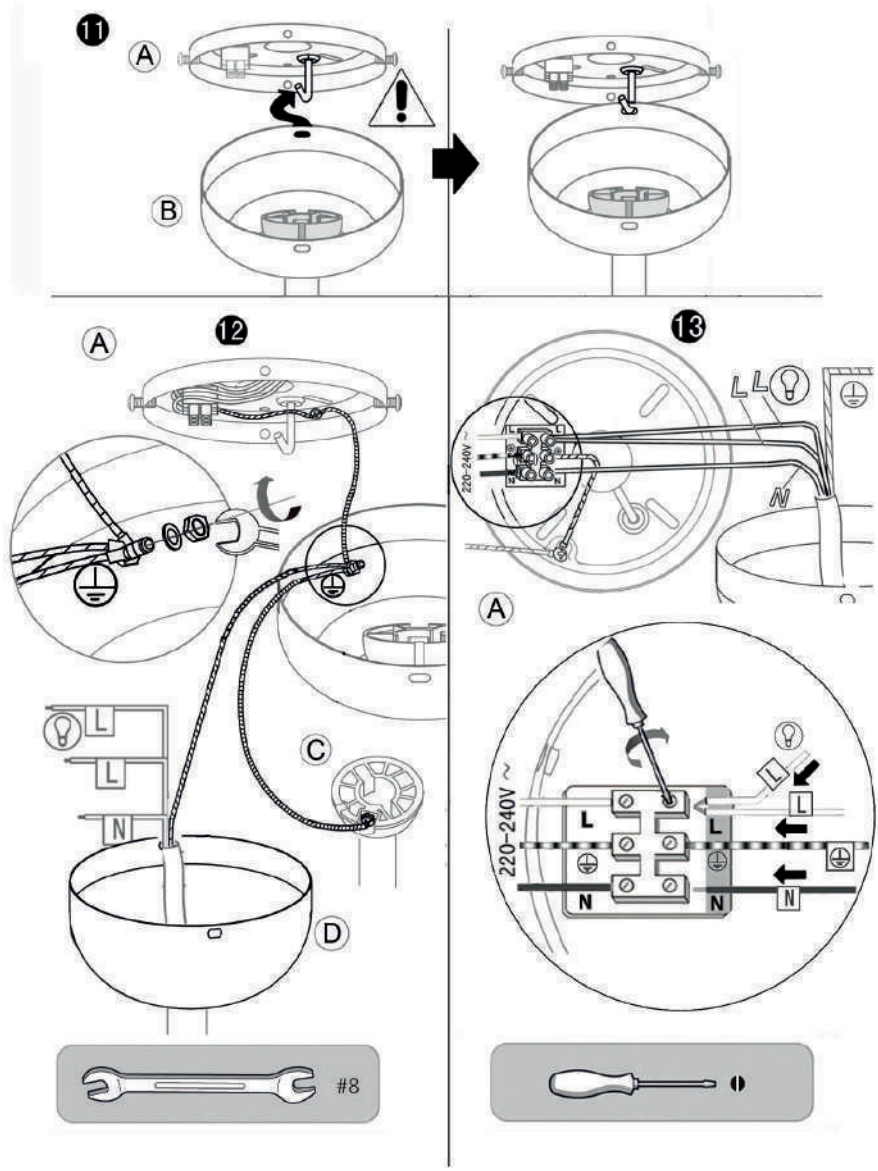

ES
PT
EN
FR

5

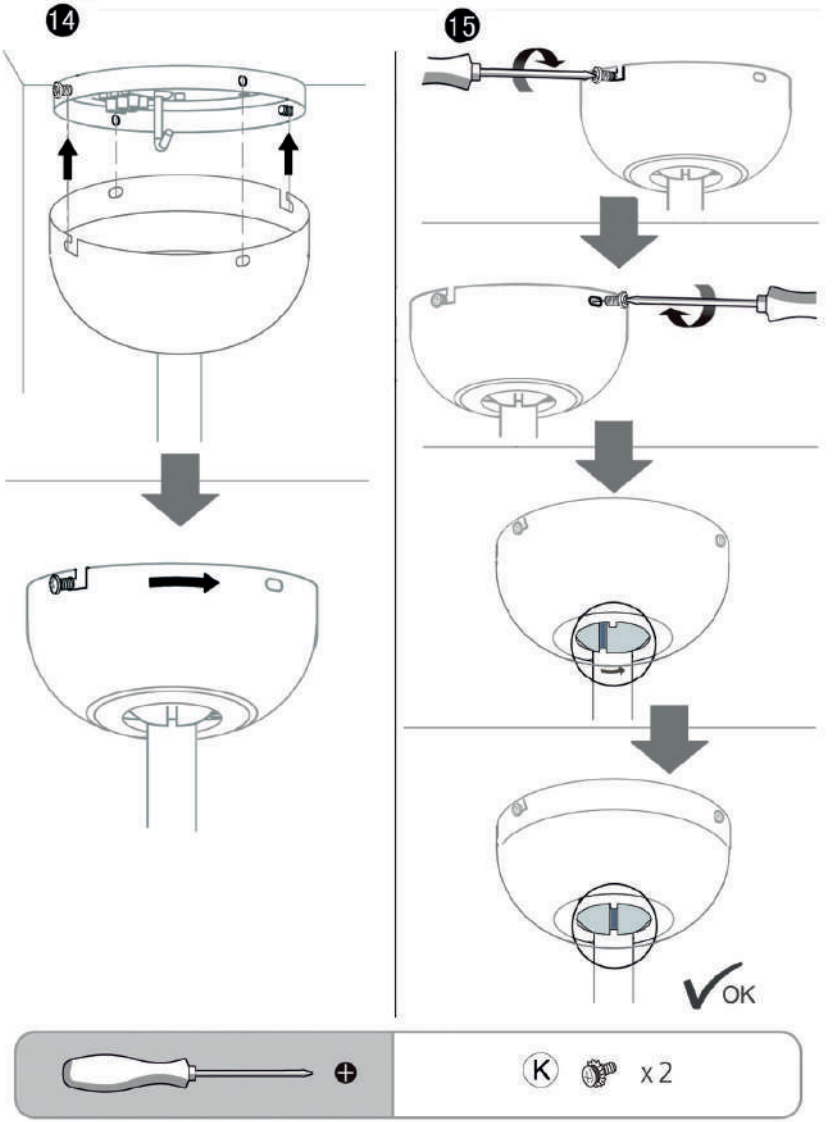

6

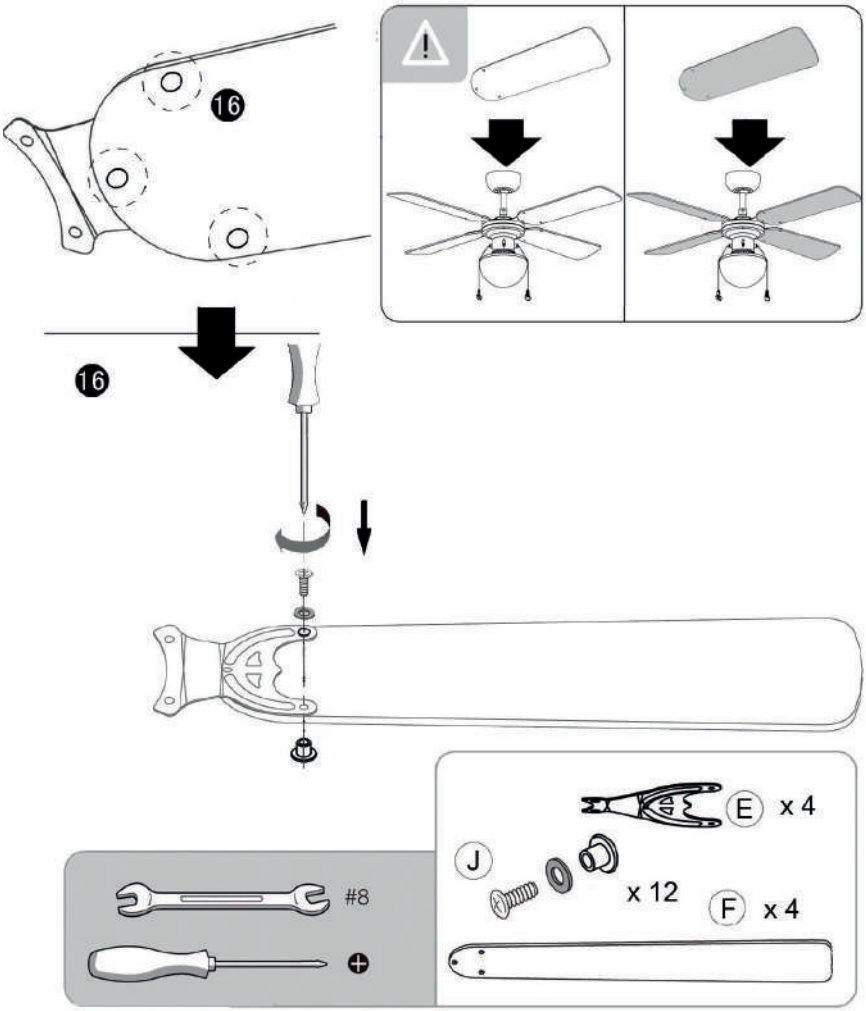

7

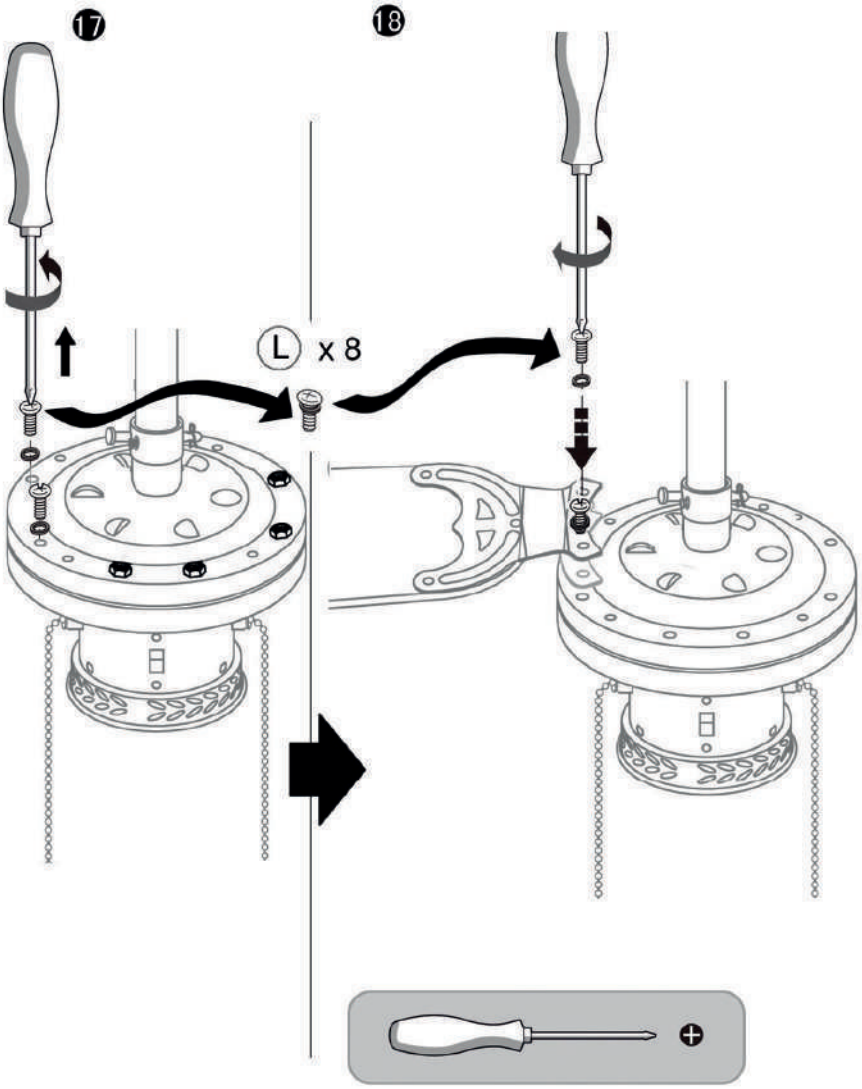

8

19

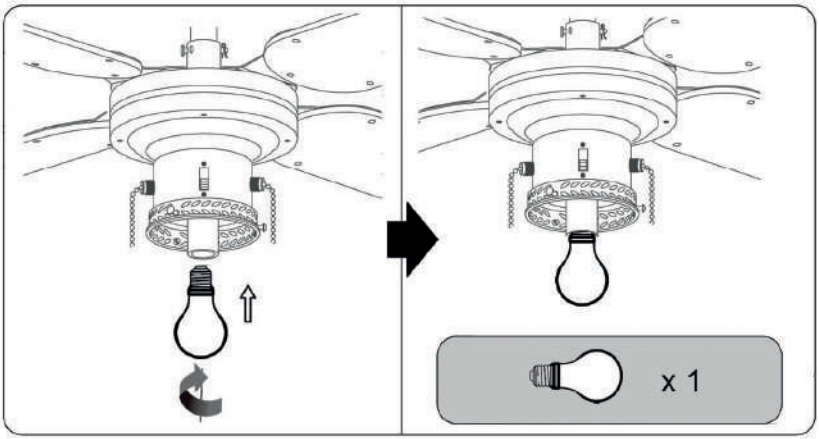

20

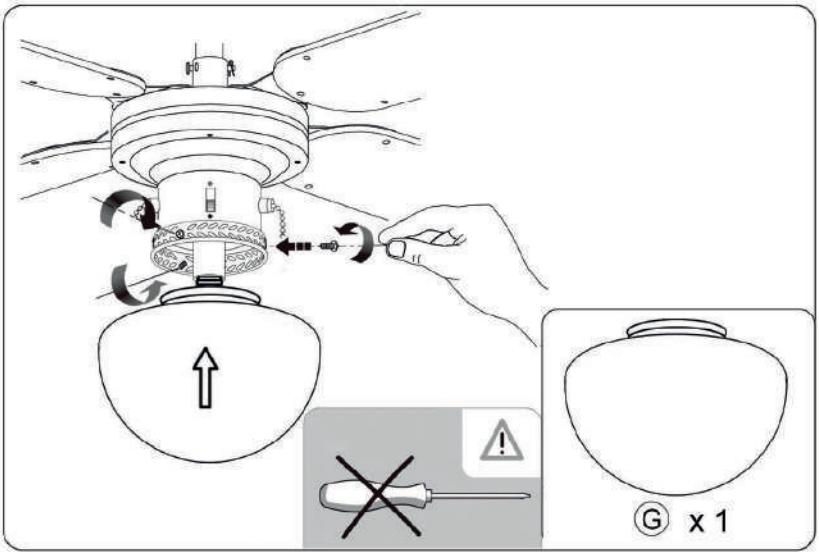

9

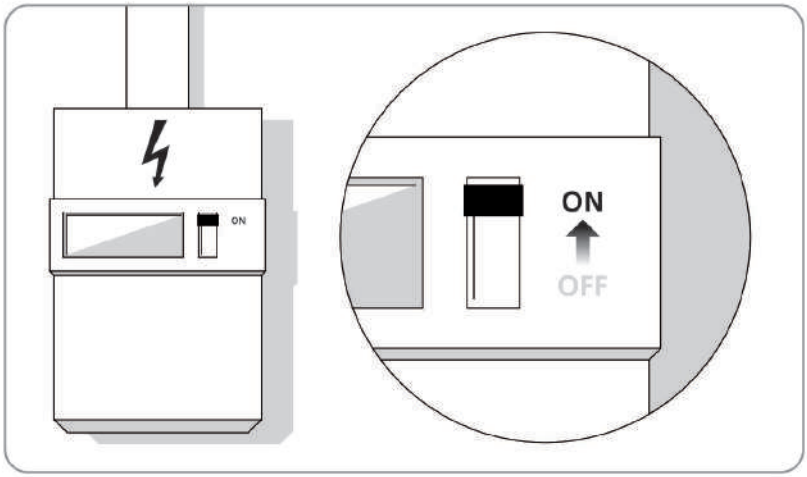

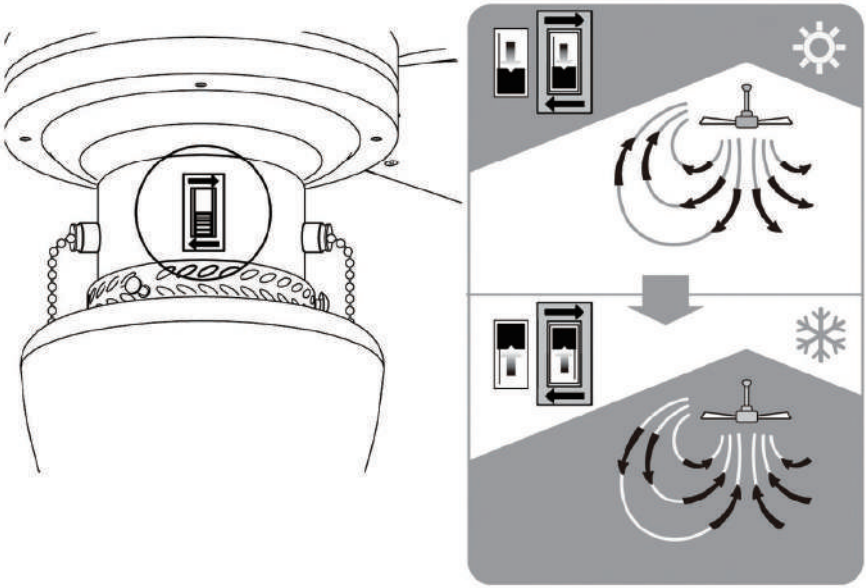

10

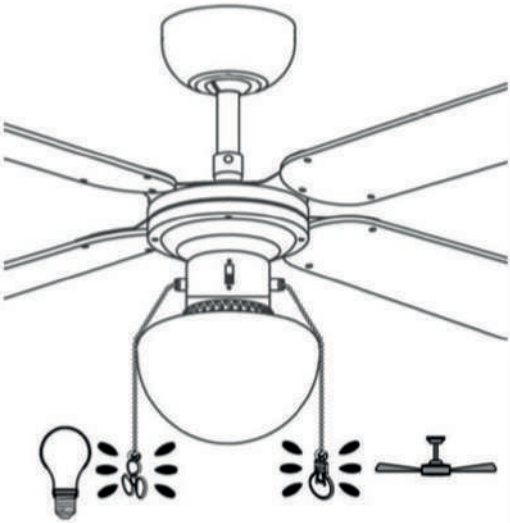

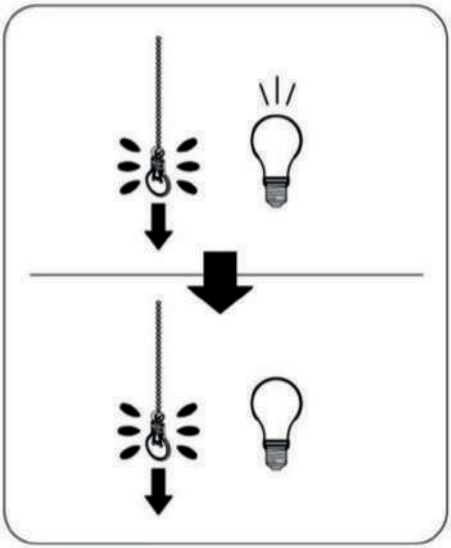

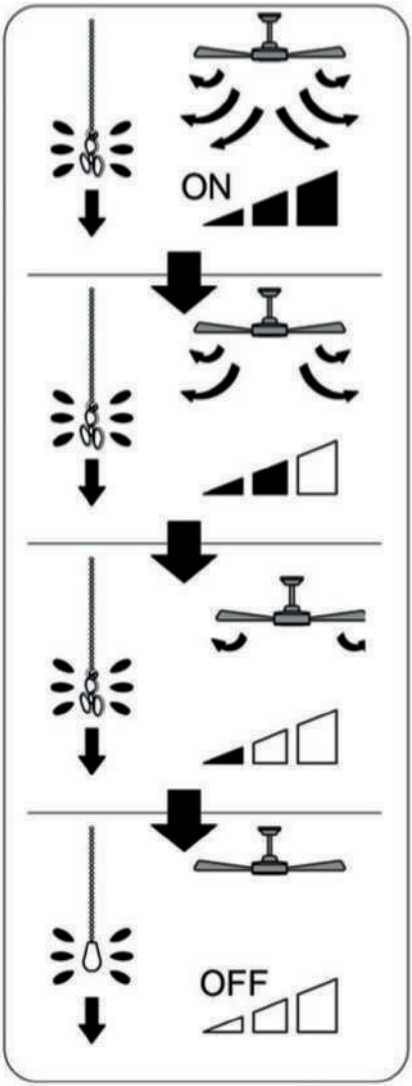

11

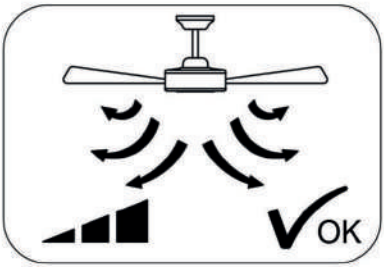

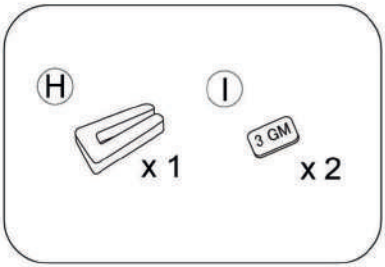

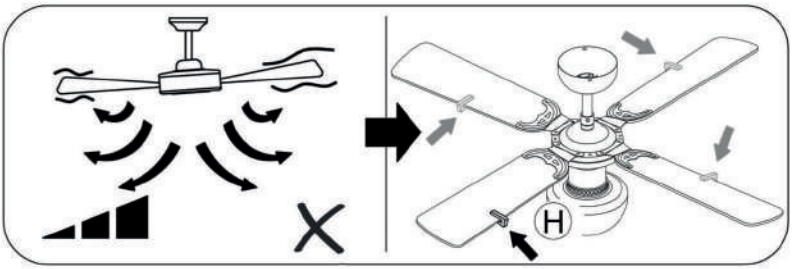

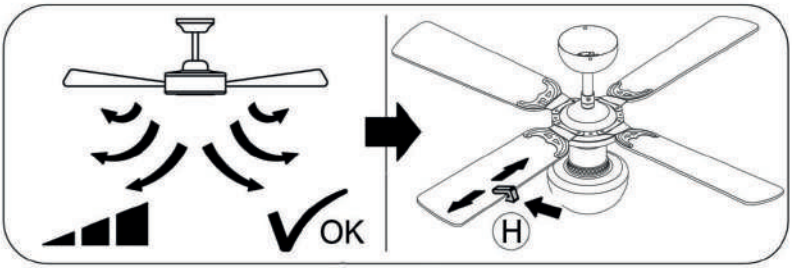

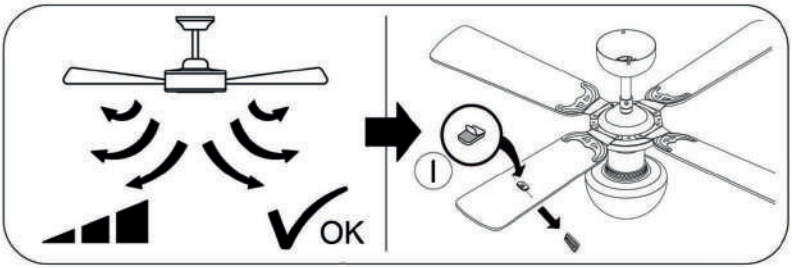

ESPAÑOL

DESECHO
Este símbolo en el producto o en las instrucciones significa que su equipo eléctrico y electrónico debe desecharse al final de su vida útil en un contenedor especializado; no lo deseche en el contenedor habitual de residuos del hogar. En la UE existen sistemas especiales de recogida de residuos para su posterior eciclaje. Para más información, póngase en contacto con la autoridad local o con el minorista al que adquirió el producto.

GARANTÍA
ELEKTRO-3, S.C.C.L. certifica que sus productos cumplen con las exigencias de calidad y DISPONEN DE LA GARANTÍA LEGAL según la normativa vigente en cada país. En caso de observar algún defecto o problema en el producto contacte con nuestro Servicio de Asistencia Técnica (SAT) llamando al tel. +34 610 699 257.

LA FACTURA ES LA GARANTÍA DEL PRODUCTO
EL FABRICANTE DECLINA TODA RESPONSABILIDAD DEBIDA A UNA INCORRECTA INSTALACIÓN DEL APARATO.

PORTUGUÊS

ELIMINAÇÃO
Este símbolo no produto ou nas instruções significa que o seu equipamento electrico e electrónico deve ser eliminado uma vez terminada a sua vida útil num contentor especializado; não deite o aparelho para um contentor normal destinado a resíduos domésticos. Na EU existem sistemas especiais de recolha de resíduos para a sua posterior reciclagem. Para mais informações, entre em contacto com a autoridade local ou com o estabelecimento onde adquiriu o produto.

GARANTIA
A ELEKTRO-3, S.C.C.L. certifica que os seus produtos cumprem os requisitos de qualidade e POSSUEM GARANTIA LEGAL de acordo com a legislação vigente em cada país. Caso detete algum defeito ou problema no produto, entre em contato com o nosso Serviço de Assistência Técnica (SAT) através do tel. +34.610.699.257.

A FATURA É A GARANTIA DO PRODUTO
O FABRICANTE DECLARA TODA A RESPONSABILIDADE DEVIDO A UMA INSTALAÇÃO INCORRETA DO APARELHO.

ENGLISH

WASTE
This symbol on the product or in the instructions means that your electrical and electronic equipment must be disposed at the end of its useful life in a specialized container; Do not dispose it in the usual household waste container. In the EU there is special waste collection systems for subsequent recycling. For more information, contact with the local authority or the retailer from whom you purchased the product.

WARRANTY
ELEKTRO-3, S.C.C.L. certifies that its products comply with the quality requirements and HAVE THE LEGAL GUARANTEE according to the regulations in force in each country. In case of observing any defect or problem in the product, please contact our Technical Assistance Service (SAT) by calling +34 610 699 257.

THE INVOICE IS THE PRODUCT WARRANTY
THE MANUFACTURER DECLINES ALL RESPONSIBILITY DUE TO AN INCORRECT INSTALLATION OF THE APPLIANCE.

FRANÇAIS

DÉCHET
Ce symbole sur le produit ou dans les instructions signifie que votre équipement électrique et électronique doit être collecté à la fin de sa vie utile par une filière spécifique et ne doit pas être jeté dans une poubelle classique. Dans l'UE , il existe des systèmes spéciaux de collecte des déchets pour recyclage ultérieur . Pour plus d'informations , contactez votre administration locale ou le vendeur auprès duquel vous avez acheté le produit.

GARANTIE
ELEKTRO-3, S.C.C.L. certifie que ses produits sont conformes aux exigences de qualité et qu'ils disposent de la GARANTIE LÉGALE selon la législation en vigueur dans chaque pays. En cas d'observation d'un défaut ou d'un problème dans le produit, veuillez contacter notre Service d'Assistance Technique (SAT) en appelant le +34 610 699 257.

LA FACTURE D'ACHAT EST LA GARANTIE DU PRODUIT
LE FABRICANT DÉCLINE TOUTE RESPONSABILITÉ EN RAISON D'UNE INSTALLATION INCORRECTE DE L'APPAREIL .

EDM PRODUCT

IMPORTADO POR / IMPORTED BY
www.edmproduct.com
ELEKTRO 3, S.COOP.C.L.
F-43389675

Polígono Ind. Alba
C/ Barenys, 21 - 43480 Vila-seca
Tarragona - España
FABRICADO EN / MADE IN CHINA

Guía de Reciclaje de Envases — España y Portugal

Ayúdanos a cuidar el medio ambiente. Por favor, separa los materiales del envase y depositalos en el contenedor correcto.

Ajude-nos a cuidar do meio ambiente. Por favor, separe os materiais da embalagem e deposite-os no contentor correto.

1. Si su producto tiene envase de **PLÁSTICO** (Bolsas, blíster, protecciones)
Acción: Deposite este envoltorio en el **contenedor amarillo**.
Material: Plástico (PET / HDPE / PVC / LDPE / PP / PS).

*1. Se o seu produto tiver embalagem de **PLÁSTICO** (Sacos, blisters, proteções)*
*Ação: Deposite esta embalagem no **ecoponto amarelo**.*
Material: Plástico (PET / HDPE / PVC / LDPE / PP / PS).

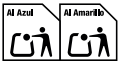

2. Si su producto combina **PLÁSTICO Y CARTÓN** (Caja con ventana, blíster mixto)
Acción: Es importante **separar** los elementos antes de tirarlos.
La parte de cartón debe ir al **contenedor azul.**
La parte de plástico debe ir al **contenedor amarillo.**

*2. Se o seu produto combinar **PLÁSTICO E CARTÃO** (Caixa com janela, blister misto)*
Ação: É importante separar os elementos antes de os depositar.
*A parte de cartão deve ir para o **ecoponto azul**.*
*A parte de plástico deve ir para o **ecoponto amarelo**.*

3. Si su producto es solo **CARTÓN** (Caja, estuche)
Acción: Pliegue la caja para reducir su volumen y depositela en el **contenedor azul.**
Material: Papel/Cartón.

*3. Se o seu produto for apenas **CARTÃO** (Caixa, estojo)*
*Ação: Dobre a caixa para reduzir o seu volume e deposite-a no **ecoponto azul**.*
Material: Papel/Cartão.

Guide de Recyclage des Emballages — France

Aidez-nous à protéger l'environnement. Veuillez séparer les éléments de l'emballage et les déposer dans le bac approprié.

1. Si votre produit a un emballage en **PLASTIQUE** (Sacs, blisters, protections)
Action : Déposez cet emballage dans le **bac de tri**.
Matériau : Plastique (PET / HDPE / PVC / LDPE / PP / PS).

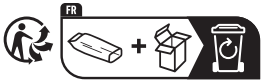

2. Si votre produit combine **PLASTIQUE ET CARTON** (Boîte à fenêtre, blister mixte)
Action : Déposez cet emballage dans le **bac de tri**.
Matériau : Plastique (PET / HDPE / PVC / LDPE / PP / PS) + Papier/Carton.

3. Si votre produit est uniquement en **CARTON** (Boîte, étui)
Action : Déposez cet emballage dans le **bac de tri**.
Matériau : Papier/Carton.

Guida al Riciclo degli Imballaggi — Italia

Aiutaci a proteggere l'ambiente. Per favore, separa i materiali dell'imballaggio e gettali nel contenitore corretto.

PET / HDPE / PVC
LDPE / PP / PS

Se il prodotto ha un imballaggio in **PLASTICA** (Sacchetti, blister, protezioni)
Azione: Gettare questo imballaggio nel **contenitore giallo**.
Materiale: Plastica (PET / HDPE / PVC / LDPE / PP / PS).

PET / HDPE / PVC
LDPE / PP / PS
PAP

Se il prodotto contiene **PLASTICA E CARTONE** (Scatola con finestra, blister misto)
Azione: È importante separare gli elementi prima di gettarli.
La parte in cartone va nel **contenitore blu.**
La parte in plastica va nel **contenitore giallo**.

PAP

Se il prodotto è solo **CARTONE** (Scatola, astuccio)
Azione: Appiattire la scatola per ridurne il volume e gettarla nel **contenitore blu**.
Materiale: Carta/Cartone.