ADLER
EUROPE

AD 1197

(GB) user manual - 3
(FR) mode d'emploi - 7
(PT) manual de serviço - 11
(LV) lietošanas instrukcija - 15
(HU) felhasználói kézikönyv - 23
(RO) Instrucţiunea de deservire - 19
(RU) инструкция обслуживания - 31
(MK) упатство за корисникот - 27
(SL) navodila za uporabo - 35
(PL) instrukcja obsługi - 63
(HR) upute za uporabu - 37
(DK) brugsanvisning - 49
(SR) Корисничко упутство - 37
(AR) دليل التعليمات - 53
(AZ) istifad çi kitabçası - 57
(DE) bedienungsanweisung - 5
(ES) manual de uso - 9
(LT) naudojimo instrukcija - 13
(EST) kasutusjuhend - 17
(BS) upute za rad - 21
(CZ) návod k obsluze - 29
(GR) οδηγίες χρήσεως - 25
(NL) handleiding - 33
(FI) manwal ng pagtuturo - 39
(IT) istruzioni operative - 45
(SV) instruktionsbok - 41
(UA) інструкція з експлуатації - 51
(SK) Používateľská príručka - 43
(BG) Инструкция за употреба - 55
(ALB) Udhëzime për përdorim - 59

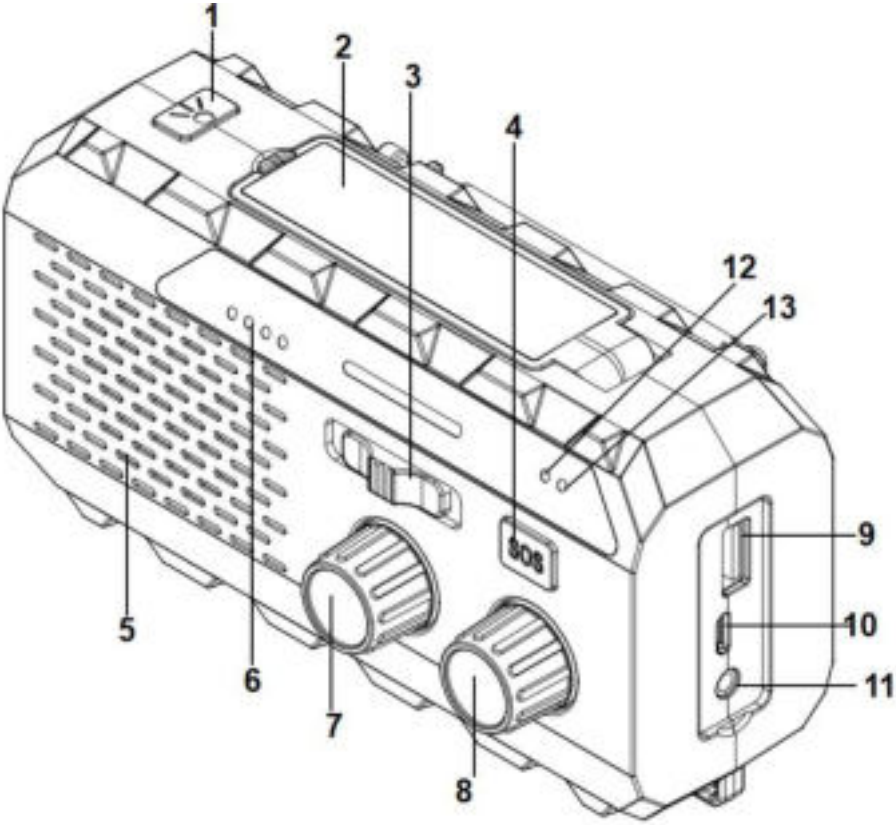
1
2
3
4
12
13
SOS
9
10
11
5
6
7
8

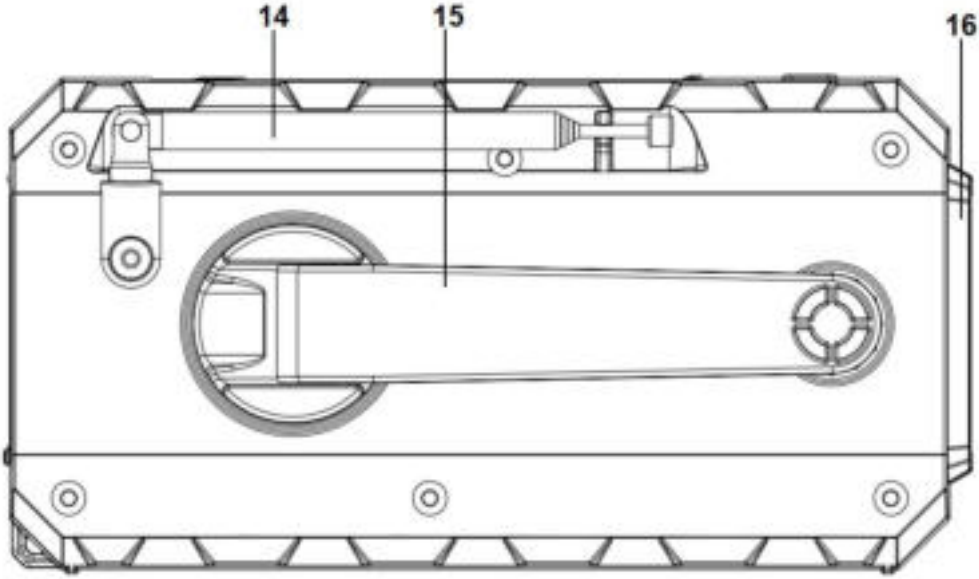
14
15
16

SAFETY CONDITIONS IMPORTANT SAFETY INSTRUCTIONS
USE PLEASE READ CAREFULLY AND KEEP FOR FUTURE REFERENCE

The warranty conditions differ if the device is used for commercial purposes.

1. Please read carefully and always follow the instructions before using the product the instructions below. The manufacturer is not liable for any damage resulting from improper use.
2. The product is intended for indoor use only. Do not use of the product for any purpose inconsistent with its use.
3. The device is powered by a built-in battery, to charge it, use the 5V / 1A supply voltage, for this purpose you can also use the USB port, which is available on the computer.
4. Be careful when using near children. Don't let the kids play product. Do not let children or people unfamiliar with the device use it without supervision.
5 WARNING: This appliance can be used by children over 8 years of age and persons with reduced physical, sensory or mental abilities or persons without experience or knowledge of the device, only under the supervision of a person responsible for their safety, or if they have been instructed to keep it safe using the device and are aware of the risks associated with its operation. The kids don't should play with the device. Cleaning and maintenance of the device should not be performed by children, unless they are over 8 years of age and these activities are performed under supervision.
6.Never put the USB power cord, plug or the entire device into water.
7.Never use the product with a damaged USB power cable or if it has been inserted it has been dropped or damaged in any way, or if it does not function properly. Do not try repair the damaged product yourself, as this may lead to electric shock. Always take the damaged device to a professional service in order to repair. All repairs may only be performed by authorized persons service technicians. Repair done incorrectly can make it dangerous situations for the user.
8.Never place the product on hot or warm surfaces or appliances such as or near an electric oven or gas burner.
9. Never use the product near flammable materials.
10. Do not let the USB power cord touch hot surfaces.
11. Never leave the device connected to a power source unattended. Even if the use of the product is interrupted for a short time, disconnect the power.
13. Avoid getting the device wet.
14. The device may only be wiped with a dry cloth. Do not use water or liquids cleaning agents.
15. The device should be stored in a dry room.

Device Description:
1. Flashlight button 2. Solar panel/reading light
3. AM/FM switch 4. SOS alarm
5. Speaker 6. Power indicator
7. Volume knob 8. Radio tuner

9. USB DC-out jack 10. USB jack
11. Headphone jack 12. Dynamo and solar panel power indicator
13. Radio reception indicator. 14. Telescopic antenna
15. Hand crank 16. Flashlight

POWER CONNECTION
This device is designed to work on a built-in battery, USB cable with 5V 1A DC power supply, and solar panel.
Connecting the device to other power sources may damage the device.

Charge your device:
The built-in battery can be charged in 3 ways.
1. Place the device in sunlight to charge it using the solar panel (2).
2. Connect the USB cable or 5V power adapter to the DC input jack (10) while charging the built-in battery.
3. Hold the hand crank (15) and turn it clockwise or counterclockwise to charge the device in an emergency.

Listening to the radio:
on the back of the device, there is a telescopic antenna (14). Extend the antenna and move it around for the best reception.
1. Turn the volume tuner (7) clockwise to turn on the device.
2. Toggle the FM/AM switch (3) to select your preferred radio band.
3. Select your preferred volume with the volume control (7).
4. Search for the desired station using the radio tuner (8).
5. To turn off the radio, turn the volume control knob (7) counter-clockwise until you hear a *click* sound, then the device will be turned OFF.

DC Out Jack (9)
To charge your mobile phone or other devices, connect the USB power cable to the DC output socket.

Flashlight and reading lamp
The flashlight has 2 levels of brightness LOW / HIGH. Press the flashlight button (1) once, and the flashlight is on and low, press the second time, and the flashlight is high, press the button a third time, and the flashlight is off.
By lifting the solar panel (2), you will turn on the reading lamp.

SOS alarm
The SOS alarm can be used in emergency situations. To activate the SOS alarm, press and hold the SOS button (4) for 3 seconds. To turn it off, repeat the operation.

HEADPHONES
Headphones should have a 3.5mm stereo plug. When headphones are connected, the speaker will be turned off automatically.

Charge level indication:
This device has 4 blue power indicators that turn on for 30 seconds when the device is turned on and flash while the device is charging.
When the device is fully charged, the light will stop flashing and stay on solid.
Meaning of the indicator light:
4 lights on 75% to 99% charged.
3 lights on 50% to 75% charged.
2 lights on 25% to 50% charged.
1 indicator light on 1% to 25% charge.

technical details:
Battery Capacity: 1200Mah
Charging Current: 5V 1A
Speaker output power: 2W
FM: 87-108 MHz
AM: 520 - 1620 kHz

To protect your environment: please separate carton boxes and plastic bags and dispose them in corresponding waste bins. Used appliance should be delivered to the dedicated collecting points due to hazarsous components, which may effect the environment. Do not dispose this appliance in the common waste bin.

SICHERHEITSBEDINGUNGEN WICHTIGE SICHERHEITSHINWEISE
VERWENDUNG BITTE SORGFÄLTIG LESEN UND FÜR SPÄTERES NACHSCHLAGEN AUFBEWAHREN

Die Garantiebedingungen weichen ab, wenn das Gerät für gewerbliche Zwecke verwendet wird.

1. Bitte lesen Sie die nachstehenden Anweisungen sorgfältig durch und befolgen Sie sie immer, bevor Sie das Produkt verwenden. Für Schäden aus nicht bestimmungsgemäßer Verwendung haftet der Hersteller nicht.
2. Das Produkt ist nur für die Verwendung in Innenräumen bestimmt. Verwenden Sie das Produkt nicht für Zwecke, die mit seiner Verwendung nicht vereinbar sind.
3. Das Gerät wird von einem eingebauten Akku mit Strom versorgt, zum Aufladen verwenden Sie die 5V / 1A Versorgungsspannung, dazu können Sie auch den USB-Anschluss verwenden, der am Computer vorhanden ist.
4. Seien Sie vorsichtig bei der Verwendung in der Nähe von Kindern. Lassen Sie die Kinder nicht mit dem Produkt spielen. Lassen Sie Kinder oder Personen, die mit dem Gerät nicht vertraut sind, es nicht ohne Aufsicht benutzen.
5 WARNUNG: Dieses Gerät darf von Kindern über 8 Jahren und Personen mit eingeschränkten körperlichen, sensorischen oder geistigen Fähigkeiten oder Personen ohne Erfahrung oder Kenntnis des Geräts nur unter Aufsicht einer für ihre Sicherheit verantwortlichen Person benutzt werden oder wenn sie für den sicheren Umgang mit dem Gerät unterwiesen wurden und sich der mit dem Betrieb verbundenen Risiken bewusst sind. Die Kinder sollten nicht mit dem Gerät spielen. Reinigung und Wartung des Geräts sollten nicht von Kindern durchgeführt werden, es sei denn, sie sind älter als 8 Jahre und diese Tätigkeiten werden unter Aufsicht durchgeführt.
6. Tauchen Sie niemals das USB-Netzkabel, den Stecker oder das gesamte Gerät in Wasser.
7. Verwenden Sie das Produkt niemals mit einem beschädigten USB-Stromkabel oder wenn es eingesteckt wurde, heruntergefallen oder in irgendeiner Weise beschädigt wurde oder wenn es nicht richtig funktioniert. Versuchen Sie nicht, das beschädigte Produkt selbst zu reparieren, da dies zu einem Stromschlag führen kann. Bringen Sie das beschädigte Gerät zur Reparatur immer zu einem professionellen Service. Alle Reparaturen dürfen nur von autorisierten Servicetechnikern durchgeführt werden. Unsachgemäß durchgeführte Reparaturen können zu gefährlichen Situationen für den Benutzer führen.
8. Stellen Sie das Produkt niemals auf heiße oder warme Oberflächen oder Geräte wie oder in die Nähe eines Elektroofens oder Gasbrenners.
9. Verwenden Sie das Produkt niemals in der Nähe von brennbaren Materialien.
10. Lassen Sie das USB-Netzkabel keine heißen Oberflächen berühren.
11. Lassen Sie das an eine Stromquelle angeschlossene Gerät niemals unbeaufsichtigt. Auch wenn die Verwendung des Produkts für kurze Zeit unterbrochen wird, trennen Sie es von der Stromversorgung.
13. Vermeiden Sie, dass das Gerät nass wird.
14. Das Gerät darf nur mit einem trockenen Tuch abgewischt werden. Verwenden Sie kein Wasser oder flüssige Reinigungsmittel.
15. Das Gerät sollte in einem trockenen Raum gelagert werden.

Gerätebeschreibung:
1. Taschenlampentaste 2. Solarpanel/Leselicht
3. AM/FM-Schalter 4. SOS-Alarm
5. Lautsprecher 6. Betriebsanzeige
7. Lautstärkeregler 8. Radiotuner
9. USB-DC-Ausgangsbuchse 10. USB-Buchse
11. Kopfhörerbuchse 12. Betriebsanzeige für Dynamo und Solarpanel
13. Radioempfangsanzeige. 14. Teleskopantenne
15. Handkurbel 16. Taschenlampe

NETZANSCHLUSS
Dieses Gerät ist für den Betrieb mit einem eingebauten Akku, einem USB-Kabel mit 5 V 1 A DC-Stromversorgung und einem Solarpanel ausgelegt.
Das Anschließen des Geräts an andere Stromquellen kann das Gerät beschädigen.

Laden Sie Ihr Gerät auf:
Der eingebaute Akku kann auf 3 Arten aufgeladen werden.
1. Stellen Sie das Gerät ins Sonnenlicht, um es über das Solarpanel (2) aufzuladen.
2. Schließen Sie das USB-Kabel oder das 5-V-Netzteil an die DC-Eingangsbuchse (10) an, während Sie den eingebauten Akku laden.
3. Handkurbel (15) festhalten und im oder gegen den Uhrzeigersinn drehen, um das Gerät im Notfall aufzuladen.

Radio hören:
Auf der Rückseite des Geräts befindet sich eine Teleskopantenne (14). Ziehen Sie die Antenne aus und bewegen Sie sie für den besten Empfang.
1. Drehen Sie den Lautstärkeregler (7) im Uhrzeigersinn, um das Gerät einzuschalten.
2. Schalten Sie den FM/AM-Schalter (3) um, um Ihr bevorzugtes Radioband auszuwählen.
3. Wählen Sie Ihre bevorzugte Lautstärke mit dem Lautstärkeregler (7).
4. Suchen Sie den gewünschten Sender mit dem Radiotuner (8).
5. Um das Radio auszuschalten, drehen Sie den Lautstärkeregler (7) gegen den Uhrzeigersinn, bis Sie ein *Klick*-Geräusch hören, dann wird das Gerät ausgeschaltet.

DC-Ausgangsbuchse (9)
Um Ihr Mobiltelefon oder andere Geräte aufzuladen, verbinden Sie das USB-Stromkabel mit der DC-Ausgangsbuchse.

Taschenlampe und Leselampe
Die Taschenlampe hat 2 Helligkeitsstufen NIEDRIG / HOCH. Drücken Sie die Taschenlampentaste (1) einmal, und die Taschenlampe ist an und niedrig, drücken Sie das zweite Mal, und die Taschenlampe ist hoch, drücken Sie die Taste ein drittes Mal, und die Taschenlampe ist aus.
Durch Anheben des Solarmoduls (2) schalten Sie die Leselampe ein.

Notfallalarm
Der SOS-Alarm kann in Notsituationen verwendet werden. Um den SOS-Alarm zu aktivieren, halten Sie die SOS-Taste (4) 3 Sekunden lang gedrückt. Um es auszuschalten, wiederholen Sie den Vorgang.

KOPFHÖRER
Kopfhörer sollten einen 3,5-mm-Stereostecker haben. Wenn Kopfhörer angeschlossen sind, wird der Lautsprecher automatisch ausgeschaltet.

Ladezustandsanzeige:
Dieses Gerät verfügt über 4 blaue Betriebsanzeigen, die beim Einschalten des Geräts 30 Sekunden lang aufleuchten und blinken, während das Gerät aufgeladen wird. Wenn das Gerät vollständig aufgeladen ist, hört das Licht auf zu blinken und leuchtet durchgehend.
Bedeutung der Kontrollleuchte:
4 Lichter an 75 % bis 99 % aufgeladen.
3 Lichter an 50 % bis 75 % aufgeladen.
2 Lichter an 25 % bis 50 % aufgeladen.
1 Kontrollleuchte bei 1 % bis 25 % Ladung.

technische Details:
Batteriekapazität: 1200 mAh
Ladestrom: 5V⎓ 1A
Lautsprecherausgangsleistung: 2W
UKW: 87-108 MHz
AM: 520 - 1620 kHz

Den Pappkarton im Altpapier entsorgen. Polyäthylenbeutel (PE) in dem Behälter für Kunststoff entsorgen. Das abgenutzte Gerät zum Recycling zu einer offiziellen Sammelstelle bringen, da es gefährliche Substanzen enthält, die die Umwelt gefährden können. Das Gerät sollte in einer Form abgegeben werden, die eine weitere Nutzung unmöglich macht. Wenn es Batterien enthält, sollten diese rausgenommen und separat an einer Sammelstelle abgegeben werden. Das Gerät darf nicht in den Hausmüll rausgeworfen werden!!

CONDITIONS DE SÉCURITÉ INSTRUCTIONS DE SÉCURITÉ IMPORTANTES UTILISATION VEUILLEZ LIRE ATTENTIVEMENT ET CONSERVER POUR RÉFÉRENCE FUTURE

Les conditions de garantie diffèrent si l'appareil est utilisé à des fins commerciales.

1. Veuillez lire attentivement et toujours suivre les instructions avant d'utiliser le produit, les instructions ci-dessous. Le fabricant n'est pas responsable des dommages résultant d'une mauvaise utilisation.
2. Le produit est destiné à une utilisation en intérieur uniquement. Ne pas utiliser le produit à des fins incompatibles avec son utilisation.
3. L'appareil est alimenté par une batterie intégrée, pour le charger, utilisez la tension d'alimentation 5V / 1A, à cet effet, vous pouvez également utiliser le port USB, qui est disponible sur l'ordinateur.
4. Soyez prudent lorsque vous utilisez près d'enfants. Ne laissez pas les enfants jouer au produit. Ne laissez pas des enfants ou des personnes non familiarisées avec l'appareil l'utiliser sans surveillance.

5 AVERTISSEMENT : Cet appareil peut être utilisé par des enfants de plus de 8 ans et des personnes ayant des capacités physiques, sensorielles ou mentales réduites ou des personnes sans expérience ou connaissance de l'appareil, uniquement sous la surveillance d'une personne responsable de leur sécurité, ou s'ils ont été chargés d'assurer la sécurité lors de l'utilisation de l'appareil et sont conscients des risques liés à son fonctionnement. Les enfants ne devraient pas jouer avec l'appareil. Le nettoyage et l'entretien de l'appareil ne doivent pas être effectués par des enfants, sauf s'ils ont plus de 8 ans et que ces activités sont effectuées sous surveillance.

6. Ne mettez jamais le cordon d'alimentation USB, la prise ou l'ensemble de l'appareil dans l'eau.
7. N'utilisez jamais le produit avec un câble d'alimentation USB endommagé ou s'il a été inséré, il a été échappé ou endommagé de quelque manière que ce soit, ou s'il ne fonctionne pas correctement. N'essayez pas de réparer vous-même le produit endommagé, car cela pourrait entraîner un choc électrique. Apportez toujours l'appareil endommagé à un service professionnel afin de le réparer. Toutes les réparations ne peuvent être effectuées que par des techniciens de service autorisés. Une réparation effectuée de manière incorrecte peut créer des situations dangereuses pour l'utilisateur.
8. Ne placez jamais le produit sur des surfaces ou des appareils chauds ou chauds tels que ou à proximité d'un four électrique ou d'un brûleur à gaz.
9. N'utilisez jamais le produit à proximité de matériaux inflammables.
10. Ne laissez pas le cordon d'alimentation USB toucher des surfaces chaudes.
11. Ne laissez jamais l'appareil connecté à une source d'alimentation sans surveillance. Même si l'utilisation du produit est interrompue pendant une courte période, débranchez l'alimentation.
13. Évitez de mouiller l'appareil.
14. L'appareil ne peut être essuyé qu'avec un chiffon sec. N'utilisez pas d'eau ou de produits de nettoyage liquides.
15. L'appareil doit être stocké dans une pièce sèche.

Description de l'appareil:
1. Bouton lampe de poche 2. Panneau solaire/lampe de lecture
3. Commutateur AM/FM 4. Alarme SOS
5. Haut-parleur 6. Voyant d'alimentation
7. Bouton de volume 8. Tuner radio
9. Prise de sortie CC USB 10. Prise USB
11. Prise casque 12. Indicateur d'alimentation de la dynamo et du panneau solaire
13. Indicateur de réception radio. 14. Antenne télescopique
15. Manivelle 16. Lampe de poche

CONNEXION ÉLECTRIQUE
Cet appareil est conçu pour fonctionner sur une batterie intégrée, un câble USB avec alimentation 5V 1A DC et un panneau solaire.
La connexion de l'appareil à d'autres sources d'alimentation peut endommager l'appareil.

Chargez votre appareil :
La batterie intégrée peut être chargée de 3 façons.
1. Placez l'appareil à la lumière du soleil pour le charger à l'aide du panneau solaire (2).
2. Connectez le câble USB ou l'adaptateur secteur 5 V à la prise d'entrée CC (10) pendant le chargement de la batterie intégrée.
3. Tenez la manivelle (15) et tournez-la dans le sens des aiguilles d'une montre ou dans le sens inverse pour charger l'appareil en cas d'urgence.

Écouter la radio:
au dos de l'appareil, il y a une antenne télescopique (14). Déployez l'antenne et déplacez-la pour obtenir la meilleure réception.
1. Tournez le tuner de volume (7) dans le sens des aiguilles d'une montre pour allumer l'appareil.
2. Basculez le commutateur FM/AM (3) pour sélectionner votre bande radio préférée.
3. Sélectionnez votre volume préféré avec le contrôle du volume (7).
4. Recherchez la station souhaitée à l'aide du tuner radio (8).
5. Pour éteindre la radio, tournez le bouton de contrôle du volume (7) dans le sens inverse des aiguilles d'une montre jusqu'à ce que vous entendiez un *clic*, puis l'appareil s'éteindra.

Prise de sortie CC (9)
Pour charger votre téléphone portable ou d'autres appareils, connectez le câble d'alimentation USB à la prise de sortie CC.

Lampe de poche et lampe de lecture
La lampe de poche a 2 niveaux de luminosité LOW / HIGH. Appuyez une fois sur le bouton de la lampe de poche (1), et la lampe de poche est allumée et faible, appuyez une deuxième fois, et la lampe de poche est haute, appuyez sur le bouton une troisième fois, et la lampe de poche est éteinte.
En soulevant le panneau solaire (2), vous allumerez la liseuse.

alerte d'urgence
L'alarme SOS peut être utilisée dans des situations d'urgence. Pour activer l'alarme SOS, appuyez sur le bouton SOS (4) et maintenez-le enfoncé pendant 3 secondes. Pour l'éteindre, répétez l'opération.

ÉCOUTEURS
Les écouteurs doivent avoir une prise stéréo de 3,5 mm. Lorsqu'un casque est connecté, le haut-parleur s'éteint automatiquement.

indication du niveau de charge :
Cet appareil dispose de 4 voyants d'alimentation bleus qui s'allument pendant 30 secondes lorsque l'appareil est allumé et clignotent pendant la charge de l'appareil. Lorsque l'appareil est complètement chargé, le voyant cesse de clignoter et reste allumé.
Signification du voyant :
4 voyants allumés de 75 % à 99 % chargés.
3 voyants allumés de 50 % à 75 % chargés.
2 voyants allumés 25% à 50% chargés.
1 voyant lumineux de 1% à 25% de charge.

détails techniques:
Capacité de la batterie : 1200 mAh
Courant de charge : 5V⎓ 1A
Puissance de sortie du haut-parleur : 2 W
FM : 87-108 MHz
AM: 520 - 1620 kHz

Respect de l'environnement. Nous vous prions de bien vouloir trier les emballages en carton ainsi que les sachets plastiques (en polyéthylène). L'appareil usagé ne doit pas être jeté à la poubelle mais remis au point de collecte prévu à cet effet car il contient des éléments pouvant être nocifs pour l'environnement. L'appareil électrique doit être remis de manière à limiter au maximum une éventuelle utilisation ultérieure. Si l'appareil contient des piles, il faut les retirer et les remettre à un autre point de collecte. Ne pas jeter l'appareil dans une poubelle de déchets

CONDICIONES DE SEGURIDAD INSTRUCCIONES IMPORTANTES DE SEGURIDAD USO POR FAVOR LEA CUIDADOSAMENTE Y GUARDE PARA FUTURAS CONSULTAS
Las condiciones de garantía difieren si el dispositivo se utiliza con fines comerciales.
1. Lea atentamente y siga siempre las instrucciones antes de usar el producto, las instrucciones a continuación. El fabricante no se hace responsable de los daños derivados de un uso inadecuado.
2. El producto está diseñado solo para uso en interiores. No utilice el producto para ningún propósito incompatible con su uso.
3. El dispositivo es alimentado por una batería incorporada, para cargarlo, use el voltaje de suministro de 5V / 1A, para este propósito también puede usar el puerto USB, que está disponible en la computadora.
4. Tenga cuidado al usar cerca de niños. No dejes que los niños jueguen con el producto. No permita que los niños o personas que no estén familiarizadas con el dispositivo lo utilicen sin supervisión.
5 ADVERTENCIA: Este aparato puede ser utilizado por niños mayores de 8 años y personas con capacidades físicas, sensoriales o mentales reducidas o personas sin experiencia o conocimiento del aparato, sólo bajo la supervisión de una persona responsable de su seguridad, o si han sido instruidos para mantenerlo seguro usando el dispositivo y son conscientes de los riesgos asociados con su funcionamiento. Los niños no deben jugar con el dispositivo. La limpieza y el mantenimiento del dispositivo no deben ser realizados por niños, a menos que sean mayores de 8 años y estas actividades se realicen bajo supervisión.
6. Nunca coloque el cable de alimentación USB, el enchufe o todo el dispositivo en el agua.
7. Nunca use el producto con un cable de alimentación USB dañado o si se ha insertado, se ha caído o dañado de alguna manera, o si no funciona correctamente. No intente reparar el producto dañado usted mismo, ya que podría provocar una descarga eléctrica. Lleve siempre el dispositivo dañado a un servicio profesional para repararlo. Todas las reparaciones solo pueden ser realizadas por técnicos de servicio autorizados. La reparación realizada incorrectamente puede convertirlo en situaciones peligrosas para el usuario.
8. Nunca coloque el producto sobre superficies o aparatos calientes o tibios, como un horno eléctrico o un quemador de gas o cerca de ellos.
9. Nunca utilice el producto cerca de materiales inflamables.
10. No permita que el cable de alimentación USB toque superficies calientes.
11. Nunca deje desatendido el dispositivo conectado a una fuente de alimentación. Incluso si el uso del producto se interrumpe por un breve período de tiempo, desconecte la alimentación.
13. Evite mojar el dispositivo.
14. El dispositivo solo se puede limpiar con un paño seco. No utilice agua o líquidos limpiadores.
15. El dispositivo debe almacenarse en un lugar seco.

Descripción del aparato:
1. Botón de linterna 2. Panel solar/luz de lectura
3. Interruptor AM/FM 4. Alarma SOS
5. Altavoz 6. Indicador de encendido
7. Rueda de volumen 8. Sintonizador de radio
9. Conector de salida de CC USB 10. Conector USB
11. Toma de auriculares 12. Indicador de energía del panel solar y dínamo
13. Indicador de recepción de radio. 14. Antena telescópica
15. Manivela 16. Linterna

CONEXIÓN ELÉCTRICA
Este dispositivo está diseñado para funcionar con una batería integrada, un cable USB con fuente de alimentación de CC de 5 V y 1A y un panel solar.
Conectar el dispositivo a otras fuentes de alimentación puede dañar el dispositivo.

Cargue su dispositivo:
La batería incorporada se puede cargar de 3 maneras.
1. Coloque el dispositivo a la luz del sol para cargarlo usando el panel solar (2).
2. Conecte el cable USB o el adaptador de corriente de 5 V al conector de entrada de CC (10) mientras carga la batería integrada.
3. Sostenga la manivela (15) y gírela en sentido horario o antihorario para cargar el dispositivo en caso de emergencia.

Escuchando la radio:
en la parte posterior del dispositivo, hay una antena telescópica (14). Extienda la antena y muévala para obtener la mejor recepción.
1. Gire el sintonizador de volumen (7) en el sentido de las agujas del reloj para encender el dispositivo.
2. Mueva el interruptor FM/AM (3) para seleccionar su banda de radio preferida.
3. Seleccione su volumen preferido con el control de volumen (7).
4. Busque la emisora deseada con el sintonizador de radio (8).
5. Para apagar la radio, gire la perilla de control de volumen (7) en sentido contrario a las agujas del reloj hasta que escuche un *clic*, luego el dispositivo se apagará.

Conector de salida de CC (9)
Para cargar su teléfono móvil u otros dispositivos, conecte el cable de alimentación USB a la toma de salida de CC.

Linterna y lámpara de lectura
La linterna tiene 2 niveles de brillo BAJO/ALTO. Presione el botón de la linterna (1) una vez, y la linterna está encendida y baja, presione la segunda vez, y la linterna está alta, presione el botón una tercera vez, y la linterna está apagada.
Al levantar el panel solar (2), encenderá la lámpara de lectura.

alerta de emergencia
La alarma SOS se puede utilizar en situaciones de emergencia. Para activar la alarma SOS, mantenga presionado el botón SOS (4) durante 3 segundos. Para apagarlo, repita la operación.

AURICULARES
Los auriculares deben tener un conector estéreo de 3,5 mm. Cuando los auriculares están conectados, el altavoz se apagará automáticamente.

indicación del nivel de carga:
Este dispositivo tiene 4 indicadores de energía azules que se encienden durante 30 segundos cuando el dispositivo está encendido y parpadean mientras el dispositivo se está cargando. Cuando el dispositivo esté completamente cargado, la luz dejará de parpadear y permanecerá fija.
Significado de la luz indicadora:
4 luces encendidas con una carga del 75% al 99%.
3 luces encendidas con una carga del 50% al 75%.
2 luces encendidas al 25% al 50% de carga.
1 indicador luminoso de 1% a 25% de carga.

detalles técnicos:
Capacidad de la batería: 1200 mAh
Corriente de carga: 5V 1A
Potencia de salida del altavoz: 2W
FM: 87-108 MHz
AM: 520 - 1620 kHz

Preocupación por el medio ambiente. Por favor, lleva las cajas de cartón a un sitio de reciclaje. Las bolsas de polietileno se deben tirar al cubo de la basura amarillo (para envases). El equipo gastado debe ser entregado en el punto de almacenamiento adecuado, porque las piezas que constituyen el equipo pueden suponer un peligro para el medio ambiente. Debes entregar el equipo Hay que devolver el equipo eléctrico con el fin de evitar su reutilización. Si en el equipo se encuentran pilas, hay que sacarlas y entregar por separado, en un punto de almacenamiento adecuado. No tires el equipo al contenedor para residuos urbanos!!

CONDIÇÕES DE SEGURANÇA INSTRUÇÕES DE SEGURANÇA IMPORTANTES USE POR FAVOR, LEIA ATENTAMENTE E GUARDE PARA REFERÊNCIA FUTURA

As condições de garantia diferem se o dispositivo for usado para fins comerciais.

1. Leia atentamente e siga sempre as instruções antes de usar o produto as instruções abaixo. O fabricante não se responsabiliza por quaisquer danos resultantes de uso impróprio.
2. O produto destina-se apenas ao uso interno. Não use o produto para qualquer finalidade inconsistente com seu uso.
3. O aparelho é alimentado por uma bateria embutida, para carregá-lo, utilize a tensão de alimentação 5V/1A, para isso também pode utilizar a porta USB, que está disponível no computador.
4. Tenha cuidado ao usar perto de crianças. Não deixe as crianças brincarem com o produto. Não permita que crianças ou pessoas não familiarizadas com o dispositivo o utilizem sem supervisão.

5 ADVERTÊNCIA: Este aparelho pode ser utilizado por crianças com mais de 8 anos e pessoas com capacidades físicas, sensoriais ou mentais reduzidas ou pessoas sem experiência ou conhecimento do aparelho, apenas sob a supervisão de uma pessoa responsável pela sua segurança, ou se foram instruídos a mantê-lo seguro usando o dispositivo e estão cientes dos riscos associados ao seu funcionamento. As crianças não devem brincar com o dispositivo. A limpeza e a manutenção do dispositivo não devem ser realizadas por crianças, a menos que tenham mais de 8 anos de idade e essas atividades sejam realizadas sob supervisão.

6. Nunca coloque o cabo de alimentação USB, plugue ou todo o dispositivo na água.
7. Nunca use o produto com um cabo de alimentação USB danificado ou se tiver sido inserido, tiver caído ou danificado de alguma forma, ou se não funcionar corretamente. Não tente reparar você mesmo o produto danificado, pois isso pode causar choque elétrico. Sempre leve o dispositivo danificado a um serviço profissional para reparo. Todos os reparos só podem ser realizados por técnicos de serviço autorizados. O reparo feito de forma incorreta pode tornar situações perigosas para o usuário.
8.Nunca coloque o produto em superfícies ou aparelhos quentes ou quentes, como ou perto de um forno elétrico ou fogão a gás.
9. Nunca use o produto próximo a materiais inflamáveis.
10. Não deixe o cabo de alimentação USB tocar em superfícies quentes.
11. Nunca deixe o dispositivo conectado a uma fonte de alimentação sem vigilância. Mesmo que o uso do produto seja interrompido por um curto período de tempo, desconecte a energia.
13. Evite molhar o aparelho.
14. O aparelho só pode ser limpo com um pano seco. Não use produtos de limpeza com água ou líquidos.
15. O dispositivo deve ser armazenado em local seco.

Descrição do dispositivo:
1. Botão da lanterna 2. Painel solar/luz de leitura
3. Chave AM/FM 4. Alarme SOS
5. Alto-falante 6. Indicador de energia
7. Botão de volume 8. Sintonizador de rádio
9. Conector de saída DC USB 10. Conector USB
11. Conector de fone de ouvido 12. Dínamo e indicador de energia do painel solar
13. Indicador de recepção de rádio. 14. Antena telescópica
15. Manivela 16. Lanterna

CONEXÃO DE FORÇA
Este dispositivo foi projetado para funcionar com bateria embutida, cabo USB com fonte de alimentação 5V 1A DC e painel solar. Conectar o dispositivo a outras fontes de energia pode danificar o dispositivo.

Carregue seu dispositivo:

A bateria interna pode ser carregada de 3 maneiras.
1. Coloque o dispositivo ao sol para carregá-lo usando o painel solar (2).
2. Conecte o cabo USB ou o adaptador de alimentação de 5 V à tomada de entrada CC (10) enquanto carrega a bateria interna.
3. Segure a manivela (15) e gire-a no sentido horário ou anti-horário para carregar o dispositivo em caso de emergência.

Ouvindo o rádio:
na parte de trás do aparelho existe uma antena telescópica (14). Estenda a antena e mova-a para obter a melhor recepção.
1. Gire o sintonizador de volume (7) no sentido horário para ligar o aparelho.
2. Mude a chave FM/AM (3) para selecionar sua banda de rádio preferida.
3. Selecione seu volume preferido com o controle de volume (7).
4. Procure a estação desejada usando o sintonizador de rádio (8).
5. Para desligar o rádio, gire o botão de controle de volume (7) no sentido anti-horário até ouvir um som de *clique*, então o dispositivo será desligado.

Saída CC (9)
Para carregar o seu telemóvel ou outros dispositivos, ligue o cabo de alimentação USB à tomada de saída CC.

Lanterna e candeeiro de leitura
A lanterna possui 2 níveis de brilho BAIXO/ALTO. Pressione o botão da lanterna (1) uma vez e a lanterna está acesa e baixa, pressione a segunda vez e a lanterna está alta, pressione o botão uma terceira vez e a lanterna está desligada.
Ao levantar o painel solar (2), você acenderá a lâmpada de leitura.

alerta de emergência
O alarme SOS pode ser usado em situações de emergência. Para ativar o alarme SOS, pressione e segure o botão SOS (4) por 3 segundos. Para desligá-lo, repita a operação.

FONES DE OUVIDO
Os fones de ouvido devem ter um plugue estéreo de 3,5 mm. Quando os fones de ouvido estiverem conectados, o alto-falante será desligado automaticamente.

indicação do nível de carga:
Este dispositivo possui 4 indicadores de energia azuis que acendem por 30 segundos quando o dispositivo é ligado e piscam enquanto o dispositivo está carregando. Quando o dispositivo estiver totalmente carregado, a luz parará de piscar e permanecerá acesa.
Significado da luz indicadora:
4 luzes acesas com 75% a 99% de carga.
3 luzes acesas com 50% a 75% de carga.
2 luzes acesas com 25% a 50% de carga.
1 luz indicadora de 1% a 25% de carga.

detalhes técnicos:
Capacidade da bateria: 1200mAh
Corrente de carga: 5V⎓ 1A
Potência de saída do alto-falante: 2W
FM: 87-108MHz
AM: 520 - 1620 kHz

Protecção do meio ambiente. Rogamos, os embalagens de cartão destinem-se para papéis velhos. Os sacos de polietileno (PE) devem-se colocar em contenedores para material plástico. O dispositivo usado deve-se levar a um ponto de armazenamento adequado porque os componentes perigosos que ficam dentro do dispositivo podem ser perigosos para o meio ambiente. O dispositivo elétrico deve-se entregar de modo que se reduza a sua nova utilização e uso. Se no dispositivo há pilhas, devem-se tirar e levar a um ponto de armazenamento em separado. Não colocar o dispositivo em contenedores para resíduos municipais!!

SAUGOS SĄLYGOS SVARBIOS SAUGOS INSTRUKCIJOS
NAUDOTI ATIDŽIAI PERSKAITYKITE IR IŠSAUGOTI ATEIČIAI

Garantijos sąlygos skiriasi, jei įrenginys naudojamas komerciniais tikslais.

1. Prieš naudodami gaminį, atidžiai perskaitykite ir visada laikykitės toliau pateiktų nurodymų. Gamintojas neatsako už žalą, atsiradusią dėl netinkamo naudojimo.
2. Gaminys skirtas naudoti tik patalpose. Nenaudokite gaminio jokiems tikslams, kurie nesuderinami su jo naudojimu.
3. Įrenginys maitinamas įmontuota baterija, jo įkrovimui naudokite 5V / 1A maitinimo įtampą, šiam tikslui galite naudoti ir USB prievadą, kuris yra kompiuteryje.
4. Būkite atsargūs naudodami šalia vaikų. Neleiskite vaikams žaisti gaminio. Neleiskite vaikams ar žmonėms, kurie nėra susipažinę su prietaisu, juo naudotis be priežiūros.
5 ĮSPĖJIMAS: Šį prietaisą gali naudoti vyresni nei 8 metų vaikai ir asmenys su ribotais fiziniais, jutimo ar protiniais gebėjimais arba asmenys, neturintys patirties ar žinių apie prietaisą, tik prižiūrint už jų saugumą atsakingam asmeniui arba buvo instruktuoti, kaip saugiai naudotis įrenginiu, ir žino su jo veikimu susijusią riziką. Vaikai neturėtų žaisti su įrenginiu. Prietaiso valymo ir priežiūros neturėtų atlikti vaikai, nebent jie yra vyresni nei 8 metų ir ši veikla atliekama prižiūrint.
6. Niekada nedėkite USB maitinimo laido, kištuko ar viso įrenginio į vandenį.
7. Niekada nenaudokite gaminio su pažeistu USB maitinimo kabeliu arba, jei jis buvo įdėtas, jis buvo nukritęs ar kaip nors pažeistas arba netinkamai veikiantis. Nebandykite patys taisyti sugadinto gaminio, nes tai gali sukelti elektros smūgį. Sugadintą prietaisą visada nuneškite į profesionalų servisą, kad jis taisytų. Visus remonto darbus gali atlikti tik įgalioti asmenys, techninės priežiūros specialistai. Neteisingai atliktas remontas gali sukelti pavojingų situacijų naudotojui.
8. Niekada nedėkite gaminio ant karštų ar šiltų paviršių arba prietaisų, tokių kaip elektrinė orkaitė ar dujinis degiklis arba šalia jų.
9. Niekada nenaudokite gaminio šalia degių medžiagų.
10. Neleiskite, kad USB maitinimo laidas liestųsi su karštais paviršiais.
11. Niekada nepalikite prie maitinimo šaltinio prijungto įrenginio be priežiūros. Net jei gaminio naudojimas trumpam nutrūksta, atjunkite maitinimą.
13. Saugokite, kad prietaisas nesušlaptų.
14. Prietaisą galima nušluostyti tik sausa šluoste. Nenaudokite vandens ar skystų valymo priemonių.
15. Prietaisas turi būti laikomas sausoje patalpoje.

Įrenginio aprašymas:
1. Žibintuvėlio mygtukas 2. Saulės skydelis / skaitymo lemputė
3. AM/FM jungiklis 4. SOS žadintuvas
5. Garsiakalbis 6. Maitinimo indikatorius
7. Garsumo rankenėlė 8. Radijo imtuvas
9. USB DC išvesties lizdas 10. USB lizdas
11. Ausinių lizdas 12. Dinamo ir saulės baterijos maitinimo indikatorius
13. Radijo priėmimo indikatorius. 14. Teleskopinė antena
15. Rankinis švaistiklis 16. Žibintuvėlis

MAITINIMO PRIJUNGIMAS
Šis įrenginys skirtas dirbti su įmontuota baterija, USB kabeliu su 5V 1A DC maitinimo šaltiniu ir saulės baterija.
Prietaiso prijungimas prie kitų maitinimo šaltinių gali sugadinti įrenginį.

Įkraukite įrenginį:

Integruotą bateriją galima įkrauti 3 būdais.
1. Padėkite įrenginį saulėje, kad įkrautumėte jį naudodami saulės bateriją (2).
2. Įkraudami integruotą bateriją prijunkite USB kabelį arba 5 V maitinimo adapterį prie nuolatinės srovės įvesties lizdo (10).
3. Laikykite rankinį švaistiklį (15) ir pasukite jį pagal laikrodžio rodyklę arba prieš laikrodžio rodyklę, kad įkrautumėte įrenginį kritiniu atveju.

Klausausi radijo:
prietaiso gale yra teleskopinė antena (14). Ištraukite anteną ir judinkite ją, kad gautumėte geriausią signalą.
1. Pasukite garsumo imtuvą (7) pagal laikrodžio rodyklę, kad įjungtumėte įrenginį.
2. Perjunkite FM/AM jungiklį (3), kad pasirinktumėte pageidaujamą radijo dažnių juostą.
3. Garsumo valdikliu (7) pasirinkite pageidaujamą garsumą.
4. Ieškokite norimos stoties naudodami radijo imtuvą (8).
5. Norėdami išjungti radiją, pasukite garsumo valdymo rankenėlę (7) prieš laikrodžio rodyklę, kol išgirsite *spragtelėjimo* garsą, tada įrenginys bus IŠJUNGTAS.

DC išvesties lizdas (9)
Norėdami įkrauti mobilųjį telefoną ar kitus įrenginius, prijunkite USB maitinimo kabelį prie nuolatinės srovės išvesties lizdo.

Žibintuvėlis ir skaitymo lempa
Žibintuvėlis turi 2 ryškumo lygius LOW / HIGH. Paspauskite žibintuvėlio mygtuką (1) vieną kartą ir žibintuvėlis įsijungs ir išsijungs, paspauskite antrą kartą ir žibintuvėlis įjungtas, paspauskite mygtuką trečią kartą ir žibintuvėlis išsijungs.
Pakeldami saulės kolektorių (2), įjungsite skaitymo lempą.

avarinis įspėjimas
SOS signalizaciją galima naudoti avarinėse situacijose. Norėdami įjungti SOS aliarmą, paspauskite ir 3 sekundes palaikykite SOS mygtuką (4). Norėdami jį išjungti, pakartokite veiksmą.

AUSINĖS
Ausinės turi turėti 3,5 mm stereo kištuką. Prijungus ausines, garsiakalbis bus automatiškai išjungtas.

įkrovimo lygio indikacija:
Šiame įrenginyje yra 4 mėlyni maitinimo indikatoriai, kurie įsijungia 30 sekundžių, kai įrenginys įjungiamas, ir mirksi, kol įrenginys kraunamas. Kai įrenginys bus visiškai įkrautas, lemputė nustos mirksėti ir liks nuolatos.
Indikatoriaus lemputės reikšmė:
4 lemputės įjungtos nuo 75% iki 99% įkrautos.
3 lemputės įjungtos nuo 50% iki 75% įkrautos.
2 lemputės įjungtos nuo 25% iki 50% įkrautos.
1 indikatoriaus lemputė įjungta nuo 1% iki 25% įkrovimo.

techninės detalės:
Baterijos talpa: 1200 mAh
Įkrovimo srovė: 5V 1A
Garsiakalbio išėjimo galia: 2W
FM: 87-108 MHz
AM: 520 - 1620 kHz

Rūpinantis aplinka. Kartono pakuotes atiduoti į makulatūrą. Polietileno (PE) maišelius mesti į plastikui skirtą konteinerį. Susidėvėjusį prietaisą atiduoti į atitinkamą atliekų surinkimo vietą, nes prietaise esančios pavojingos medžiagos gali kelti grėsmę aplinkai. Elektrinį prietaisą atiduoti tokį, kad nebūtų galima jo pakartotinai naudoti ir panaudoti. Jeigu prietaise yra baterijos, būtina jas išimti ir atskirai atiduoti į atliekų surinkimo vietą. Nemesti prietaiso į buitinių atliekų konteinerį!

DROŠĪBAS NOSACĪJUMI SVARĪGI DROŠĪBAS NORĀDĪJUMI IZMANTOJIET, LŪDZU, UZMANĪGI IZLASIET UN SAGLABĀJIET NĀKAMĀM ATZIŅAI

Garantijas nosacījumi atšķiras, ja ierīci izmanto komerciāliem nolūkiem.

1. Lūdzu, uzmanīgi izlasiet un vienmēr ievērojiet instrukcijas pirms produkta lietošanas tālāk norādītās instrukcijas. Ražotājs nav atbildīgs par bojājumiem, kas radušies nepareizas lietošanas rezultātā.
2. Produkts ir paredzēts lietošanai tikai iekštelpās. Neizmantojiet izstrādājumu tādiem nolūkiem, kas ir pretrunā ar tā lietošanu.
3. Ierīce tiek darbināta ar iebūvētu akumulatoru, tās uzlādēšanai izmantojiet 5V / 1A barošanas spriegumu, šim nolūkam var izmantot arī USB portu, kas ir pieejams datorā.
4. Esiet piesardzīgs, lietojot bērnu tuvumā. Neļaujiet bērniem spēlēt produktu. Neļaujiet bērniem vai cilvēkiem, kas nav iepazinušies ar ierīci, to lietot bez uzraudzības.

5 BRĪDINĀJUMS: Šo ierīci drīkst lietot bērni, kas vecāki par 8 gadiem, un personas ar ierobežotām fiziskajām, maņu vai garīgajām spējām vai personas bez pieredzes vai zināšanām par ierīci, tikai tādas personas uzraudzībā, kura ir atbildīga par viņu drošību vai ja ir saņēmuši norādījumus par drošību, lietojot ierīci, un apzinās ar tās darbību saistītos riskus. Bērniem nevajadzētu spēlēties ar ierīci. Ierīces tīrīšanu un apkopi nedrīkst veikt bērni, ja vien viņi nav vecāki par 8 gadiem un šīs darbības tiek veiktas uzraudzībā.

6. Nekad neievietojiet USB strāvas vadu, kontaktdakšu vai visu ierīci ūdenī.
7. Nekad neizmantojiet izstrādājumu ar bojātu USB strāvas kabeli vai, ja tas ir ievietots, tas ir nokritis vai jebkādā veidā bojāts, vai arī tas nedarbojas pareizi. Nemēģiniet pats salabot bojāto izstrādājumu, jo tas var izraisīt elektriskās strāvas triecienu. Bojāto ierīci vienmēr nogādājiet profesionālam servisam, lai to salabotu. Visus remontdarbus drīkst veikt tikai pilnvarotas personas, servisa tehniķi. Nepareizi veikts remonts var radīt lietotājam bīstamas situācijas.
8. Nekad nenovietojiet izstrādājumu uz karstām vai siltām virsmām vai ierīcēm, piemēram, elektriskās krāsns vai gāzes degļa vai tās tuvumā.
9. Nekad neizmantojiet produktu viegli uzliesmojošu materiālu tuvumā.
10. Neļaujiet USB strāvas vadam pieskarties karstām virsmām.
11. Nekad neatstājiet ierīci, kas pievienota strāvas avotam, bez uzraudzības. Pat ja izstrādājuma lietošana uz īsu brīdi tiek pārtraukta, atvienojiet strāvas padevi.
13. Izvairieties no ierīces samirkšanas.
14. Ierīci drīkst noslaucīt tikai ar sausu drānu. Neizmantojiet ūdens vai šķidrus tīrīšanas līdzekļus.
15. Ierīce jāuzglabā sausā telpā.

Ierīces apraksts:
1. Luktura poga 2. Saules panelis/lasīšanas gaisma
3. AM/FM slēdzis 4. SOS modinātājs
5. Skaļrunis 6. Strāvas indikators
7. Skaļuma regulēšanas poga 8. Radio uztvērējs
9. USB līdzstrāvas izejas ligzda 10. USB ligzda
11. Austiņu ligzda 12. Dinamo un saules paneļa strāvas indikators
13. Radio uztveršanas indikators. 14. Teleskopiskā antena
15. Rokas kloķis 16. Lukturis

ŠTRĀVAS SAVIENOJUMS
Šī ierīce ir paredzēta darbam ar iebūvētu akumulatoru, USB kabeli ar 5V 1A līdzstrāvas barošanas avotu un saules bateriju.
Ierīces pievienošana citiem strāvas avotiem var sabojāt ierīci.

Uzlādējiet ierīci:
Iebūvēto akumulatoru var uzlādēt 3 veidos.
1. Novietojiet ierīci saules gaismā, lai uzlādētu to, izmantojot saules bateriju paneli (2).
2. Uzlādējot iebūvēto akumulatoru, pievienojiet USB kabeli vai 5 V strāvas adapteri līdzstrāvas ievades ligzdai (10).
3. Turiet rokas kloķi (15) un pagriezieties to pulksteņrādītāja virzienā vai pretēji pulksteņrādītāja virzienam, lai avārijas gadījumā uzlādētu ierīci.

Klausoties radio:
ierīces aizmugurē ir teleskopiskā antena (14). Izvelciet antenu un pārvietojiet to, lai nodrošinātu vislabāko uztveršanu.
1. Pagrieziet skaļuma regulētāju (7) pulksteņrādītāja virzienā, lai ieslēgtu ierīci.
2. Pārslēdziet FM/AM slēdzi (3), lai izvēlētos vēlamo radio joslu.
3. Izvēlieties vēlamo skaļumu ar skaļuma regulatoru (7).
4. Atrodiet vajadzīgo staciju, izmantojot radio uztvērēju (8).
5. Lai izslēgtu radio, pagrieziet skaļuma regulēšanas pogu (7) pretēji pulksteņrādītāja virzienam, līdz atskan *klikšķis*, pēc tam ierīce tiks IZSLĒGTA.

Līdzstrāvas izejas ligzda (9)
Lai uzlādētu mobilo tālruni vai citas ierīces, pievienojiet USB strāvas kabeli līdzstrāvas izejas ligzdai.

Lukturis un lasīšanas lampa
Lukturim ir 2 spilgtuma līmeņi LOW / HIGH. Nospiediet zibspuldzes pogu (1) vienu reizi, un lukturis ir ieslēgts un zems, nospiediet otro reizi, un lukturis ir augsts, nospiediet pogu trešo reizi, un lukturis ir izslēgts.
Paceļot saules bateriju paneli (2), jūs ieslēgsit lasīšanas lampu.

avārijas brīdinājums
SOS trauksmi var izmantot ārkārtas situācijās. Lai aktivizētu SOS modinātāju, nospiediet un turiet SOS pogu (4) 3 sekundes. Lai to izslēgtu, atkārtojiet darbību.

AUSTIŅAS
Austiņām jābūt 3,5 mm stereo spraudnim. Kad ir pievienotas austiņas, skaļrunis tiks automātiski izslēgts.

uzlādes līmeņa indikācija:
Šai ierīcei ir 4 zili strāvas indikatori, kas ieslēdzas uz 30 sekundēm, kad ierīce ir ieslēgta, un mirgo, kamēr ierīce tiek uzlādēta. Kad ierīce ir pilnībā uzlādēta, indikators pārstās mirgot un deg nepārtraukti.
Indikatora gaismas nozīme:
4 gaismas deg par 75% līdz 99% uzlādes.
3 gaismas deg par 50% līdz 75% uzlādes.
2 gaismas ieslēgtas 25% līdz 50% uzlādes.
1 indikators iedegas 1% līdz 25% uzlādes.

tehniskas detaļas:
Akumulatora ietilpība: 1200 mAh
Uzlādes strāva: 5V⎓ 1A
Skaļruņa izejas jauda: 2W
FM: 87-108MHz
AM: 520 - 1620 kHz

Apkārtējās vides aizsardzība. Kartona iepakojumu, lūdzu, nododiet otreizējai pārstrādei. Polietilēna maisiņus (PE) izmest plastmasas izstrādājumiem paredzētajos konteineros. Lietotās elektropreces nododiet attiecīgajos pieņemšanas punktos. Ierīcē satur bīstamas sastāvdaļas, kas var izraisīt draudus apkārtējai videi. Elektroierīce jānodod tā, lai ierobežotu tās atkārtotu izmantošanu. Ja ierīcē atrodas baterijas, izņemiet tās un nododiet pieņemšanas punktā atsevišķi. Produktu neizmest sadzīves atkritumu konteinerā!

OHUTUSTINGIMUSED OLULISED OHUTUSJUHISED
KASUTAGE PALUN LUGEGE HOOLIKALT JA SÄILITA EDASISEKS KASUTAMISEKS

Garantiitingimused on erinevad, kui seadet kasutatakse ärilistel eesmärkidel.
1. Enne toote kasutamist lugege hoolikalt läbi ja järgige alati juhiseid. Tootja ei vastuta ebaõigest kasutamisest tulenevate kahjude eest.
2. Toode on mõeldud kasutamiseks ainult siseruumides. Ärge kasutage toodet ühelgi eesmärgil, mis on vastuolus selle kasutamisega.
3. Seadme toiteallikaks on sisseehitatud aku, selle laadimiseks kasuta 5V / 1A toitepinget, selleks saab kasutada ka USB porti, mis on arvutil olemas.
4. Olge laste läheduses kasutamisel ettevaatlik. Ärge laske lastel toodet mängida. Ärge laske lastel ega inimestel, kes ei tunne seadet, seda ilma järelevalveta kasutada.
5 HOIATUS: Seda seadet võivad kasutada üle 8-aastased lapsed ja piiratud füüsiliste, sensoorsete või vaimsete võimetega inimesed või isikud, kellel ei ole seadmega seotud kogemusi või teadmisi, ainult nende ohutuse eest vastutava isiku järelevalve all või kui on juhendatud seadme kasutamisel ohutult hoidma ja on teadlikud selle kasutamisega seotud riskidest. Lapsed ei tohiks seadmega mängida. Seadet ei tohi puhastada ja hooldada lapsed, välja arvatud juhul, kui nad on vanemad kui 8 aastat ja neid tegevusi tehakse järelevalve all.
6. Ärge kunagi pange USB-toitejuhet, pistikut ega kogu seadet vette.
7. Ärge kunagi kasutage toodet kahjustatud USB-toitekaabliga või kui see on sisestatud, on see maha kukkunud või mingil viisil kahjustatud või kui see ei tööta korralikult. Ärge proovige kahjustatud toodet ise parandada, kuna see võib põhjustada elektrilöögi. Viige kahjustatud seade parandamiseks alati professionaalsesse teenindusse. Kõiki remonditöid võivad teha ainult volitatud hooldustehnikud. Valesti tehtud remont võib muuta selle kasutajale ohtlikuks.
8. Ärge kunagi asetage toodet kuumadele või soojadele pindadele või seadmetele, nagu elektriahi või gaasipõleti, või nende lähedusse.
9. Ärge kunagi kasutage toodet kergestisüttivate materjalide läheduses.
10. Ärge laske USB-toitejuhtmel kuumade pindadega kokku puutuda.
11. Ärge kunagi jätke toiteallikaga ühendatud seadet järelevalveta. Isegi kui toote kasutamine on lühikeseks ajaks katkenud, ühendage toide lahti.
13. Vältige seadme märjaks saamist.
14. Seadet tohib pühkida ainult kuiva lapiga. Ärge kasutage vett ega vedelaid puhastusvahendeid.
15. Seadet tuleb hoida kuivas ruumis.

Seadme kirjeldus:
1. Taskulambi nupp 2. Päikesepaneel/lugemistuli
3. AM/FM lüliti 4. SOS äratus
5. Kõlar 6. Toiteindikaator
7. Helitugevuse nupp 8. Raadiotuuner
9. USB DC-out pesa 10. USB pesa
11. Kõrvaklappide pesa 12. Dünamo ja päikesepaneeli toiteindikaator
13. Raadio vastuvõtu indikaator. 14. Teleskoopantenn
15. Käsivänt 16. Taskulamp

TOITEÜHENDUS
See seade on loodud töötama sisseehitatud aku, 5V 1A alalisvoolu toiteallikaga USB-kaabli ja päikesepaneeliga.
Seadme ühendamine teiste toiteallikatega võib seadet kahjustada.

Laadige oma seadet:
Sisseehitatud akut saab laadida kolmel viisil.
1. Asetage seade päikesevalguse kätte, et seda päikesepaneeli (2) abil laadida.
2. Ühendage USB-kaabel või 5 V toiteadapter sisseehitatud aku laadimise ajal alalisvoolu sisendpesaga (10).
3. Seadme hädaolukorras laadimiseks hoidke käsivända (15) ja keerake seda päri- või vastupäeva.

Raadiot kuulates:
seadme tagaküljel on teleskoopantenn (14). Parima vastuvõtu saavutamiseks tõmmake antenn välja ja liigutage seda ringi.
1. Seadme sisselülitamiseks keerake helitugevuse tuunerit (7) päripäeva.

2. Lülitage FM/AM lülitit (3), et valida eelistatud raadiosagedus.
3. Valige helitugevuse regulaatoriga (7) soovitud helitugevus.
4. Otsige raadiotuuneri abil (8) soovitud jaam.
5. Raadio väljalülitamiseks keerake helitugevuse reguleerimisnuppu (7) vastupäeva, kuni kuulete *klõpsu*, seejärel lülitub seade VÄLJA.

DC väljundpesa (9)
Mobiiltelefoni või muude seadmete laadimiseks ühendage USB-toitekaabel alalisvoolu väljundpessa.

Taskulamp ja lugemislamp
Taskulambil on 2 heleduse taset LOW / HIGH. Vajutage üks kord taskulambi nuppu (1) ja taskulamp on sees ja madalal, vajutage teist korda ja taskulamp on kõrgel, vajutage nuppu kolmandat korda ja taskulamp lülitub välja.
Päikesepaneeli (2) tõstes lülitate lugemislambi põlema.

hädaabi hoiatus
SOS-häiret saab kasutada hädaolukordades. Hädahäire aktiveerimiseks vajutage ja hoidke SOS nuppu (4) 3 sekundit all. Selle väljalülitamiseks korrake toimingut.

KÕRVAKLAPID
Kõrvaklappidel peaks olema 3,5 mm stereopistik. Kui kõrvaklapid on ühendatud, lülitub kõlar automaatselt välja.

laetuse taseme näit:
Sellel seadmel on 4 sinist toiteindikaatorit, mis süttivad seadme sisselülitamisel 30 sekundiks ja vilguvad seadme laadimise ajal. Kui seade on täielikult laetud, lõpetab tuli vilkumise ja jääb põlema.
Indikaatortule tähendus:
4 tuld põleb 75% kuni 99% laetud.
3 tuld põleb 50% kuni 75% laetud.
2 tuld põleb 25% kuni 50% laetud.
1 märgutuli põleb 1% kuni 25% laenguga.

tehnilised detailid:
Aku mahutavus: 1200 mAh
Laadimisvool: 5V⎓1A
Kõlari väljundvõimsus: 2W
FM: 87-108 MHz
AM: 520 - 1620 kHz

Hoolitse keskkonnakaitse eest. Kartongist pakendid vii makulatuuri. Kilekotid (PE) viska kasutatud plastiku jaoks ettenähtud mahutitesse. Kasutatud seadmed vii selleks ettenähtud kogumispunktidesse, sest seadmes leiduvad ohtlikud elemendid võivad olla kahjulikud keskkonnale. Elektriseadmed tuleb anda nii ära, et seadet ei saaks enam uuesti kasutada. Kui seadmes on patareid, tuleb need välja võtta ja anda eraldi kogumispunkti. Seadet ei tohi visata olmejäätmete konteineritesse!!

CONDIȚII DE SIGURANȚĂ INSTRUCȚIUNI IMPORTANTE DE SIGURANȚĂ UTILIZAȚI VĂ RUGĂM SĂ CITIȚI CU ATENȚIE ȘI PĂSTRAȚI PENTRU REFERINȚE ULTERIORI

Condițiile de garanție diferă dacă dispozitivul este utilizat în scopuri comerciale.

1. Vă rugăm să citiți cu atenție și să urmați întotdeauna instrucțiunile înainte de a utiliza produsul, instrucțiunile de mai jos. Producătorul nu este responsabil pentru nicio daune care rezultă din utilizarea necorespunzătoare.
2. Produsul este destinat numai utilizării în interior. Nu utilizați produsul în niciun scop care nu este compatibil cu utilizarea sa.
3. Aparatul este alimentat de o baterie incorporata, pentru a-l incarca folositi tensiunea de alimentare 5V / 1A, in acest scop puteti folosi si portul USB, care este disponibil pe computer.
4. Aveți grijă când utilizați în apropierea copiilor. Nu lăsați copiii să se joace cu produse. Nu lăsați copiii sau persoanele nefamiliare cu dispozitivul să-l folosească fără supraveghere.
5 AVERTISMENT: Acest aparat poate fi utilizat de copii cu vârsta peste 8 ani și de persoane cu abilități fizice, senzoriale sau mentale reduse sau de persoane fără experiență sau cunoștințe despre dispozitiv, numai sub supravegherea unei persoane responsabile de siguranța acestora sau dacă acestea au fost instruiți să-l păstreze în siguranță utilizând dispozitivul și sunt conștienți de riscurile asociate cu funcționarea acestuia. Copiii nu ar trebui să se joace cu dispozitivul. Curățarea și întreținerea aparatului nu trebuie efectuate de copii, decât dacă aceștia au vârsta de peste 8 ani și aceste activități sunt efectuate sub supraveghere.
6.Nu puneți niciodată cablul de alimentare USB, ștecherul sau întregul dispozitiv în apă.
7.Nu utilizați niciodată produsul cu un cablu de alimentare USB deteriorat sau dacă a fost introdus, a fost scăpat sau deteriorat în vreun fel sau dacă nu funcționează corect. Nu încercați să reparați singur produsul deteriorat, deoarece acest lucru poate duce la electrocutare. Duceți întotdeauna dispozitivul deteriorat la un service profesionist pentru a repara. Toate reparațiile pot fi efectuate numai de către tehnicieni de service autorizați. Reparația efectuată incorect poate face situații periculoase pentru utilizator.
8.Nu așezați niciodată produsul pe suprafețe sau aparate fierbinți sau calde, cum ar fi sau lângă un cuptor electric sau un arzător cu gaz.
9. Nu utilizați niciodată produsul în apropierea materialelor inflamabile.
10. Nu lăsați cablul de alimentare USB să atingă suprafețele fierbinți.
11. Nu lăsați niciodată dispozitivul conectat la o sursă de alimentare nesupravegheat. Chiar dacă utilizarea produsului este întreruptă pentru o perioadă scurtă de timp, deconectați alimentarea.
13. Evitați udarea dispozitivului.
14. Dispozitivul poate fi șters numai cu o cârpă uscată. Nu utilizați apă sau agenți de curățare lichidi.
15. Aparatul trebuie depozitat într-o cameră uscată.

Descrierea dispozitivului:
1. Buton lanternă 2. Panou solar/lumină de lectură
3. Comutator AM/FM 4. Alarma SOS
5. Difuzor 6. Indicator de alimentare
7. Buton de volum 8. Tuner radio
9. Mufă USB DC-out 10. Mufă USB
11. Mufă pentru căști 12. Indicator de putere dinamo și panou solar
13. Indicator de recepție radio. 14. Antena telescopică
15. Manivela 16. Lanterna

CONEXIUNEA PUTERII
Acest dispozitiv este proiectat să funcționeze cu o baterie încorporată, cablu USB cu sursă de alimentare de 5V 1A DC și panou solar. Conectarea dispozitivului la alte surse de alimentare poate deteriora dispozitivul.

Încărcați-vă dispozitivul:
Bateria încorporată poate fi încărcată în 3 moduri.
1. Așezați dispozitivul la lumina soarelui pentru a-l încărca folosind panoul solar (2).
2. Conectați cablul USB sau adaptorul de alimentare de 5 V la mufa de intrare DC (10) în timp ce încărcați bateria încorporată.
3. Țineți manivela (15) și rotiți-o în sensul acelor de ceasornic sau în sens invers acelor de ceasornic pentru a încărca dispozitivul în caz de urgență.

Ascultând la radio:
pe spatele dispozitivului se află o antenă telescopică (14). Extindeți antena și mutați-o pentru o recepție optimă.
1. Rotiți tunerul de volum (7) în sensul acelor de ceasornic pentru a porni dispozitivul.
2. Comutați comutatorul FM/AM (3) pentru a selecta banda radio preferată.
3. Selectați volumul preferat cu butonul de control al volumului (7).
4. Căutați postul dorit folosind tunerul radio (8).
5. Pentru a opri radioul, rotiți butonul de control al volumului (7) în sens invers acelor de ceasornic până când auziți un sunet de *clic*, apoi dispozitivul va fi OPRIT.

Mufă DC Out (9)
Pentru a vă încărca telefonul mobil sau alte dispozitive, conectați cablul de alimentare USB la mufa de ieșire DC.

Lanternă și lampă de citit
Lanterna are 2 niveluri de luminozitate LOW / HIGH. Apăsați butonul lanternei (1) o dată, iar lanterna este aprinsă și scăzută, apăsați a doua oară și lanterna este ridicată, apăsați butonul a treia oară și lanterna este stinsă.
Ridicand panoul solar (2), veti aprinde lampa de citit.

alerta de urgenta
Alarma SOS poate fi utilizată în situații de urgență. Pentru a activa alarma SOS, apăsați și mențineți apăsat butonul SOS (4) timp de 3 secunde. Pentru a o opri, repetați operația.

CĂȘTI
Căștile ar trebui să aibă o mufă stereo de 3,5 mm. Când căștile sunt conectate, difuzorul se va opri automat.

indicarea nivelului de încărcare:
Acest dispozitiv are 4 indicatoare albastre de alimentare care se aprind timp de 30 de secunde când dispozitivul este pornit și clipesc în timp ce dispozitivul se încarcă. Când dispozitivul este complet încărcat, lumina va înceta să clipească și va rămâne aprinsă.
Semnificația indicatorului luminos:
4 lumini aprinse 75% până la 99% încărcate.
3 lumini aprinse 50% până la 75% încărcate.
2 lumini aprinse 25% până la 50% încărcate.
1 indicator luminos aprins 1% până la 25% încărcare.

detalii tehnice:
Capacitate baterie: 1200mAh
Curent de încărcare: 5V⎓ 1A
Putere de iesire difuzor: 2W
FM: 87-108MHz
AM: 520 - 1620 kHz

Din grija pentru mediul înconjurător. Ambalajele din carton vă rugăm să le transmiteţi şa centrele de maculatură.Sacii din polietilenă (PE) trebuie aruncate în recipientele pentru materialele plastice. Dispozitivul uzat trebuie transmis la punctul corespunzător de depozitare, deoarece componentele periculoase care se găsesc în dispozitiv pot fi foarte periculoase pentru mediul înconjurător. Dispozitivul electric trebuie transmis în aşa fel încât să se limiteze utilizarea lui repetată. Dacă în dispozitiv se găsesc baterii acestea trebuiesc scoase şi transmise către punctul de depozitare a acestora, separat.

SIGURNOSNI USLOVI VAŽNE SIGURNOSNE UPUTSTVA
UPOTREBA MOLIM VAS PROČITAJTE PAŽLJIVO I ZAČUVAJTE ZA BUDUĆE REFERENCE

Uslovi garancije se razlikuju ako se uređaj koristi u komercijalne svrhe.

1. Pažljivo pročitajte i uvijek slijedite upute prije korištenja proizvoda donje upute. Proizvođač nije odgovoran za bilo kakvu štetu nastalu nepravilnim korištenjem.
2. Proizvod je namijenjen samo za unutrašnju upotrebu. Nemojte koristiti proizvod u bilo koju svrhu koja nije u skladu s njegovom upotrebom.
3. Uređaj se napaja ugrađenom baterijom, za punjenje koristite napon napajanja 5V/1A, u tu svrhu možete koristiti i USB port koji je dostupan na računaru.
4. Budite oprezni kada koristite u blizini djece. Ne dozvolite djeci da se igraju proizvoda. Nemojte dozvoliti djeci ili osobama koje nisu upoznate s uređajem da ga koriste bez nadzora.
5 UPOZORENJE: Ovaj uređaj mogu koristiti djeca starija od 8 godina i osobe sa smanjenim fizičkim, senzornim ili mentalnim sposobnostima ili osobe bez iskustva ili znanja o uređaju, samo pod nadzorom osobe odgovorne za njihovu sigurnost ili ako dobili su upute da ga čuvaju na sigurnom koristeći uređaj i svjesni su rizika povezanih s njegovim radom. Djeca se ne bi trebala igrati s uređajem. Čišćenje i održavanje uređaja ne smiju obavljati djeca, osim ako nisu starija od 8 godina i te aktivnosti se obavljaju pod nadzorom.
6. Nikada ne stavljajte USB kabel za napajanje, utikač ili cijeli uređaj u vodu.
7. Nikada nemojte koristiti proizvod s oštećenim USB kablom za napajanje ili ako je umetnut, pao je ili oštećen na bilo koji način, ili ako ne radi ispravno. Ne pokušavajte sami popraviti oštećeni proizvod, jer to može dovesti do strujnog udara. Oštećeni uređaj uvijek odnesite u profesionalni servis radi popravke. Sve popravke smiju obavljati samo ovlašteni serviseri. Neispravno obavljena popravka može dovesti do opasnih situacija za korisnika.
8. Nikada ne stavljajte proizvod na vruće ili tople površine ili uređaje kao što su ili blizu električne pećnice ili plinskog plamenika.
9. Nikada nemojte koristiti proizvod u blizini zapaljivih materijala.
10. Ne dozvolite da USB kabl za napajanje dodiruje vruće površine.
11. Nikada ne ostavljajte uređaj priključen na izvor napajanja bez nadzora. Čak i ako je upotreba proizvoda prekinuta na kratko, isključite napajanje.
13. Izbjegavajte navlaživanje uređaja.
14. Uređaj se smije brisati samo suhom krpom. Nemojte koristiti vodu ili tečna sredstva za čišćenje.
15. Uređaj treba čuvati u suvoj prostoriji.

Opis uređaja:
1. Dugme za baterijsku lampu 2. Solarna ploča/svjetlo za čitanje
3. AM/FM prekidač 4. SOS alarm
5. Zvučnik 6. Indikator napajanja
7. Dugme za jačinu zvuka 8. Radio tjuner
9. USB DC-out priključak 10. USB priključak
11. Utičnica za slušalice 12. Indikator napajanja dinamo i solarne ploče
13. Indikator radio prijema. 14. Teleskopska antena
15. Ručica 16. Lampa

PRIKLJUČAK NAPAJANJA
Ovaj uređaj je dizajniran za rad na ugrađenoj bateriji, USB kablu sa 5V 1A DC napajanjem i solarnom panelu.
Povezivanje uređaja na druge izvore napajanja može oštetiti uređaj.

Napunite svoj uređaj:
Ugrađena baterija se može puniti na 3 načina.
1. Stavite uređaj na sunčevu svjetlost da biste ga punili pomoću solarne ploče (2).
2. Povežite USB kabl ili 5V adapter za napajanje na DC ulazni priključak (10) dok punite ugrađenu bateriju.
3. Držite ručicu (15) i okrenite je u smjeru kazaljke na satu ili suprotno od kazaljke na satu da biste napunili uređaj u slučaju nužde.

Slušanje radija:
na poleđini uređaja nalazi se teleskopska antena (14). Izvucite antenu i pomerajte je za najbolji prijem.

1. Okrenite tjuner za jačinu zvuka (7) u smjeru kazaljke na satu da biste uključili uređaj.
2. Prebacite FM/AM prekidač (3) da odaberete željeni radio opseg.
3. Odaberite željenu jačinu zvuka pomoću kontrole jačine zvuka (7).
4. Potražite željenu stanicu koristeći radio tjuner (8).
5. Da isključite radio, okrenite dugme za kontrolu jačine zvuka (7) u smeru suprotnom od kazaljke na satu dok ne čujete zvuk *klik*, a zatim će se uređaj ISKLJUČITI.

DC izlazni priključak (9)
Da biste napunili svoj mobilni telefon ili druge uređaje, spojite USB kabel za napajanje na DC izlaznu utičnicu.

Lampa i lampa za čitanje
Lampa ima 2 nivoa svjetline LOW / HIGH. Pritisnite dugme za baterijsku lampu (1) jednom, i lampica je uključena i niska, pritisnite drugi put i lampa je visoko, pritisnite dugme treći put i lampa je isključena.
Podizanjem solarne ploče (2) upalit ćete lampu za čitanje.

hitna uzbuna
SOS alarm se može koristiti u hitnim situacijama. Da aktivirate SOS alarm, pritisnite i držite SOS dugme (4) 3 sekunde. Da biste ga isključili, ponovite operaciju.

SLUŠALICE
Slušalice treba da imaju stereo utikač od 3,5 mm. Kada su slušalice povezane, zvučnik će se automatski isključiti.

indikacija nivoa napunjenosti:
Ovaj uređaj ima 4 plava indikatora napajanja koji se pale na 30 sekundi kada je uređaj uključen i trepću dok se uređaj puni. Kada je uređaj potpuno napunjen, lampica će prestati da treperi i ostaje upaljena.
Značenje lampice indikatora:
4 lampice uključene 75% do 99% napunjene.
3 lampice na 50% do 75% napunjene.
2 lampice na 25% do 50% napunjene.
1 indikatorska lampica na 1% do 25% napunjenosti.

tehnički detalji:
Kapacitet baterije: 1200mAh
Struja punjenja: 5V⎓ 1A
Izlazna snaga zvučnika: 2W
FM: 87-108MHz
AM: 520 - 1620 kHz

Brinući za okoliš. Molimo Vas da kartonska pakovanja odnesete u otkup otpadnog papira. Polietilenske džakove (PE) bacajte u kontejner za plastiku. Iskorišćen uređaj treba odneti na odgovarajuću deponiju, jer opasni sastojci koji se u njemu nalaze, mogu biti opasni za okoliš. Električni uređaj treba odneti na način, koji ograničava njegovu ponovnu upotrebu i korištenje. Ako se u uređaju nalaze baterije, treba ih izvaditi i odvojeno predati na deponiju. **Uređaj se ne smije bacati u kontejner za komunalni otpad!!**

BIZTONSÁGI FELTÉTELEK FONTOS BIZTONSÁGI UTASÍTÁSOK HASZNÁLATOT KÉRJÜK, OLVASSA EL FIGYELMESEN, ÉS ŐRIZZE MEG A KÉSŐBBI HASZNÁLATHOZ

A garanciális feltételek eltérőek, ha a készüléket kereskedelmi célokra használják.

1. Kérjük, figyelmesen olvassa el és mindig kövesse az utasításokat a termék használata előtt az alábbi utasításokat. A gyártó nem vállal felelősséget a nem rendeltetésszerű használatból eredő károkért.
2. A termék kizárólag beltéri használatra készült. Ne használja a terméket olyan célra, amely nincs összhangban a használatával.
3. A készülék beépített akkumulátorral működik, töltéséhez használja az 5V / 1A tápfeszültséget, erre a célra használhatja a számítógépen elérhető USB portot is.
4. Legyen óvatos, ha gyermekek közelében használja. Ne hagyja, hogy a gyerekek játsszanak a termékkel. Ne engedje, hogy gyermekek vagy a készüléket nem ismerő személyek felügyelet nélkül használják azt.
5 FIGYELMEZTETÉS: Ezt a készüléket 8 éven felüli gyermekek és csökkent fizikai, érzékszervi vagy szellemi képességű személyek, illetve a készülékhez tapasztalattal vagy ismeretekkel nem rendelkező személyek csak a biztonságukért felelős személy felügyelete mellett használhatják, vagy ha utasítást kaptak a készülék biztonságos használatára, és tisztában vannak a működésével kapcsolatos kockázatokkal. A gyerekek ne játsszanak a készülékkel. A készülék tisztítását és karbantartását gyermekek nem végezhetik, kivéve, ha 8 évesnél idősebbek, és ezeket a tevékenységeket felügyelet mellett végzik.
6. Soha ne tegye vízbe az USB tápkábelt, dugót vagy az egész készüléket.
7.Soha ne használja a terméket sérült USB tápkábellel, vagy ha behelyezték, akkor leesett vagy bármilyen módon megsérült, vagy ha nem működik megfelelően. Ne próbálja meg saját maga megjavítani a sérült terméket, mert ez áramütéshez vezethet. A sérült készüléket mindig vigye szakszervizbe javítás céljából. Minden javítást csak felhatalmazott személy szerviztechnikus végezhet. A helytelenül végzett javítás veszélyes helyzeteket okozhat a felhasználó számára.
8.Soha ne helyezze a terméket forró vagy meleg felületre vagy készülékre, például elektromos sütőre vagy gázégőre vagy azok közelébe.
9. Soha ne használja a terméket gyúlékony anyagok közelében.
10. Ne hagyja, hogy az USB tápkábel forró felületekhez érjen.
11. Soha ne hagyja felügyelet nélkül az áramforráshoz csatlakoztatott készüléket. Még akkor is húzza ki a tápfeszültséget, ha a termék használata rövid időre megszakad.
13. Kerülje a készülék nedvesítését.
14. A készüléket csak száraz ruhával szabad törölni. Ne használjon vizet vagy folyékony tisztítószereket.
15. A készüléket száraz helyiségben kell tárolni.

Készülék leírása:
1. Zseblámpa gomb 2. Napelem/olvasólámpa
3. AM/FM kapcsoló 4. SOS riasztás
5. Hangszóró 6. Bekapcsolásjelző
7. Hangerő gomb 8. Rádiótuner
9. USB DC-kimeneti aljzat 10. USB aljzat
11. Fejhallgató-csatlakozó 12. Dinamó és napelem feszültségjelző
13. Rádióvétel jelző. 14. Teleszkópos antenna
15. Kézi hajtókar 16. Zseblámpa

TÁPELLÁTÁS CSATLAKOZTATÁSA

Ezt az eszközt úgy tervezték, hogy beépített akkumulátorral, USB-kábellel 5V 1A DC tápegységgel és napelemmel működjön.
A készülék más áramforráshoz való csatlakoztatása károsíthatja a készüléket.

Töltse fel készülékét:

A beépített akkumulátor 3 módon tölthető.
1. Helyezze a készüléket napfényre, és töltse fel a napelem segítségével (2).
2. Csatlakoztassa az USB-kábelt vagy az 5V-os hálózati adaptert a DC bemeneti aljzathoz (10), miközben tölti a beépített akkumulátort.
3. Tartsa meg a kézi hajtókart (15), és forgassa el az óramutató járásával megegyező vagy ellentétes irányba a készülék vészhelyzetben

történő feltöltéséhez.

Rádiót hallgatni:
a készülék hátulján van egy teleszkópos antenna (14). Húzza ki az antennát, és mozgassa meg a legjobb vétel érdekében.
1. Forgassa el a hangerő-tunert (7) az óramutató járásával megegyező irányba a készülék bekapcsolásához.
2. Nyomja meg az FM/AM kapcsolót (3) a kívánt rádiósáv kiválasztásához.
3. Válassza ki a kívánt hangerőt a hangerőszabályzóval (7).
4. Keresse meg a kívánt állomást a rádiótunerrel (8).
5. A rádió kikapcsolásához forgassa el a hangerőszabályzó gombot (7) az óramutató járásával ellentétes irányba, amíg *kattanó* hangot nem hall, ekkor a készülék KI fog kapcsolni.

DC kimeneti csatlakozó (9)
A mobiltelefon vagy más eszközök töltéséhez csatlakoztassa az USB tápkábelt a DC kimeneti aljzathoz.

Zseblámpa és olvasólámpa
A zseblámpa 2 fényerősséggel rendelkezik LOW / HIGH. Nyomja meg a zseblámpa gombot (1) egyszer, és a zseblámpa be van kapcsolva és halkan, nyomja meg másodszor, és a zseblámpa magasan van, nyomja meg a gombot harmadszor, és a zseblámpa kikapcsol.
A napelem (2) felemelésével bekapcsolja az olvasólámpát.

vészhelyzeti riasztás
Az SOS riasztó vészhelyzetekben használható. Az SOS riasztás aktiválásához nyomja meg és tartsa lenyomva az SOS gombot (4) 3 másodpercig. A kikapcsoláshoz ismételje meg a műveletet.

FEJHALLGATÓ
A fejhallgatónak 3,5 mm-es sztereó csatlakozóval kell rendelkeznie. Ha fejhallgatót csatlakoztat, a hangszóró automatikusan kikapcsol.

töltöttségi szint jelzés:
Ennek az eszköznek 4 kék áramjelzője van, amelyek 30 másodpercre bekapcsolnak, amikor az eszköz be van kapcsolva, és villognak az eszköz töltése közben. Amikor az eszköz teljesen feltöltődött, a jelzőfény abbahagyja a villogást, és folyamatosan világít.
A visszajelző lámpa jelentése:
4 lámpa 75%-99%-ig fel van töltve.
3 lámpa 50% és 75% között fel van töltve.
2 lámpa világít 25-50%-os töltöttségig.
1 jelzőlámpa 1% és 25% közötti töltöttséggel.

műszaki információk:
Akkumulátor kapacitása: 1200 mAh
Töltőáram: 5V⎓ 1A
Hangszóró kimeneti teljesítménye: 2W
FM: 87-108 MHz
AM: 520 - 1620 kHz

Törődünk a természeti környezetért. Papír csomagokat kérünk adjanak át a papírhulladékra. Polietilén zacskókat (PE) dobjanak ki a műanyag tartályba. Kimerült gépe vissza kell adni a megfelelő taroló pontjához, mert a gépben levők veszélyes részek, veszedelmesek lehet a környezetnek. Az elektromos gép így kell visszaadni, hogy korlátozzon a re-használatát. Ha az elemek vannak a gépben, ki kell húzni ezeket és a visszakelladni külön tároló pontjához.

ΣΥΝΘΗΚΕΣ ΑΣΦΑΛΕΙΑΣ ΣΗΜΑΝΤΙΚΕΣ ΟΔΗΓΙΕΣ ΑΣΦΑΛΕΙΑΣ ΧΡΗΣΗ ΠΑΡΑΚΑΛΩ ΔΙΑΒΑΣΤΕ ΠΡΟΣΕΚΤΙΚΑ ΚΑΙ ΦΥΛΑΞΤΕ ΓΙΑ ΜΕΛΛΟΝΤΙΚΗ ΑΝΑΦΟΡΑ

Οι όροι εγγύησης διαφέρουν εάν η συσκευή χρησιμοποιείται για εμπορικούς σκοπούς.

1. Διαβάστε προσεκτικά και ακολουθείτε πάντα τις οδηγίες πριν χρησιμοποιήσετε το προϊόν τις παρακάτω οδηγίες. Ο κατασκευαστής δεν ευθύνεται για οποιαδήποτε ζημιά προκύψει από ακατάλληλη χρήση.
2. Το προϊόν προορίζεται μόνο για χρήση σε εσωτερικούς χώρους. Μη χρησιμοποιείτε το προϊόν για οποιονδήποτε σκοπό που δεν συνάδει με τη χρήση του.
3. Η συσκευή τροφοδοτείται από ενσωματωμένη μπαταρία, για τη φόρτισή της χρησιμοποιήστε την τάση τροφοδοσίας 5V / 1A, για το σκοπό αυτό μπορείτε να χρησιμοποιήσετε και τη θύρα USB, η οποία είναι διαθέσιμη στον υπολογιστή.
4. Να είστε προσεκτικοί όταν χρησιμοποιείτε κοντά σε παιδιά. Μην αφήνετε τα παιδιά να παίζουν προϊόν. Μην αφήνετε παιδιά ή άτομα που δεν είναι εξοικειωμένα με τη συσκευή να τη χρησιμοποιούν χωρίς επίβλεψη.

5 ΠΡΟΕΙΔΟΠΟΙΗΣΗ: Αυτή η συσκευή μπορεί να χρησιμοποιηθεί από παιδιά άνω των 8 ετών και άτομα με μειωμένες σωματικές, αισθητηριακές ή νοητικές ικανότητες ή άτομα χωρίς εμπειρία ή γνώση της συσκευής, μόνο υπό την επίβλεψη ατόμου που είναι υπεύθυνο για την ασφάλειά τους, ή εάν έχουν λάβει οδηγίες να τη διατηρούν ασφαλή χρησιμοποιώντας τη συσκευή και έχουν επίγνωση των κινδύνων που συνδέονται με τη λειτουργία της. Τα παιδιά δεν πρέπει να παίζουν με τη συσκευή. Ο καθαρισμός και η συντήρηση της συσκευής δεν πρέπει να εκτελούνται από παιδιά, εκτός εάν είναι άνω των 8 ετών και οι δραστηριότητες αυτές εκτελούνται υπό επίβλεψη.

6. Μην βάζετε ποτέ το καλώδιο τροφοδοσίας USB, το βύσμα ή ολόκληρη τη συσκευή σε νερό.
7. Μην χρησιμοποιείτε ποτέ το προϊόν με κατεστραμμένο καλώδιο τροφοδοσίας USB ή εάν έχει τοποθετηθεί έχει πέσει ή έχει καταστραφεί με οποιονδήποτε τρόπο ή εάν δεν λειτουργεί σωστά. Μην προσπαθήσετε να επισκευάσετε μόνοι σας το κατεστραμμένο προϊόν, καθώς αυτό μπορεί να οδηγήσει σε ηλεκτροπληξία. Να πηγαίνετε πάντα τη συσκευή που έχει υποστεί ζημιά σε ένα επαγγελματικό σέρβις για επισκευή. Όλες οι επισκευές επιτρέπεται να εκτελούνται μόνο από εξουσιοδοτημένα άτομα τεχνικούς σέρβις. Η λανθασμένη επισκευή μπορεί να καταστήσει επικίνδυνες καταστάσεις για τον χρήστη.
8. Μην τοποθετείτε ποτέ το προϊόν σε ζεστές ή ζεστές επιφάνειες ή συσκευές όπως ή κοντά σε ηλεκτρικό φούρνο ή καυστήρα αερίου.
9. Μην χρησιμοποιείτε ποτέ το προϊόν κοντά σε εύφλεκτα υλικά.
10. Μην αφήνετε το καλώδιο τροφοδοσίας USB να αγγίζει καυτές επιφάνειες.
11. Μην αφήνετε ποτέ τη συσκευή συνδεδεμένη σε πηγή ρεύματος χωρίς επίβλεψη. Ακόμα κι αν η χρήση του προϊόντος διακοπεί για μικρό χρονικό διάστημα, αποσυνδέστε το ρεύμα.
13. Αποφύγετε να βραχεί η συσκευή.
14. Η συσκευή επιτρέπεται να σκουπιστεί μόνο με στεγνό πανί. Μη χρησιμοποιείτε νερό ή υγρά καθαριστικά.
15. Η συσκευή πρέπει να φυλάσσεται σε στεγνό χώρο.

Περιγραφή συσκευής:
1. Κουμπί φακού 2. Ηλιακός πίνακας/φανός ανάγνωσης
3. Διακόπτης AM/FM 4. Συναγερμός SOS
5. Ηχείο 6. Ένδειξη ισχύος
7. Κουμπί έντασης ήχου 8. Ραδιοφωνικός δέκτης
9. Υποδοχή USB DC-out 10. Υποδοχή USB
11. Υποδοχή ακουστικών 12. Ένδειξη ισχύος Dynamo και ηλιακού πάνελ
13. Ένδειξη ραδιοφωνικής λήψης. 14. Τηλεσκοπική κεραία
15. Στρόφαλος χειρός 16. Φακός

ΣΥΝΔΕΣΗ ΡΕΥΜΑΤΟΣ

Αυτή η συσκευή έχει σχεδιαστεί για να λειτουργεί με ενσωματωμένη μπαταρία, καλώδιο USB με τροφοδοτικό 5V 1A DC και ηλιακό πάνελ. Η σύνδεση της συσκευής με άλλες πηγές τροφοδοσίας μπορεί να προκαλέσει βλάβη στη συσκευή.

Φορτίστε τη συσκευή σας:
Η ενσωματωμένη μπαταρία μπορεί να φορτιστεί με 3 τρόπους.
1. Τοποθετήστε τη συσκευή στο φως του ήλιου για να τη φορτίσετε χρησιμοποιώντας το ηλιακό πάνελ (2).
2. Συνδέστε το καλώδιο USB ή το τροφοδοτικό 5V στην υποδοχή εισόδου DC (10) ενώ φορτίζετε την ενσωματωμένη μπαταρία.
3. Κρατήστε τη μανιβέλα χειρός (15) και περιστρέψτε τη δεξιόστροφα ή αριστερόστροφα για να φορτίσετε τη συσκευή σε περίπτωση έκτακτης ανάγκης.

Ακούγοντας ραδιόφωνο:
στο πίσω μέρος της συσκευής, υπάρχει μια τηλεσκοπική κεραία (14). Επεκτείνετε την κεραία και μετακινήστε την για την καλύτερη λήψη.
1. Γυρίστε το δέκτη έντασης ήχου (7) δεξιόστροφα για να ενεργοποιήσετε τη συσκευή.
2. Ενεργοποιήστε το διακόπτη FM/AM (3) για να επιλέξετε τη ζώνη ραδιοφώνου που προτιμάτε.
3. Επιλέξτε την ένταση ήχου που προτιμάτε με το ρυθμιστή έντασης (7).
4. Αναζητήστε τον επιθυμητό σταθμό χρησιμοποιώντας το ραδιοφωνικό δέκτη (8).
5. Για να απενεργοποιήσετε το ραδιόφωνο, γυρίστε το κουμπί ελέγχου έντασης (7) αριστερόστροφα μέχρι να ακούσετε έναν ήχο *κλικ* και, στη συνέχεια, η συσκευή θα απενεργοποιηθεί.

DC Out Jack (9)
Για να φορτίσετε το κινητό σας τηλέφωνο ή άλλες συσκευές, συνδέστε το καλώδιο τροφοδοσίας USB στην υποδοχή εξόδου DC.

Φακός και λάμπα ανάγνωσης
Ο φακός έχει 2 επίπεδα φωτεινότητας LOW / HIGH. Πατήστε το κουμπί του φακού (1) μία φορά και ο φακός είναι αναμμένος και χαμηλωμένος, πατήστε τη δεύτερη φορά και ο φακός είναι ψηλά, πατήστε το κουμπί τρίτη φορά και ο φακός είναι σβηστός.
Ανασηκώνοντας το ηλιακό πάνελ (2), θα ανάψετε τη λάμπα ανάγνωσης.

συναγερμός έκτακτης ανάγκης
Ο συναγερμός SOS μπορεί να χρησιμοποιηθεί σε καταστάσεις έκτακτης ανάγκης. Για να ενεργοποιήσετε τον συναγερμό SOS, πατήστε και κρατήστε πατημένο το κουμπί SOS (4) για 3 δευτερόλεπτα. Για να το απενεργοποιήσετε, επαναλάβετε τη λειτουργία.

ΑΚΟΥΣΤΙΚΑ
Τα ακουστικά πρέπει να έχουν στερεοφωνικό βύσμα 3,5 mm. Όταν συνδεθούν ακουστικά, το ηχείο θα απενεργοποιηθεί αυτόματα.

Ένδειξη επιπέδου φόρτισης:
Αυτή η συσκευή διαθέτει 4 μπλε ενδείξεις λειτουργίας που ανάβουν για 30 δευτερόλεπτα όταν η συσκευή είναι ενεργοποιημένη και αναβοσβήνουν κατά τη φόρτιση της συσκευής. Όταν η συσκευή φορτιστεί πλήρως, η λυχνία θα σταματήσει να αναβοσβήνει και θα παραμείνει σταθερή.
Έννοια της ενδεικτικής λυχνίας:
4 φώτα αναμμένα 75% έως 99% φορτισμένα.
3 φώτα αναμμένα 50% έως 75% φορτισμένα.
2 φώτα αναμμένα 25% έως 50% φορτισμένα.
1 ενδεικτική λυχνία σε φόρτιση 1% έως 25%.

τεχνικές λεπτομέρειες:
Χωρητικότητα μπαταρίας: 1200 mAh
Ρεύμα φόρτισης: 5V⎓ 1A
Ισχύς εξόδου ηχείου: 2W
FM: 87-108 MHz
AM: 520 - 1620 kHz

φροντίζουμε το φυσικό περιβάλλον. Παρακαλούμε να πετάτε τις συσκευασίες από χαρτόνι στον κάδο ανακύκλωσης απορριμμάτων χαρτιού. Τις σακούλες από πολυαιθυλένιο (PE), απορρίψτε τις στον κάδο ανακύκλωσης πλαστικών. Η φθαρμένη συσκευή πρέπει να απορρίπτεται στο κατάλληλο σημείο, εξαιτίας των επικίνδυνων στοιχείων που περιέχει και τα οποία μπορεί να αποτελέσουν απειλή για το περιβάλλον. Η ηλεκτρική συσκευή πρέπει να απορρίπτεται με τέτοιο τρόπο ώστε να περιοριστεί η επαναχρησιμοποίηση της. Εάν στη συσκευή βρίσκονται μπαταρίες, αυτές πρέπει να αφαιρεθούν και να πεταχτούν σε ξεχωριστό κάδο.

БЕЗБЕДНОСНИ УСЛОВИ ВАЖНИ БЕЗБЕДНОСНИ ИНСТРУКЦИИ КОРИСТЕТЕ ВНИМАТЕЛНО ПРОЧИТАЈТЕ И ЧУВАЈТЕ ЗА ИДНА РЕФЕРЕНЦИЈА

Условите за гаранција се разликуваат ако уредот се користи за комерцијални цели.

1. Ве молиме прочитајте внимателно и секогаш следете ги упатствата пред да го користите производот, упатствата подолу. Производителот не е одговорен за каква било штета што произлегува од неправилна употреба.
2. Производот е наменет само за внатрешна употреба. Не користете го производот за која било намена што не е во согласност со неговата употреба.
3. Уредот се напојува од вградена батерија, за полнење користете го напонот за напојување 5V / 1A, за таа цел можете да го користите и USB-портот, кој е достапен на компјутерот.
4. Бидете внимателни кога користите во близина на деца. Не дозволувајте децата да играат производ. Не дозволувајте деца или луѓе кои не се запознаени со уредот да го користат без надзор.
5 ПРЕДУПРЕДУВАЊЕ: Овој апарат може да го користат деца над 8 години и лица со намалени физички, сетилни или ментални способности или лица без искуство или знаење за уредот, само под надзор на лице одговорно за нивната безбедност, или ако тие добиле инструкции да го чуваат безбедно користејќи го уредот и се свесни за ризиците поврзани со неговото работење. Децата не треба да си играат со уредот. Чистењето и одржувањето на уредот не треба да го вршат деца, освен ако се постари од 8 години и овие активности се вршат под надзор.
6. Никогаш не ставајте го USB кабелот за напојување, приклучокот или целиот уред во вода.
7.Никогаш не користете го производот со оштетен USB кабел за напојување или ако е вметнат паднал или оштетен на кој било начин или ако не функционира правилно. Не обидувајте се сами да го поправите оштетениот производ, бидејќи тоа може да доведе до електричен удар. Секогаш носете го оштетениот уред на професионален сервис за да го поправите. Сите поправки смеат да ги вршат само овластени лица сервисери. Поправката направена неправилно може да ја направи опасна ситуација за корисникот.
8.Никогаш не ставајте го производот на топли или топли површини или апарати како што се или во близина на електрична печка или горилник на гас.
9. Никогаш не користете го производот во близина на запаливи материјали.
10. Не дозволувајте USB-кабелот за напојување да допира жешки површини.
11. Никогаш не оставајте го уредот поврзан со извор на енергија без надзор. Дури и ако употребата на производот е прекината за кратко време, исклучете го напојувањето.
13. Избегнувајте да го навлажнете уредот.
14. Уредот може да се избрише само со сува крпа. Не користете вода или течности за чистење средства.
15. Уредот треба да се чува во сува просторија.

Опис на уредот:
1. Копче за фенерче 2. Сончев панел/светло за читање
3. AM/FM прекинувач 4. SOS аларм
5. Звучник 6. Индикатор за напојување
7. Копче за јачина на звук 8. Радио тјунер
9. USB DC-out приклучок 10. USB приклучок
11. Приклучок за слушалки 12. Индикатор за напојување на динамо и соларни панели
13. Индикатор за прием на радио. 14. Телескопска антена
15. Рачен чудак 16. Батериска ламба

ПРИКЛУЧУВАЊЕ НА НАПОЈУВАЊЕТО
Овој уред е дизајниран да работи на вградена батерија, USB кабел со напојување од 5V 1A DC и соларен панел.
Поврзувањето на уредот со други извори на енергија може да го оштети уредот.

Наполнете го вашиот уред:

Вградената батерија може да се полни на 3 начини.
1. Ставете го уредот на сончева светлина за да го наполните со помош на соларниот панел (2).
2. Поврзете го USB-кабелот или адаптерот за напојување од 5V во DC влезниот приклучок (10) додека ја полните вградената батерија.
3. Држете го рачниот чудак (15) и свртете го во насока на стрелките на часовникот или спротивно за да го наполните уредот во итен случај.

Слушање на радио:
на задната страна на уредот има телескопска антена (14). Продолжете ја антената и преместете ја наоколу за најдобар прием.
1. Свртете го тонерот за јачина на звук (7) во насока на стрелките на часовникот за да го вклучите уредот.
2. Вклучете го прекинувачот FM/AM (3) за да го изберете омилениот опсег на радио.
3. Изберете ја саканата јачина со контролата на јачината на звукот (7).
4. Пребарајте ја саканата станица користејќи го радио приемникот (8).
5. За да го исклучите радиото, вртете го копчето за контрола на јачината на звукот (7) спротивно од стрелките на часовникот додека не слушнете звук *клик*, а потоа уредот ќе се исклучи.

DC Out Jack (9)
За да го полните вашиот мобилен телефон или други уреди, поврзете го USB-кабелот за напојување со DC излезниот приклучок.

Фенерче и светилка за читање
Батериската ламба има 2 нивоа на осветленост НИСКО / ВИСОКО. Притиснете го копчето за фенерче (1) еднаш, и фенерчето е вклучено и слабо, притиснете го вторпат и фенерчето е високо, притиснете го копчето трет пат и фенерчето е исклучено.
Со подигање на соларниот панел (2), ќе ја вклучите светилката за читање.

итен аларм
СОС алармот може да се користи во итни ситуации. За да го активирате SOS алармот, притиснете и задржете го копчето SOS (4) 3 секунди. За да го исклучите, повторете ја операцијата.

СЛУШАЛКИ
Слушалките треба да имаат стерео приклучок од 3,5 мм. Кога слушалките се поврзани, звучникот автоматски ќе се исклучи.

Индикација за нивото на полнење:
Овој уред има 4 сини индикатори за напојување кои се вклучуваат 30 секунди кога уредот е вклучен и трепкаат додека уредот се полни. Кога уредот е целосно наполнет, светлото ќе престане да трепка и ќе остане цврсто.
Значењето на индикаторското светло:
4 светла вклучени од 75% до 99% наполнети.
Наполнети 3 светла од 50% до 75%.
2 светла вклучени 25% до 50% наполнети.
1 индикаторско светло за полнење од 1% до 25%.

технички детали:
Капацитет на батеријата: 1200 mAh
Струја на полнење: 5V⎓1A
Излезна моќност на звучникот: 2W
FM: 87-108 MHz
AM: 520 - 1620 kHz

Се грижиме за природната средина. Картонските паковки молиме да се наменат за рециклирање. Полиетиленовите кеси (PE) да се фрлат во контејнер за пластика. Искористениот уред треба да се предаде во соодветниот складирачки пункт, бидејќи небезбедните состојки кои се наоѓаат во уредот можат да бидат загрозување за средината. Електричниот уред треба да се предаде на начин кој ќе оневозможи негова повторна употреба и искористување. Доколку во уредот има батерии, треба да се извадат и посебно да се предадат во складирачкиот пункт.

BEZPEČNOSTNÍ PODMÍNKY DŮLEŽITÉ BEZPEČNOSTNÍ POKYNY
POUŽÍVEJTE, PROSÍM, ČTĚTE POZORNĚ A USCHOVEJTE PRO BUDOUCÍ POUŽITÍ
Záruční podmínky se liší, pokud je zařízení používáno pro komerční účely.
1. Přečtěte si prosím pozorně a vždy dodržujte pokyny před použitím produktu níže uvedené pokyny. Výrobce neručí za škody způsobené nesprávným použitím.
2. Výrobek je určen pouze pro vnitřní použití. Nepoužívejte výrobek k žádnému účelu, který není v souladu s jeho použitím.
3. Zařízení je napájeno vestavěnou baterií, k nabíjení použijte napájecí napětí 5V / 1A, k tomuto účelu můžete využít i USB port, který je na počítači k dispozici.
4. Buďte opatrní při používání v blízkosti dětí. Nenechte děti hrát si s produktem. Nedovolte dětem nebo osobám, které neznají zařízení, používat jej bez dozoru.
5 UPOZORNĚNÍ: Tento spotřebič mohou používat děti starší 8 let a osoby se sníženými fyzickými, smyslovými nebo duševními schopnostmi nebo osoby bez zkušeností nebo znalostí s přístrojem, pouze pod dohledem osoby odpovědné za jejich bezpečnost, nebo pokud byli poučeni, aby zařízení používali bezpečně, a jsou si vědomi rizik spojených s jeho provozem. Děti by si se zařízením neměly hrát. Čištění a údržbu zařízení by neměly provádět děti, pokud nejsou starší 8 let a tyto činnosti neprobíhají pod dohledem.
6. Nikdy nevkládejte USB napájecí kabel, zástrčku nebo celé zařízení do vody.
7. Výrobek nikdy nepoužívejte s poškozeným napájecím kabelem USB nebo pokud byl vložen, upadl nebo byl jakýmkoli způsobem poškozen, nebo pokud nefunguje správně. Nepokoušejte se opravit poškozený výrobek sami, protože to může vést k úrazu elektrickým proudem. Poškozené zařízení vždy odneste do odborného servisu za účelem opravy. Veškeré opravy mohou provádět pouze autorizovaní servisní technici. Nesprávně provedená oprava může způsobit nebezpečné situace pro uživatele.
8. Výrobek nikdy nepokládejte na horké nebo teplé povrchy nebo spotřebiče, jako je elektrická trouba nebo plynový hořák nebo do jejich blízkosti.
9. Nikdy nepoužívejte výrobek v blízkosti hořlavých materiálů.
10. Nedovolte, aby se napájecí kabel USB dotýkal horkých povrchů.
11. Nikdy nenechávejte zařízení připojené ke zdroji napájení bez dozoru. I když je používání výrobku na krátkou dobu přerušeno, odpojte napájení.
13. Zabraňte namočení zařízení.
14. Zařízení lze otřít pouze suchým hadříkem. Nepoužívejte vodu nebo tekuté čisticí prostředky.
15. Zařízení by mělo být skladováno v suché místnosti.

Popis zařízení:
1. Tlačítko svítilny 2. Solární panel/světlo na čtení
3. Přepínač AM/FM 4. SOS alarm
5. Reproduktor 6. Indikátor napájení
7. Knoflík hlasitosti 8. Rádiový tuner
9. Konektor USB DC-out 10. Konektor USB
11. Konektor pro sluchátka 12. Indikátor napájení dynama a solárního panelu
13. Indikátor příjmu rádia. 14. Teleskopická anténa
15. Ruční klika 16. Svítilna

PŘIPOJENÍ NAPÁJENÍ
Toto zařízení je navrženo tak, aby fungovalo na vestavěnou baterii, USB kabel s 5V 1A DC napájením a solární panel.
Připojením zařízení k jiným zdrojům napájení může dojít k poškození zařízení.

Nabijte své zařízení:
Vestavěnou baterii lze nabíjet 3 způsoby.
1. Umístěte zařízení na sluneční světlo, aby se nabilo pomocí solárního panelu (2).
2. Během nabíjení vestavěné baterie připojte kabel USB nebo 5V napájecí adaptér ke vstupnímu konektoru DC (10).
3. Držte ruční kliku (15) a otočte ji ve směru nebo proti směru hodinových ručiček, abyste zařízení v případě nouze nabili.

Poslouchání rádia:

na zadní straně zařízení je teleskopická anténa (14). Vytáhněte anténu a pohybujte s ní, abyste dosáhli nejlepšího příjmu.
1. Otočením tuneru hlasitosti (7) ve směru hodinových ručiček zapněte zařízení.
2. Přepnutím přepínače FM/AM (3) vyberte preferované rozhlasové pásmo.
3. Pomocí ovladače hlasitosti (7) vyberte preferovanou hlasitost.
4. Vyhledejte požadovanou stanici pomocí rádiového tuneru (8).
5. Chcete-li rádio vypnout, otáčejte ovladačem hlasitosti (7) proti směru hodinových ručiček, dokud neuslyšíte *cvaknutí*, poté se zařízení vypne.

DC Out Jack (9)
Chcete-li nabíjet mobilní telefon nebo jiná zařízení, připojte napájecí kabel USB k výstupní zásuvce DC.

Svítilna a lampička na čtení
Svítilna má 2 úrovně jasu LOW / HIGH. Stiskněte jednou tlačítko svítilny (1) a svítilna je zapnutá a slabá, stiskněte podruhé a svítilna je vysoká, stiskněte tlačítko potřetí a svítilna je vypnutá.
Zvednutím solárního panelu (2) zapnete lampu na čtení.

nouzové upozornění
SOS alarm lze použít v nouzových situacích. Chcete-li aktivovat SOS alarm, stiskněte a podržte tlačítko SOS (4) po dobu 3 sekund. Chcete-li jej vypnout, opakujte operaci.

SLUCHÁTKA
Sluchátka by měla mít 3,5mm stereo konektor. Po připojení sluchátek se reproduktor automaticky vypne.

indikace úrovně nabití:
Toto zařízení má 4 modré indikátory napájení, které se rozsvítí na 30 sekund, když je zařízení zapnuté, a blikají, když se zařízení nabíjí. Když je zařízení plně nabité, kontrolka přestane blikat a zůstane svítit.
Význam kontrolky:
4 kontrolky nabité na 75 % až 99 %.
3 svítící kontrolky 50% až 75% nabití.
2 svítící kontrolky 25% až 50% nabití.
1 kontrolka při 1% až 25% nabití.

technické údaje:
Kapacita baterie: 1200 mAh
Nabíjecí proud: 5V⎓ 1A
Výstupní výkon reproduktoru: 2W
FM: 87-108 MHz
AM: 520 - 1620 kHz

Ochrana životního prostředí. Kartón odevzdejte do sběru. Polyetylénové sáčky (PE) vyhazujte do kontejneru na plasty. Vysloužilý přístroj odevzdejte do příslušného sběrného dvoru, protože některé části zařízení mohou představovat pro životní prostředí nebezpečí. Elektrický přístroj odevzdejte tak, aby se omezilo jeho opětovné používání. Pokud jsou v přístroji baterie, vyjměte je a odevzdejte do příslušného sběrného místa zvlášť. Přístroj nevyhazujte do popelnic ani kontejneru na směsný odpad!!

УСЛОВИЯ БЕЗОПАСНОСТИ ВАЖНЫЕ ИНСТРУКЦИИ ПО БЕЗОПАСНОСТИ ИСПОЛЬЗОВАНИЕ ПОЖАЛУЙСТА, ВНИМАТЕЛЬНО ПРОЧТИТЕ И СОХРАНИТЕ ДЛЯ БУДУЩЕГО ИСПОЛЬЗОВАНИЯ

Условия гарантии отличаются, если устройство используется в коммерческих целях.

1. Пожалуйста, внимательно прочитайте и всегда следуйте инструкциям перед использованием продукта, приведенным ниже. Производитель не несет ответственности за любой ущерб, возникший в результате неправильного использования.
2. Продукт предназначен только для использования внутри помещений. Не используйте продукт для каких-либо целей, несовместимых с его использованием.
3. Питание устройства осуществляется от встроенного аккумулятора, для его зарядки используйте напряжение питания 5В/1А, для этого также можно использовать порт USB, который имеется на компьютере.
4. Будьте осторожны при использовании рядом с детьми. Не позволяйте детям играть в продукт. Не позволяйте детям или людям, не знакомым с устройством, пользоваться им без присмотра.

5 ПРЕДУПРЕЖДЕНИЕ: Этот прибор может использоваться детьми старше 8 лет и лицами с ограниченными физическими, сенсорными или умственными способностями или лицами, не имеющими опыта или знаний об устройстве, только под наблюдением лица, ответственного за их безопасность, или если они были проинструктированы о безопасном использовании устройства и осведомлены о рисках, связанных с его эксплуатацией. Дети не должны играть с устройством. Очистку и техническое обслуживание устройства не должны выполнять дети, за исключением случаев, когда они старше 8 лет и эти действия выполняются под присмотром.

6. Никогда не погружайте шнур питания USB, вилку или все устройство в воду.
7. Никогда не используйте продукт с поврежденным кабелем питания USB или если он был вставлен, упал или поврежден каким-либо образом, или если он не работает должным образом. Не пытайтесь ремонтировать поврежденный продукт самостоятельно, так как это может привести к поражению электрическим током. Всегда отдавайте поврежденное устройство в профессиональный сервис для ремонта. Все ремонтные работы могут выполняться только авторизованными специалистами сервисной службы. Неправильно выполненный ремонт может создать опасные ситуации для пользователя.
8. Никогда не размещайте изделие на горячих или теплых поверхностях или приборах, таких как электрическая духовка или газовая горелка, или рядом с ними.
9. Никогда не используйте изделие рядом с легковоспламеняющимися материалами.
10. Не допускайте соприкосновения шнура питания USB с горячими поверхностями.
11. Никогда не оставляйте устройство, подключенное к источнику питания, без присмотра. Даже если использование продукта прерывается на короткое время, отключите питание.
13. Избегайте попадания влаги на устройство.
14. Устройство можно протирать только сухой тканью. Не используйте воду или жидкие чистящие средства.
15. Устройство следует хранить в сухом помещении.

Описание устройства:
1. Кнопка фонарика 2. Солнечная панель/лампа для чтения
3. Переключатель AM/FM 4. Тревога SOS
5. Динамик 6. Индикатор питания
7. Регулятор громкости 8. Радиотюнер
9. Гнездо выхода постоянного тока USB 10. Гнездо USB
11. Гнездо для наушников 12. Индикатор питания динамо-машины и солнечной панели
13. Индикатор радиоприема. 14. Телескопическая антенна
15. Ручная рукоятка 16. Фонарик

ПОДКЛЮЧЕНИЕ ПИТАНИЯ
Это устройство предназначено для работы от встроенного аккумулятора, USB-кабеля с источником питания постоянного тока 5В 1А и солнечной панели.
Подключение устройства к другим источникам питания может повредить устройство.

Зарядите свое устройство:
Встроенную батарею можно заряжать тремя способами.
1. Поместите устройство на солнечный свет, чтобы зарядить его с помощью солнечной панели (2).
2. Подсоедините USB-кабель или адаптер питания 5 В к входному разъему постоянного тока (10) во время зарядки встроенного аккумулятора.
3. Держите рукоятку (15) и поверните ее по часовой стрелке или против часовой стрелки, чтобы зарядить устройство в экстренной ситуации.

Слушая радио:
на задней стороне устройства имеется телескопическая антенна (14). Выдвиньте антенну и переместите ее для лучшего приема.
1. Поверните регулятор громкости (7) по часовой стрелке, чтобы включить устройство.
2. Переключите переключатель FM/AM (3), чтобы выбрать предпочитаемый диапазон радио.
3. Выберите нужную громкость с помощью регулятора громкости (7).
4. Найдите нужную станцию с помощью радиотюнера (8).
5. Чтобы выключить радио, поверните ручку регулировки громкости (7) против часовой стрелки, пока не услышите *щелчок*, после чего устройство выключится.

Выход постоянного тока (9)
Чтобы зарядить мобильный телефон или другие устройства, подключите кабель питания USB к выходному разъему постоянного тока.

Фонарик и лампа для чтения
Фонарик имеет 2 уровня яркости НИЗКИЙ/ВЫСОКИЙ. Нажмите кнопку фонарика (1) один раз, и фонарь включится и приглушится, нажмите второй раз, и фонарик станет дальним, нажмите кнопку в третий раз, и фонарик выключится.
Подняв солнечную панель (2), вы включите лампу для чтения.

аварийное оповещение
Тревога SOS может быть использована в экстренных ситуациях. Чтобы активировать сигнал SOS, нажмите и удерживайте кнопку SOS (4) в течение 3 секунд. Чтобы отключить его, повторите операцию.

НАУШНИКИ
Наушники должны иметь стереоразъем 3,5 мм. При подключении наушников динамик автоматически отключается.

индикация уровня заряда:
Это устройство имеет 4 синих индикатора питания, которые загораются на 30 секунд при включении устройства и мигают во время зарядки устройства. Когда устройство будет полностью заряжено, индикатор перестанет мигать и будет гореть постоянно.
Значение светового индикатора:
4 индикатора заряжены от 75% до 99%.
3 индикатора заряжены от 50% до 75%.
2 индикатора горят от 25% до 50% заряда.
1 световой индикатор при заряде от 1% до 25%.

Технические подробности:
Емкость аккумулятора: 1200 мАч
Зарядный ток: 5В 1А
Выходная мощность динамика: 2 Вт
FM: 87-108 МГц
AM: 520 - 1620 kHz

Заботясь об окружающей среде.. Упаковку из картона передайте,пожалуйста, на макулатуру. Полиэтиленовые мешки (PE) выкидать в резервуар для пластмассы. Изношенное устройство надо передать в соответствующую точку хранения, так как находящиесяв устройствеопасные составляющие могут являться угрозой для окружающей среды. Электрическое устройство надо передать таким образом, чтобы ограничить его повторное употребление и использование. Если в устройстве находятся батареи, их надо вытянуть и передать в точку хранения отдельно. Устройство не выкидать в резервуар для коммунальных отходов!

VEILIGHEIDSVOORWAARDEN BELANGRIJKE VEILIGHEIDSINSTRUCTIES GEBRUIK GELIEVE AANDACHTIG TE LEZEN EN TE BEWAREN VOOR TOEKOMSTIGE REFERENTIE!

De garantievoorwaarden wijken af als het apparaat voor commerciële doeleinden wordt gebruikt.

1. Lees de onderstaande instructies aandachtig en volg altijd de instructies voordat u het product gebruikt. De fabrikant is niet aansprakelijk voor eventuele schade als gevolg van oneigenlijk gebruik.
2. Het product is uitsluitend bedoeld voor gebruik binnenshuis. Gebruik het product niet voor een doel dat niet in overeenstemming is met het gebruik ervan.
3. Het apparaat wordt gevoed door een ingebouwde batterij, gebruik voor het opladen de 5V / 1A voedingsspanning, hiervoor kunt u ook de USB-poort gebruiken, die beschikbaar is op de computer.
4. Wees voorzichtig bij gebruik in de buurt van kinderen. Laat de kinderen geen product spelen. Laat kinderen of mensen die niet bekend zijn met het apparaat het niet zonder toezicht gebruiken.

5 WAARSCHUWING: Dit apparaat kan worden gebruikt door kinderen ouder dan 8 jaar en personen met verminderde fysieke, zintuiglijke of mentale vermogens of personen zonder ervaring of kennis van het apparaat, alleen onder toezicht van een persoon die verantwoordelijk is voor hun veiligheid, of als zij zijn geïnstrueerd om het apparaat veilig te gebruiken en zich bewust zijn van de risico's die aan het gebruik ervan verbonden zijn. De kinderen mogen niet met het apparaat spelen. Reiniging en onderhoud van het apparaat mogen niet worden uitgevoerd door kinderen, tenzij ze ouder zijn dan 8 jaar en deze activiteiten onder toezicht worden uitgevoerd.

6. Steek het USB-netsnoer, de stekker of het hele apparaat nooit in water.
7. Gebruik het product nooit met een beschadigde USB-stroomkabel of als het is geplaatst, is gevallen of op enigerlei wijze is beschadigd, of als het niet goed werkt. Probeer het beschadigde product niet zelf te repareren, aangezien dit tot een elektrische schok kan leiden. Breng het beschadigde apparaat altijd naar een professionele dienst om het te laten repareren. Alle reparaties mogen alleen worden uitgevoerd door geautoriseerde servicetechnici. Onjuist uitgevoerde reparaties kunnen gevaarlijke situaties opleveren voor de gebruiker.
8. Plaats het product nooit op hete of warme oppervlakken of apparaten zoals of in de buurt van een elektrische oven of gasbrander.
9. Gebruik het product nooit in de buurt van ontvlambare materialen.
10. Laat het USB-netsnoer niet in aanraking komen met hete oppervlakken.
11. Laat het apparaat nooit onbeheerd aangesloten op een stroombron. Zelfs als het gebruik van het product voor een korte tijd wordt onderbroken, moet u de stroom uitschakelen.
13. Zorg ervoor dat het apparaat niet nat wordt.
14. Het apparaat mag alleen met een droge doek worden afgeveegd. Gebruik geen water of vloeibare reinigingsmiddelen.
15. Het apparaat moet in een droge ruimte worden bewaard.

Apparaat beschrijving:
1. Zaklampknop 2. Zonnepaneel/leeslamp
3. AM/FM-schakelaar 4. SOS-alarm
5. Luidspreker 6. Voedingsindicator
7. Volumeknop 8. Radiotuner
9. USB gelijkstroomuitgang 10. USB-aansluiting
11. Koptelefoonaansluiting 12. Stroomindicator voor dynamo en zonnepaneel
13. Indicator radio-ontvangst. 14. Telescopische antenne
15. Handkruk 16. Zaklamp

STROOMAANSLUITING

Dit apparaat is ontworpen om te werken op een ingebouwde batterij, USB-kabel met 5V 1A DC-voeding en zonnepaneel.
Als u het apparaat aansluit op andere stroombronnen, kan het apparaat beschadigd raken.

Laad uw apparaat op:
De ingebouwde batterij kan op 3 manieren worden opgeladen.
1. Plaats het apparaat in zonlicht om het op te laden met behulp van het zonnepaneel (2).
2. Sluit de USB-kabel of 5V voedingsadapter aan op de DC-ingang (10) terwijl de ingebouwde batterij wordt opgeladen.
3. Houd de handslinger (15) vast en draai deze met de klok mee of tegen de klok in om het apparaat in geval van nood op te laden.

Naar de radio luisteren:
aan de achterkant van het apparaat bevindt zich een telescopische antenne (14). Trek de antenne uit en verplaats hem voor de beste ontvangst.
1. Draai de volumeregelaar (7) rechtsom om het apparaat in te schakelen.
2. Zet de FM/AM-schakelaar (3) om de gewenste radioband te selecteren.
3. Selecteer het gewenste volume met de volumeregelaar (7).
4. Zoek de gewenste zender op met behulp van de radiotuner (8).
5. Om de radio uit te zetten, draait u de volumeknop (7) tegen de klok in totdat u een *klik*-geluid hoort, waarna het apparaat wordt uitgeschakeld.

DC-uitgang (9)
Om uw mobiele telefoon of andere apparaten op te laden, sluit u de USB-voedingskabel aan op de DC-uitgang.

Zaklamp en leeslamp
De zaklamp heeft 2 helderheidsniveaus LAAG / HOOG. Druk eenmaal op de zaklampknop (1) en de zaklamp is aan en laag, druk de tweede keer en de zaklamp is hoog, druk een derde keer op de knop en de zaklamp is uit.
Door het zonnepaneel (2) op te tillen, zet u de leeslamp aan.

noodwaarschuwing
Het SOS-alarm kan worden gebruikt in noodsituaties. Om het SOS-alarm te activeren, houdt u de SOS-knop (4) 3 seconden ingedrukt. Om het uit te schakelen, herhaalt u de handeling.

HOOFDTELEFOON
Hoofdtelefoons moeten een stereostekker van 3,5 mm hebben. Wanneer een hoofdtelefoon is aangesloten, wordt de luidspreker automatisch uitgeschakeld.

laadniveau indicatie:
Dit apparaat heeft 4 blauwe voedingsindicatoren die 30 seconden branden wanneer het apparaat wordt ingeschakeld en knipperen terwijl het apparaat wordt opgeladen. Wanneer het apparaat volledig is opgeladen, stopt het lampje met knipperen en blijft het constant branden.
Betekenis van het indicatielampje:
4 lampjes aan 75% tot 99% opgeladen.
3 lampjes aan 50% tot 75% opgeladen.
2 lampjes aan 25% tot 50% opgeladen.
1 indicatielampje op 1% tot 25% lading.

technische details:
Batterijcapaciteit: 1200 mAh
Laadstroom: 5V 1A
Uitgangsvermogen luidspreker: 2W
FM: 87-108 MHz
AM: 520 - 1620 kHz

We geven om het milieu. We vragen u om de kartonnen verpakkingen te storten bij het oud papier. Polyethyleen zakken (PE) storten in de container voor plastic . Versleten apparatuur afgeven bij het juiste verzamelpunkt, als in het apparatuur gevaarlijke elementen zitten kan dat een bedreiging zijn voor het milieu. Elektrisch apparatuur moet worden geretourneerd om het hergebruik te verminderen. Als in het apparatur batterijen ziiten, horen die verwijderd te worden en appart af te worden gegeven bij het juiste verzamelpunkt.

VARNOSTNI POGOJI POMEMBNA VARNOSTNA NAVODILA UPORABA. PROSIMO, POZORNO PREBERITE IN SHRANITE ZA PRIHODNJO REFERENCO

Garancijski pogoji se razlikujejo, če se naprava uporablja v komercialne namene.
1. Pred uporabo izdelka pozorno preberite in vedno upoštevajte spodnja navodila. Proizvajalec ne odgovarja za škodo, ki bi nastala zaradi nepravilne uporabe.
2. Izdelek je namenjen samo za uporabo v zaprtih prostorih. Izdelka ne uporabljajte za namene, ki niso v skladu z njegovo uporabo.
3. Napravo napaja vgrajena baterija, za polnjenje uporabite napajalno napetost 5V / 1A, v ta namen lahko uporabite tudi USB priključek, ki je na voljo na računalniku.
4. Bodite previdni pri uporabi v bližini otrok. Ne dovolite, da se otroci igrajo izdelka. Ne dovolite, da bi jo brez nadzora uporabljali otroci ali osebe, ki je ne poznajo.
5 OPOZORILO: Aparat lahko uporabljajo otroci, starejši od 8 let, in osebe z zmanjšanimi fizičnimi, senzoričnimi ali duševnimi sposobnostmi ter osebe brez izkušenj ali znanja o aparatu, samo pod nadzorom osebe, ki je odgovorna za njihovo varnost, ali če so bili poučeni o varni uporabi naprave in se zavedajo tveganj, povezanih z njenim delovanjem. Otroci se ne smejo igrati z napravo. Čiščenja in vzdrževanja naprave naj ne izvajajo otroci, razen če so starejši od 8 let in te dejavnosti izvajajo pod nadzorom.
6. Napajalnega kabla USB, vtiča ali celotne naprave nikoli ne potopite v vodo.
7. Nikoli ne uporabljajte izdelka s poškodovanim napajalnim kablom USB ali če je bil vstavljen, je padel ali je kakor koli poškodovan ali če ne deluje pravilno. Poškodovanega izdelka ne poskušajte popraviti sami, saj lahko pride do električnega udara. Poškodovano napravo vedno odnesite v popravilo v strokovni servis. Vsa popravila lahko izvajajo le pooblaščeni serviserji. Nepravilno opravljeno popravilo lahko povzroči nevarnost za uporabnika.
8. Izdelka nikoli ne postavljajte na vroče ali tople površine ali naprave, kot je električna pečica ali plinski gorilnik ali blizu njih.
9. Izdelka nikoli ne uporabljajte v bližini vnetljivih materialov.
10. Pazite, da se napajalni kabel USB ne dotika vročih površin.
11. Naprave nikoli ne puščajte brez nadzora priključene na vir napajanja. Tudi če je uporaba izdelka za kratek čas prekinjena, odklopite napajanje.
13. Naprave ne zmočite.
14. Napravo smete brisati samo s suho krpo. Ne uporabljajte vode ali tekočih čistilnih sredstev.
15. Napravo hranite v suhem prostoru.

Opis naprave:
1. Gumb svetilke 2. Solarni panel/bralna luč
3. AM/FM stikalo 4. SOS alarm
5. Zvočnik 6. Indikator napajanja
7. Gumb za glasnost 8. Radijski sprejemnik
9. USB DC-out priključek 10. USB priključek
11. Priključek za slušalke 12. Indikator moči dinamo in solarne plošče
13. Indikator radijskega sprejema. 14. Teleskopska antena
15. Ročica 16. Svetilka

PRIKLJUČEK NA NAPAJANJE
Ta naprava je zasnovana tako, da deluje na vgrajeno baterijo, USB kabel z napajalnikom 5 V 1 A DC in solarno ploščo.
Priključitev naprave na druge vire napajanja lahko poškoduje napravo.

Napolnite svojo napravo:
Vgrajeno baterijo lahko polnite na 3 načine.
1. Napravo postavite na sončno svetlobo, da jo napolnite s solarno ploščo (2).
2. Med polnjenjem vgrajene baterije priključite kabel USB ali napajalnik 5 V na vhodno vtičnico DC (10).
3. Držite ročico (15) in jo zavrtite v smeri urnega kazalca ali nasprotni smeri urnega kazalca, da v sili napolnite napravo.

Poslušanje radia:

na zadnji strani naprave je teleskopska antena (14). Raztegnite anteno in jo premikajte za najboljši sprejem.
1. Obrnite gumb za glasnost (7) v smeri urinega kazalca, da vklopite napravo.
2. Preklopite stikalo FM/AM (3), da izberete želeni radijski pas.
3. Z regulatorjem glasnosti (7) izberite želeno glasnost.
4. Z radijskim sprejemnikom (8) poiščite želeno postajo.
5. Če želite izklopiti radio, obrnite gumb za nastavitev glasnosti (7) v nasprotni smeri urinega kazalca, dokler ne zaslišite *klik* zvoka, nato pa se bo naprava IZKLOPILA.

DC izhod (9)
Za polnjenje mobilnega telefona ali drugih naprav priključite napajalni kabel USB v izhodno vtičnico DC.

Svetilka in bralna svetilka
Svetilka ima 2 stopnji svetilnosti LOW / HIGH. Enkrat pritisnite gumb svetilke (1) in svetilka je prižgana in nizka, pritisnite drugič in svetilka je visoko, pritisnite gumb tretjič in svetilka je izklopljena.
Z dvigom solarne plošče (2) prižgete bralno svetilko.

opozorilo v sili
SOS alarm se lahko uporablja v nujnih primerih. Za aktiviranje alarma SOS pritisnite in držite gumb SOS (4) 3 sekunde. Če ga želite izklopiti, ponovite postopek.

SLUŠALKE
Slušalke morajo imeti 3,5 mm stereo vtič. Ko so priključene slušalke, se zvočnik samodejno izklopi.

prikaz nivoja napolnjenosti:
Ta naprava ima 4 modre indikatorje napajanja, ki se vklopijo za 30 sekund, ko je naprava vklopljena, in utripajo med polnjenjem naprave. Ko je naprava popolnoma napolnjena, bo lučka prenehala utripati in svetila.
Pomen indikatorske lučke:
4 lučke prižgane 75 % do 99 % napolnjenosti.
3 lučke prižgane 50 % do 75 % napolnjenosti.
2 lučki prižgani 25 % do 50 % napolnjenosti.
1 indikatorska lučka za 1% do 25% napolnjenosti.

tehnične podrobnosti:
Kapaciteta baterije: 1200mAh
Polnilni tok: 5V 1A
Izhodna moč zvočnika: 2W
FM: 87-108MHz
AM: 520 - 1620 kHz

Skrbimo za okolje. Kartonska embalaža, prosim darovati na odpadni papir. Polietilenske vreče (PE) mečite v posoda za plastiko. Dotrajane naprave je treba vrniti na ustrezno zbirno mesto, ker vsebovane v napravo nevarne elemente lahko predstavljajo nevarnost za okolje. Električna naprava je treba vrniti kakor, da se omeji njegovo ponovno uporabo in izkoriščenost. Če naprava vsebuje baterio, je treba odstraniti in ločeno dati nazaj na mesta skladiščenja.

SIGURNOSNI UVJETI VAŽNE SIGURNOSNE UPUTE
UPOTREBA PAŽLJIVO PROČITAJTE I SAČUVAJTE ZA BUDUĆU REFERENCU

Uvjeti jamstva razlikuju se ako se uređaj koristi u komercijalne svrhe.

1. Pažljivo pročitajte i uvijek slijedite upute prije uporabe proizvoda dolje navedene upute. Proizvođač nije odgovoran za bilo kakvu štetu nastalu nepravilnom uporabom.
2. Proizvod je namijenjen samo za unutarnju upotrebu. Nemojte koristiti proizvod u bilo koju svrhu koja nije u skladu s njegovom upotrebom.
3. Uređaj se napaja pomoću ugrađene baterije, za punjenje koristite napon napajanja 5V / 1A, u tu svrhu možete koristiti i USB priključak koji je dostupan na računalu.
4. Budite oprezni kada koristite u blizini djece. Ne dopustite djeci da se igraju proizvoda. Ne dopustite djeci ili osobama koje nisu upoznate s uređajem da ga koriste bez nadzora.
5 UPOZORENJE: Ovaj uređaj mogu koristiti djeca starija od 8 godina i osobe smanjenih fizičkih, osjetilnih ili mentalnih sposobnosti ili osobe bez iskustva ili znanja o uređaju, samo pod nadzorom osobe odgovorne za njihovu sigurnost ili ako dobili su upute o sigurnoj uporabi uređaja i svjesni su rizika povezanih s njegovim radom. Djeca se ne bi trebala igrati s uređajem. Čišćenje i održavanje uređaja ne smiju obavljati djeca, osim ako su starija od 8 godina i te se radnje obavljaju pod nadzorom.
6. Nikada ne stavljajte USB kabel za napajanje, utikač ili cijeli uređaj u vodu.
7. Nikada nemojte koristiti proizvod s oštećenim USB kabelom za napajanje ili ako je bio umetnut ako je ispao ili je na bilo koji način oštećen ili ako ne radi ispravno. Ne pokušavajte sami popraviti oštećeni proizvod jer to može dovesti do strujnog udara. Oštećeni uređaj uvijek odnesite u profesionalni servis na popravak. Sve popravke smiju obavljati samo ovlašteni serviseri. Neispravno obavljen popravak može dovesti do opasnih situacija za korisnika.
8. Nikada ne stavljajte proizvod na vruće ili tople površine ili uređaje kao što su ili blizu električne pećnice ili plinskog plamenika.
9. Nikada ne koristite proizvod u blizini zapaljivih materijala.
10. Ne dopustite da USB kabel za napajanje dodiruje vruće površine.
11. Nikada ne ostavljajte uređaj priključen na izvor napajanja bez nadzora. Čak i ako se uporaba proizvoda prekine na kratko vrijeme, isključite napajanje.
13. Izbjegavajte smočenje uređaja.
14. Uređaj se smije brisati samo suhom krpom. Nemojte koristiti vodu ili tekuća sredstva za čišćenje.
15. Uređaj treba čuvati u suhoj prostoriji.

Opis uređaja:
1. Gumb svjetiljke 2. Solarni panel/svjetlo za čitanje
3. AM/FM prekidač 4. SOS alarm
5. Zvučnik 6. Indikator napajanja
7. Gumb za glasnoću 8. Radio tuner
9. USB DC-out priključak 10. USB priključak
11. Utičnica za slušalice 12. Dinamo i indikator napajanja solarne ploče
13. Indikator radijskog prijema. 14. Teleskopska antena
15. Ručna poluga 16. Svjetiljka

PRIKLJUČAK NA STRUJU
Ovaj uređaj je dizajniran za rad na ugrađenu bateriju, USB kabel s 5V 1A DC napajanjem i solarnu ploču.
Spajanje uređaja na druge izvore napajanja može oštetiti uređaj.

Napunite svoj uređaj:
Ugrađena baterija može se puniti na 3 načina.
1. Stavite uređaj na sunčevu svjetlost kako biste ga napunili pomoću solarne ploče (2).
2. Spojite USB kabel ili adapter od 5 V na DC ulazni priključak (10) dok punite ugrađenu bateriju.
3. Držite ručnu polugu (15) i okrenite je u smjeru kazaljke na satu ili suprotno od njega kako biste napunili uređaj u hitnim slučajevima.

Slušanje radija:
na stražnjoj strani uređaja nalazi se teleskopska antena (14). Proširite antenu i pomičite je za najbolji prijem.

1. Okrenite tuner za glasnoću (7) u smjeru kazaljke na satu kako biste uključili uređaj.
2. Prebacite prekidač FM/AM (3) za odabir željenog radijskog pojasa.
3. Odaberite željenu glasnoću pomoću kontrole glasnoće (7).
4. Potražite željenu postaju pomoću radijskog tunera (8).
5. Za isključivanje radija, okrenite gumb za kontrolu glasnoće (7) u smjeru suprotnom od kazaljke na satu dok ne čujete *klik* zvuk, tada će se uređaj ISKLJUČITI.

DC izlazni priključak (9)
Za punjenje mobilnog telefona ili drugih uređaja, spojite USB kabel za napajanje u DC izlaznu utičnicu.

Svjetiljka i lampa za čitanje
Svjetiljka ima 2 razine svjetline LOW / HIGH. Pritisnite gumb svjetiljke (1) jednom i svjetiljka je uključena i nisko, pritisnite drugi put i svjetiljka je visoko, pritisnite gumb treći put i svjetiljka je isključena.
Podizanjem solarne ploče (2) upalit ćete lampu za čitanje.

hitna dojava
SOS alarm se može koristiti u hitnim situacijama. Za aktiviranje SOS alarma pritisnite i držite SOS tipku (4) 3 sekunde. Za isključivanje ponovite postupak.

SLUŠALICE
Slušalice trebaju imati 3,5 mm stereo utikač. Kada su spojene slušalice, zvučnik će se automatski isključiti.

indikacija razine napunjenosti:
Ovaj uređaj ima 4 plava indikatora napajanja koji se uključuju na 30 sekundi kada je uređaj uključen i trepću dok se uređaj puni. Kada je uređaj potpuno napunjen, lampica će prestati bljeskati i svijetlit će stalno.
Značenje svjetlosnog indikatora:
4 svjetla uključena 75% do 99% napunjeno.
3 svjetla uključena 50% do 75% napunjenosti.
2 svjetla uključena 25% do 50% napunjenosti.
1 svjetlosni indikator na 1% do 25% napunjenosti.

tehnički detalji:
Kapacitet baterije: 1200mAh
Struja punjenja: 5V ⎓ 1A
Izlazna snaga zvučnika: 2W
FM: 87-108MHz
AM: 520 - 1620 kHz

Vodimo brigu o prirodnom okolišu. Kartonsku ambalažu molimo prenijeti na otpadni papir. Polietilen (PE) vreće bacati u kontejner za plastiku. Istrošena oprema treba biti premještena na prikladno mjesto za pohranu, jer sadrže u ureađju opasne tvari mogu predstavljati opasnost za okoliš. Električni uređaj mora biti predat u takvom stanju da se smanji mogučnost njegove ponovne upotrebe. Ako vaš uređaj ima baterije, treba njih ukloniti i predati na mjesto za pohranu odvojeno.

TURVALLISUUSOHJEET TÄRKEITÄ TURVALLISUUSOHJEITA
KÄYTÄ LUE HUOLELLISESTI JA SÄILYTÄ TULEVAA TARKISTUSTA VARTEN

Takuuehdot vaihtelevat, jos laitetta käytetään kaupallisiin tarkoituksiin.

1. Lue huolellisesti ja noudata aina alla olevia ohjeita ennen tuotteen käyttöä. Valmistaja ei ole vastuussa mistään vahingoista, jotka johtuvat väärästä käytöstä.
2. Tuote on tarkoitettu vain sisäkäyttöön. Älä käytä tuotetta mihinkään tarkoitukseen, joka on ristiriidassa sen käytön kanssa.
3. Laite saa virtansa sisäänrakennetusta akusta, sen lataamiseen käytä 5V / 1A syöttöjännitettä, tähän tarkoitukseen voit myös käyttää USB-porttia, joka löytyy tietokoneesta.
4. Ole varovainen, kun käytät sitä lasten lähellä. Älä anna lasten leikkiä tuotetta. Älä anna lasten tai laitetta tuntemattomien käyttää sitä ilman valvontaa.

5 VAROITUS: Tätä laitetta voivat käyttää yli 8-vuotiaat lapset ja henkilöt, joilla on alentuneet fyysiset, sensoriset tai henkiset kyvyt tai henkilöt, joilla ei ole kokemusta tai tietoa laitteesta vain heidän turvallisuudestaan vastaavan henkilön valvonnassa tai jos on ohjeistettu pitämään laitteen käytön turvassa ja he ovat tietoisia sen käyttöön liittyvistä riskeistä. Lasten ei pitäisi leikkiä laitteella. Lapset eivät saa suorittaa laitteen puhdistusta ja huoltamista, elleivät he ole yli 8-vuotiaita ja elleivät nämä toimet suoriteta valvonnassa.

6. Älä koskaan laita USB-virtajohtoa, -pistoketta tai koko laitetta veteen.
7. Älä koskaan käytä tuotetta vahingoittuneen USB-virtajohdon kanssa tai jos se on asetettu, se on pudonnut tai vaurioitunut millään tavalla tai jos se ei toimi kunnolla. Älä yritä korjata vaurioitunutta tuotetta itse, koska se voi johtaa sähköiskuun. Vie vaurioitunut laite aina ammattihuoltoon korjattavaksi. Kaikki korjaukset saavat suorittaa vain valtuutetut huoltoteknikot. Väärin tehty korjaus voi aiheuttaa käyttäjälle vaarallisia tilanteita.
8. Älä koskaan aseta tuotetta kuumille tai lämpimille pinnoille tai laitteille, kuten sähköuunin tai kaasupolttimen lähelle.
9. Älä koskaan käytä tuotetta syttyvien materiaalien lähellä.
10. Älä anna USB-virtajohdon koskettaa kuumia pintoja.
11. Älä koskaan jätä virtalähteeseen kytkettyä laitetta ilman valvontaa. Vaikka tuotteen käyttö keskeytyy lyhyeksi ajaksi, irrota virtajohto.
13. Vältä laitteen kastumista.
14. Laitteen saa pyyhkiä vain kuivalla liinalla. Älä käytä vettä tai nestemäisiä puhdistusaineita.
15. Laitetta tulee säilyttää kuivassa huoneessa.

Laitekuvaus:
1. Taskulamppupainike 2. Aurinkopaneeli/lukuvalo
3. AM/FM-kytkin 4. SOS-hälytys
5. Kaiutin 6. Virran merkkivalo
7. Äänenvoimakkuuden säädin 8. Radioviritin
9. USB DC-out -liitäntä 10. USB-liitäntä
11. Kuulokeliitäntä 12. Dynamo ja aurinkopaneelin virtailmaisin
13. Radiovastaanoton ilmaisin. 14. Teleskooppiantenni
15. Käsikampi 16. Taskulamppu

VIRTALIITÄNTÄ
Tämä laite on suunniteltu toimimaan sisäänrakennetulla akulla, USB-kaapelilla 5V 1A DC-virtalähteellä ja aurinkopaneelilla.
Laitteen liittäminen muihin virtalähteisiin voi vahingoittaa laitetta.

Lataa laitteesi:
Sisäänrakennettu akku voidaan ladata kolmella eri tavalla.
1. Aseta laite auringonvaloon ladataksesi sen aurinkopaneelin (2) avulla.
2. Liitä USB-kaapeli tai 5 V:n virtasovitin DC-tuloliitäntään (10) samalla kun lataat sisäänrakennettua akkua.
3. Pidä kiinni käsikammasta (15) ja käännä sitä myötä- tai vastapäivään ladataksesi laitteen hätätilanteessa.

Kuunnella radiota:
laitteen takana on teleskooppiantenni (14). Pidennä antennia ja siirrä sitä ympäriinsä parhaan vastaanoton saamiseksi.
1. Käynnistä laite kääntämällä äänenvoimakkuuden säädintä (7) myötäpäivään.

2. Valitse haluamasi radiotaajuus vaihtamalla FM/AM-kytkintä (3).
3. Valitse haluamasi äänenvoimakkuus äänenvoimakkuuden säätimellä (7).
4. Etsi haluamasi asema radiovirittimellä (8).
5. Sammuta radio kääntämällä äänenvoimakkuuden säätönuppia (7) vastapäivään, kunnes kuulet *napsahduksen*, jolloin laite sammuu.

DC Out Jack (9)
Lataa matkapuhelimesi tai muita laitteita liittämällä USB-virtajohto DC-lähtöliitäntään.

Taskulamppu ja lukulamppu
Taskulamossa on 2 kirkkaustasoa LOW / HIGH. Paina taskulamppupainiketta (1) kerran, taskulamppu on päällä ja matalalla, paina toisen kerran ja taskulamppu on korkealla, paina painiketta kolmannen kerran ja taskulamppu sammuu.
Nostamalla aurinkopaneelia (2) sytytät lukuvalon.

hätähälytys
SOS-hälytystä voidaan käyttää hätätilanteissa. Aktivoi hätähälytys painamalla ja pitämällä SOS-painiketta (4) painettuna 3 sekunnin ajan. Sammuta se toistamalla toiminto.

KUULOKKEET
Kuulokkeissa tulee olla 3,5 mm stereoliitin. Kun kuulokkeet on liitetty, kaiutin sammuu automaattisesti.

lataustason ilmaisin:
Tässä laitteessa on 4 sinistä virran merkkivaloa, jotka syttyvät 30 sekunniksi, kun laite käynnistetään, ja vilkkuvat laitteen latautuessa. Kun laite on ladattu täyteen, merkkivalo lakkaa vilkkumasta ja jää palamaan.
Merkkivalon merkitys:
4 valoa päällä 75–99 % ladattu.
3 valoa päällä 50–75 % ladattu.
2 valoa päällä 25–50 % ladattu.
1 merkkivalo 1–25 % latauksessa.

tekniset yksityiskohdat:
Akun kapasiteetti: 1200 mAh
Latausvirta: 5V 1A
Kaiuttimen lähtöteho: 2W
FM: 87-108 MHz
AM: 520 - 1620 kHz

Kantakaamme huolta ympäristöstä. Pahvipakkauksen pyydämme laittamaan paperikierrätykseen. Polyeteenipussit (PE) tulee laittaa muovien kierrätysastiaan. Loppuun käytetyt laitteet tulee toimittaa asianmukaiseen keräyspisteeseen, koska laitteen sisältämät vaaralliset aineosat voivat olla ympäristölle vahingollisia. Sähkölaite tulee toimittaa siten, että sen uudelleenkäyttö on estetty. Jos laitteessa on paristo, paristo tulee poistaa ja toimittaa erillisesti keräyspisteeseen.

SÄKERHETSFÖRESKRIFTER VIKTIGA SÄKERHETSINSTRUKTIONER ANVÄND LÄS NOGGRANT OCH BEVAR FÖR FRAMTIDA REFERENS

Garantivillkoren skiljer sig om enheten används för kommersiella ändamål.

1. Läs noga och följ alltid instruktionerna innan du använder produkten nedan. Tillverkaren ansvarar inte för skador till följd av felaktig användning.
2. Produkten är endast avsedd för inomhusbruk. Använd inte produkten för något syfte som är oförenligt med dess användning.
3. Enheten drivs av ett inbyggt batteri, för att ladda den, använd matningsspänningen 5V / 1A, för detta ändamål kan du även använda USB-porten, som finns på datorn.
4. Var försiktig när du använder den nära barn. Låt inte barnen leka produkt. Låt inte barn eller personer som inte känner till enheten använda den utan uppsikt.

5 VARNING: Denna apparat kan användas av barn över 8 år och personer med nedsatt fysisk, sensorisk eller mental förmåga eller personer utan erfarenhet eller kunskap om enheten, endast under överinseende av en person som är ansvarig för deras säkerhet, eller om de har instruerats att hålla den säker när du använder enheten och är medvetna om riskerna med dess användning. Barnen ska inte leka med enheten. Rengöring och underhåll av enheten bör inte utföras av barn, såvida de inte är över 8 år och dessa aktiviteter utförs under uppsikt.

6. Sätt aldrig USB-nätsladden, kontakten eller hela enheten i vatten.
7. Använd aldrig produkten med en skadad USB-strömkabel eller om den har satts i den har tappats eller skadats på något sätt, eller om den inte fungerar korrekt. Försök inte reparera den skadade produkten själv, eftersom det kan leda till elektriska stötar. Ta alltid med den skadade enheten till en professionell service för reparation. Alla reparationer får endast utföras av auktoriserade servicetekniker. En felaktigt utförd reparation kan göra det till farliga situationer för användaren.
8. Placera aldrig produkten på heta eller varma ytor eller apparater som eller nära en elektrisk ugn eller gasbrännare.
9. Använd aldrig produkten nära brandfarliga material.
10. Låt inte USB-nätsladden komma i kontakt med heta ytor.
11. Lämna aldrig enheten ansluten till en strömkälla utan uppsikt. Även om användningen av produkten avbryts under en kort tid, koppla bort strömmen.
13. Undvik att göra enheten blöt.
14. Enheten får endast torkas av med en torr trasa. Använd inte vatten eller flytande rengöringsmedel.
15. Enheten ska förvaras i ett torrt rum.

Enhetsbeskrivning:
1. Ficklampa-knapp 2. Solpanel/läsljus
3. AM/FM-omkopplare 4. SOS-larm
5. Högtalare 6. Strömindikator
7. Volymratt 8. Radiotuner
9. USB DC-utgång 10. USB-uttag
11. Hörlursuttag 12. Strömindikator för dynamo och solpanel
13. Radiomottagningsindikator. 14. Teleskopantenn
15. Handvev 16. Ficklampa

STRÖMANSLUTNING
Den här enheten är designad för att fungera på ett inbyggt batteri, USB-kabel med 5V 1A DC-strömförsörjning och solpanel.
Att ansluta enheten till andra strömkällor kan skada enheten.

Ladda din enhet:
Det inbyggda batteriet kan laddas på 3 sätt.
1. Placera enheten i solljus för att ladda den med hjälp av solpanelen (2).
2. Anslut USB-kabeln eller 5V-strömadaptern till DC-ingången (10) medan du laddar det inbyggda batteriet.
3. Håll i handveven (15) och vrid den medurs eller moturs för att ladda enheten i en nödsituation.

Lyssnar på radio:

på baksidan av enheten finns en teleskopantenn (14). Dra ut antennen och flytta runt den för bästa mottagning.
1. Vrid volymmottagaren (7) medurs för att slå på enheten.
2. Tryck på FM/AM-omkopplaren (3) för att välja önskat radioband.
3. Välj önskad volym med volymkontrollen (7).
4. Sök efter önskad station med radiotunern (8).
5. För att stänga av radion, vrid volymreglaget (7) moturs tills du hör ett *klick* ljud, sedan stängs enheten AV.

DC Out Jack (9)
För att ladda din mobiltelefon eller andra enheter, anslut USB-strömkabeln till DC-utgången.

Ficklampa och läslampa
Ficklampan har 2 nivåer av ljusstyrka LÅG / HÖG. Tryck på ficklampans knapp (1) en gång, och ficklampan är på och låg, tryck en andra gång och ficklampan är hög, tryck på knappen en tredje gång och ficklampan är avstängd.
Genom att lyfta solpanelen (2) tänder du läslampan.

nödlarm
SOS-larmet kan användas i nödsituationer. För att aktivera SOS-larmet, tryck och håll in SOS-knappen (4) i 3 sekunder. För att stänga av den, upprepa operationen.

HÖRLURAR
Hörlurar ska ha en 3,5 mm stereokontakt. När hörlurar är anslutna stängs högtalaren av automatiskt.

laddningsnivåindikation:
Den här enheten har 4 blå strömindikatorer som tänds i 30 sekunder när enheten slås på och blinkar medan enheten laddas. När enheten är fulladdad slutar lampan att blinka och lyser med fast sken.
Indikatorlampans betydelse:
4 lampor på 75 % till 99 % laddade.
3 lampor på 50 % till 75 % laddade.
2 lampor tända 25 % till 50 % laddade.
1 indikatorlampa på 1 % till 25 % laddning.

tekniska detaljer:
Batterikapacitet: 1200mAh
Laddningsström: 5V⎓1A
Högtalarens uteffekt: 2W
FM: 87-108MHz
AM: 520 - 1620 kHz

Vi sköter om miljön. Överlämna förpackningar i kartong till pappersavfall. Polyetylensäckar (PE) slängs i avfallsbehållare för plast. Man bör lämna en gammal apparat till en riktig återvinningscentral, eftersom farliga komponenter i apparaten kan orsaka fara till miljön. En elektrisk apparat bör lämnas för att minska förnyad användning av denna. Om apparaten innehåller batterier, bör man ta bort dem och lämna dem separat till återvinningscentraler.

BEZPEČNOSTNÉ PODMIENKY DÔLEŽITÉ BEZPEČNOSTNÉ POKYNY
POUŽÍVAJTE, ČÍTAJTE POZORNE A UCHOVÁVAJTE PRE BUDÚCE POUŽITIE
Záručné podmienky sa líšia, ak sa zariadenie používa na komerčné účely.
1. Pred použitím produktu si pozorne prečítajte a vždy dodržiavajte pokyny uvedené nižšie. Výrobca neručí za škody spôsobené nesprávnym používaním.
2. Výrobok je určený len na vnútorné použitie. Nepoužívajte výrobok na žiadny účel, ktorý nie je v súlade s jeho použitím.
3. Zariadenie je napájané vstavanou batériou, na nabíjanie použite napájacie napätie 5V / 1A, na tento účel môžete využiť aj USB port, ktorý je na počítači k dispozícii.
4. Buďte opatrní pri používaní v blízkosti detí. Nedovoľte deťom hrať sa s produktom. Nedovoľte deťom alebo osobám, ktoré nie sú oboznámené s prístrojom, používať ho bez dozoru.
5 UPOZORNENIE: Tento spotrebič môžu používať deti staršie ako 8 rokov a osoby so zníženými fyzickými, zmyslovými alebo duševnými schopnosťami alebo osoby bez skúseností alebo znalostí o zariadení, len pod dohľadom osoby zodpovednej za ich bezpečnosť, alebo ak boli poučení, aby zariadenie používali bezpečne, a sú si vedomí rizík spojených s jeho prevádzkou. Deti by sa so zariadením nemali hrať. Čistenie a údržbu zariadenia by nemali vykonávať deti, pokiaľ nie sú staršie ako 8 rokov a tieto činnosti nie sú vykonávané pod dozorom.
6. Nikdy nevkladajte USB napájací kábel, zástrčku ani celé zariadenie do vody.
7. Nikdy nepoužívajte produkt s poškodeným USB napájacím káblom alebo ak bol zasunutý, spadol alebo sa akýmkoľvek spôsobom poškodil, alebo ak nefunguje správne. Poškodený výrobok sa nepokúšajte opraviť sami, pretože to môže viesť k úrazu elektrickým prúdom. Poškodené zariadenie vždy odneste do odborného servisu, aby ho opravili. Všetky opravy môžu vykonávať iba autorizovaní servisní technici. Nesprávne vykonaná oprava môže spôsobiť nebezpečné situácie pre používateľa.
8. Výrobok nikdy neumiestňujte na horúce alebo teplé povrchy alebo zariadenia, ako je elektrická rúra alebo plynový horák alebo do ich blízkosti.
9. Nikdy nepoužívajte výrobok v blízkosti horľavých materiálov.
10. Nedovoľte, aby sa napájací kábel USB dotýkal horúcich povrchov.
11. Nikdy nenechávajte zariadenie pripojené k zdroju napájania bez dozoru. Aj keď sa používanie výrobku na krátky čas preruší, odpojte napájanie.
13. Zabráňte namočeniu zariadenia.
14. Zariadenie sa smie utierať iba suchou handričkou. Nepoužívajte vodu ani tekuté čistiace prostriedky.
15. Zariadenie by sa malo skladovať v suchej miestnosti.

Popis zariadenia:
1. Tlačidlo baterky 2. Solárny panel/svetlo na čítanie
3. Prepínač AM/FM 4. SOS alarm
5. Reproduktor 6. Indikátor napájania
7. Ovládač hlasitosti 8. Rádiový tuner
9. USB konektor DC-out 10. USB konektor
11. Konektor pre slúchadlá 12. Indikátor napájania dynama a solárneho panelu
13. Indikátor príjmu rádia. 14. Teleskopická anténa
15. Ručná kľuka 16. Baterka

PRIPOJENIE NAPÁJANIA
Toto zariadenie je navrhnuté tak, aby fungovalo na vstavanú batériu, USB kábel s napájaním 5V 1A DC a solárny panel.
Pripojenie zariadenia k iným zdrojom napájania môže poškodiť zariadenie.

Nabite svoje zariadenie:
Vstavanú batériu je možné nabíjať 3 spôsobmi.
1. Umiestnite zariadenie na slnečné svetlo, aby ste ho nabili pomocou solárneho panelu (2).
2. Počas nabíjania vstavanej batérie pripojte kábel USB alebo 5V napájací adaptér do vstupného konektora DC (10).

3. Držte ručnú kľuku (15) a otočte ju v smere alebo proti smeru hodinových ručičiek, aby ste v prípade núdze nabili zariadenie.

Počúvanie rádia:
na zadnej strane zariadenia je teleskopická anténa (14). Roztiahnite anténu a pohybujte s ňou, aby ste dosiahli čo najlepší príjem.
1. Otočením tuneru hlasitosti (7) v smere hodinových ručičiek zapnite zariadenie.
2. Prepínačom FM/AM (3) vyberte preferované rádiové pásmo.
3. Pomocou ovládača hlasitosti (7) vyberte preferovanú hlasitosť.
4. Vyhľadajte požadovanú stanicu pomocou rádiového tunera (8).
5. Ak chcete vypnúť rádio, otočte ovládač hlasitosti (7) proti smeru hodinových ručičiek, kým nebudete počuť *cvaknutie*, potom sa zariadenie VYPNE.

DC výstupný konektor (9)
Ak chcete nabíjať mobilný telefón alebo iné zariadenia, pripojte napájací kábel USB k výstupnej zásuvke DC.

Baterka a lampa na čítanie
Baterka má 2 úrovne jasu LOW / HIGH. Stlačte tlačidlo baterky (1) raz a baterka je zapnutá a slabá, stlačte druhýkrát a baterka je vysoko, stlačte tlačidlo tretíkrát a baterka sa vypne.
Zdvihnutím solárneho panelu (2) zapnete lampu na čítanie.

núdzové upozornenie
SOS alarm je možné použiť v núdzových situáciách. Ak chcete aktivovať SOS alarm, stlačte a podržte tlačidlo SOS (4) na 3 sekundy. Ak ju chcete vypnúť, zopakujte operáciu.

SLÚCHADLÁ
Slúchadlá by mali mať 3,5 mm stereo konektor. Po pripojení slúchadiel sa reproduktor automaticky vypne.

indikácia úrovne nabitia:
Toto zariadenie má 4 modré indikátory napájania, ktoré sa rozsvietia na 30 sekúnd, keď je zariadenie zapnuté a blikajú, keď sa zariadenie nabíja. Keď je zariadenie úplne nabité, kontrolka prestane blikať a zostane svietiť.
Význam kontrolky:
4 svietidlá nabité na 75 % až 99 %.
3 svietiace kontrolky nabité na 50 % až 75 %.
2 svietiace kontrolky 25% až 50% nabitie.
1 kontrolka pri 1% až 25% nabití.

technické detaily:
Kapacita batérie: 1200 mAh
Nabíjací prúd: 5V⎓1A
Výstupný výkon reproduktora: 2W
FM: 87-108 MHz
AM: 520 - 1620 kHz

Starostlivosť o životné prostredie. Kartónový obal odovzdajte do zberných surovín. Polyetylénové vrecká (PE) vyhoďte do kontajnera na plast. Opotrebený spotrebič odovzdajte na príslušný zberný dvor, nebezpečné látky spotrebiča môžu predstavovať riziko pre životné prostredie. Elektrospotrebič odstráňte tak, aby nedochádzalo j jeho ďalšiemu použitiu. Ak sa v spotrebiči nachádzajú batérie, vyberte ich a odovzdajte ich na zberné miesto osobitne. Spotrebič nevyhadzujte do kontajnera na komunálny odpad!

CONDIZIONI DI SICUREZZA IMPORTANTI ISTRUZIONI DI SICUREZZA UTILIZZARE SI PREGA DI LEGGERE ATTENTAMENTE E CONSERVARE PER RIFERIMENTI FUTURI

Le condizioni di garanzia differiscono se il dispositivo viene utilizzato per scopi commerciali.
1. Leggere attentamente e seguire sempre le istruzioni prima di utilizzare il prodotto le istruzioni di seguito. Il produttore non è responsabile per eventuali danni derivanti da un uso improprio.
2. Il prodotto è destinato esclusivamente all'uso interno. Non utilizzare il prodotto per scopi non coerenti con il suo utilizzo.
3. Il dispositivo è alimentato da una batteria incorporata, per caricarlo utilizzare la tensione di alimentazione 5V / 1A, a tale scopo è possibile utilizzare anche la porta USB, disponibile sul computer.
4. Prestare attenzione quando si utilizza vicino ai bambini. Non lasciare che i bambini giochino con il prodotto. Non lasciare che bambini o persone che non hanno familiarità con il dispositivo lo utilizzino senza supervisione.
5 ATTENZIONE: Questo apparecchio può essere utilizzato da bambini di età superiore agli 8 anni e da persone con ridotte capacità fisiche, sensoriali o mentali o persone prive di esperienza o conoscenza del dispositivo, solo sotto la supervisione di una persona responsabile della loro sicurezza, o se sono stati istruiti a mantenerlo in sicurezza utilizzando il dispositivo e sono consapevoli dei rischi associati al suo funzionamento. I bambini non dovrebbero giocare con il dispositivo. La pulizia e la manutenzione del dispositivo non devono essere eseguite da bambini, a meno che non abbiano più di 8 anni e queste attività siano svolte sotto supervisione.
6.Non mettere mai il cavo di alimentazione USB, la spina o l'intero dispositivo in acqua.
7.Non utilizzare mai il prodotto con un cavo di alimentazione USB danneggiato o se è stato inserito è caduto o è stato danneggiato in qualsiasi modo, o se non funziona correttamente. Non tentare di riparare da soli il prodotto danneggiato, poiché ciò potrebbe causare scosse elettriche. Portare sempre il dispositivo danneggiato presso un centro di assistenza professionale per la riparazione. Tutte le riparazioni possono essere eseguite solo da tecnici dell'assistenza autorizzati. Una riparazione eseguita in modo errato può creare situazioni pericolose per l'utente.
8.Non posizionare mai il prodotto su superfici o apparecchi caldi o caldi come o vicino a un forno elettrico oa un fornello a gas.
9. Non utilizzare mai il prodotto vicino a materiali infiammabili.
10. Non lasciare che il cavo di alimentazione USB tocchi superfici calde.
11. Non lasciare mai il dispositivo collegato a una fonte di alimentazione incustodito. Anche se l'uso del prodotto viene interrotto per un breve periodo, scollegare l'alimentazione.
13. Evitare di bagnare il dispositivo.
14. Il dispositivo può essere pulito solo con un panno asciutto. Non utilizzare acqua o detergenti liquidi.
15. Il dispositivo deve essere conservato in un luogo asciutto.

Descrizione del dispositivo:
1. Pulsante torcia 2. Pannello solare/luce di lettura
3. Interruttore AM/FM 4. Allarme SOS
5. Altoparlante 6. Indicatore di alimentazione
7. Manopola volume 8. Sintonizzatore radio
9. Jack di uscita CC USB 10. Jack USB
11. Jack cuffie 12. Indicatore alimentazione dinamo e pannello solare
13. Indicatore di ricezione radio. 14. Antenna telescopica
15. Manovella 16. Torcia elettrica

COLLEGAMENTO ALIMENTAZIONE
Questo dispositivo è progettato per funzionare con batteria integrata, cavo USB con alimentazione 5V 1A CC e pannello solare.
Il collegamento del dispositivo ad altre fonti di alimentazione potrebbe danneggiare il dispositivo.

Carica il tuo dispositivo:
La batteria integrata può essere caricata in 3 modi.
1. Posizionare il dispositivo alla luce del sole per caricarlo utilizzando il pannello solare (2).
2. Collegare il cavo USB o l'alimentatore da 5 V al jack di ingresso CC (10) durante la ricarica della batteria integrata.
3. Tenere la manovella (15) e ruotarla in senso orario o antiorario per caricare il dispositivo in caso di emergenza.

Ascoltando la radio:
sul retro del dispositivo è presente un'antenna telescopica (14). Estendi l'antenna e spostala per ottenere la migliore ricezione.
1. Ruotare il sintonizzatore del volume (7) in senso orario per accendere il dispositivo.
2. Spostare l'interruttore FM/AM (3) per selezionare la banda radio preferita.
3. Selezionare il volume preferito con il controllo del volume (7).
4. Cercare la stazione desiderata utilizzando il sintonizzatore radio (8).
5. Per spegnere la radio, ruotare la manopola di controllo del volume (7) in senso antiorario finché non si sente un *clic*, quindi il dispositivo si spegnerà.

Jack di uscita CC (9)
Per caricare il telefono cellulare o altri dispositivi, collegare il cavo di alimentazione USB alla presa di uscita CC.

Torcia elettrica e lampada da lettura
La torcia ha 2 livelli di luminosità BASSO/ALTO. Premere una volta il pulsante della torcia (1) e la torcia è accesa e bassa, premere la seconda volta e la torcia è alta, premere il pulsante una terza volta e la torcia è spenta.
Sollevando il pannello solare (2), si accenderà la lampada da lettura.

avviso di emergenza
L'allarme SOS può essere utilizzato in situazioni di emergenza. Per attivare l'allarme SOS, tenere premuto il pulsante SOS (4) per 3 secondi. Per spegnerlo ripetere l'operazione.

CUFFIE
Le cuffie dovrebbero avere una spina stereo da 3,5 mm. Quando le cuffie sono collegate, l'altoparlante si spegnerà automaticamente.

indicazione del livello di carica:
Questo dispositivo ha 4 indicatori di alimentazione blu che si accendono per 30 secondi quando il dispositivo è acceso e lampeggiano mentre il dispositivo è in carica. Quando il dispositivo è completamente carico, la spia smetterà di lampeggiare e rimarrà fissa.
Significato della spia:
4 luci accese dal 75% al 99% di carica.
3 luci accese dal 50% al 75% di carica.
2 luci accese dal 25% al 50% di carica.
1 indicatore luminoso con carica dall'1% al 25%.

dettagli tecnici:
Capacità della batteria: 1200 mAh
Corrente di carica: 5V 1A
Potenza di uscita dell'altoparlante: 2W
FM: 87-108MHz
AM: 520 - 1620 kHz

Prendersi cura dell'ambiente
Gli imballi di cartone devono essere smaltiti nel contenitore per la carta. I sacchetti di polietilene (PE) vanno gettati nel contenitore per la plastica. L'apparecchio usato deve essere rottamato presso un centro di raccolta autorizzato, poiché contiene elementi pericolosi che potrebbero costituire una minaccia per l'ambiente. I dispositivi elettrici devono essere resi al fine di evitare il loro riutilizzo. Se il dispositivo contiene una batteria, deve essere rimossa e smaltita separatamente in un punto di raccolta.
Non gettare l'apparecchio nei contenitori dei rifiuti urbani!

БЕЗБЕДНОСНИ УСЛОВИ ВАЖНА БЕЗБЕДНОСНА УПУТСТВА
УПОТРЕБА МОЛИМ ВАС ПРОЧИТАЈТЕ ПАЖЉИВО И ЗАЧУВАЈТЕ ЗА БУДУЋЕ РЕФЕРЕНЦЕ

Услови гаранције се разликују ако се уређај користи у комерцијалне сврхе.

1. Пажљиво прочитајте и увек следите упутства пре употребе производа доленаведена упутства. Произвођач није одговоран за било какву штету насталу неправилним коришћењем.
2. Производ је намењен само за унутрашњу употребу. Немојте користити производ у било коју сврху која није у складу са његовом употребом.
3. Уређај се напаја уграђеном батеријом, за пуњење користите напон напајања 5В/1А, за ову сврху можете користити и УСБ порт који је доступан на рачунару.
4. Будите опрезни када користите у близини деце. Не дозволите деци да играју производ. Не дозволите деци или особама које нису упознате са уређајем да га користе без надзора.
5 УПОЗОРЕЊЕ: Овај апарат могу користити деца старија од 8 година и особе са смањеним физичким, чулним или менталним способностима или особе без искуства или знања о уређају, само под надзором лица одговорног за њихову безбедност, или ако добили су упутства да га чувају безбедно користећи уређај и свесни су ризика повезаних са његовим радом. Деца не би требало да се играју са уређајем. Чишћење и одржавање уређаја не би требало да обављају деца, осим ако су старија од 8 година и ове активности се обављају под надзором.
6. Никада не стављајте УСБ кабл за напајање, утикач или цео уређај у воду.
7. Никада не користите производ са оштећеним УСБ каблом за напајање или ако је уметнут, пао је или је на било који начин оштећен, или ако не функционише исправно. Не покушавајте сами да поправите оштећени производ, јер то може довести до струјног удара. Оштећени уређај увек однесите у професионални сервис ради поправке. Све поправке смеју да обављају само овлашћени сервисери. Неправилно обављена поправка може довести до опасних ситуација за корисника.
8. Никада не постављајте производ на вруће или топле површине или уређаје као што су или близу електричне пећнице или плинског горионика.
9. Никада не користите производ у близини запаљивих материјала.
10. Не дозволите да УСБ кабл за напајање додирује вруће површине.
11. Никада не остављајте уређај прикључен на извор напајања без надзора. Чак и ако је употреба производа прекинута на кратко, искључите напајање.
13. Избегавајте навлаживање уређаја.
14. Уређај се сме брисати само сувом крпом. Немојте користити воду или течна средства за чишћење.
15. Уређај треба чувати у сувој просторији.

Опис уређаја:
1. Дугме за батеријску лампу 2. Соларни панел/светло за читање
3. АМ/ФМ прекидач 4. СОС аларм
5. Звучник 6. Индикатор напајања
7. Дугме за јачину звука 8. Радио тјунер
9. УСБ ДЦ-оут прикључак 10. УСБ прикључак
11. Утичница за слушалице 12. Индикатор напајања динамо и соларне плоче
13. Индикатор радио пријема. 14. Телескопска антена
15. Ручица 16. Лампа

ПРИКЉУЧАК НА СТРУЈУ
Овај уређај је дизајниран да ради на уграђеној батерији, УСБ каблу са 5В 1А ДЦ напајањем и соларном панелу.
Повезивање уређаја на друге изворе напајања може оштетити уређај.

Напуните свој уређај:
Уграђена батерија се може пунити на 3 начина.

1. Ставите уређај на сунчеву светлост да бисте га напунили помоћу соларне плоче (2).
2. Повежите УСБ кабл или адаптер за напајање од 5В на ДЦ улазни прикључак (10) док пуните уграђену батерију.
3. Држите ручицу (15) и окрените је у смеру казаљке на сату или у супротном смеру да бисте напунили уређај у хитним случајевима.

Слушате радио:
на задњој страни уређаја налази се телескопска антена (14). Извуците антену и померајте је за најбољи пријем.
1. Окрените тјунер за јачину звука (7) у смеру казаљке на сату да бисте укључили уређај.
2. Пребаците ФМ/АМ прекидач (3) да изаберете жељени радио опсег.
3. Изаберите жељену јачину звука помоћу контроле јачине звука (7).
4. Потражите жељену станицу помоћу радио тјунера (8).
5. Да бисте искључили радио, окрените дугме за контролу јачине звука (7) у смеру супротном од казаљке на сату док не чујете звук *клик*, а затим ће се уређај ИСКЉУЧИТИ.

ДЦ излаз (9)
Да бисте напунили свој мобилни телефон или друге уређаје, повежите УСБ кабл за напајање у ДЦ излазну утичницу.

Лампа и лампа за читање
Лампа има 2 нивоа осветљености ЛОВ / ХИГХ. Притисните дугме за батеријску лампу (1) једном, и лампица је укључена и ниска, притисните други пут, а лампа је високо, притисните дугме трећи пут и лампа је искључена.
Подизањем соларне плоче (2) упалићете лампу за читање.

хитна узбуна
СОС аларм се може користити у хитним ситуацијама. Да бисте активирали СОС аларм, притисните и држите СОС дугме (4) 3 секунде. Да бисте га искључили, поновите операцију.

ХЕАДПХОНЕС
Слушалице треба да имају стерео прикључак од 3,5 мм. Када су слушалице повезане, звучник ће се аутоматски искључити.

индикација нивоа напуњености:
Овај уређај има 4 плава индикатора напајања који се укључују на 30 секунди када је уређај укључен и трепћу док се уређај пуни.
Када је уређај потпуно напуњен, лампица ће престати да трепери и остаје упаљена.
Значење лампице индикатора:
4 лампице укључене 75% до 99% напуњене.
3 лампице на 50% до 75% напуњене.
2 лампице на 25% до 50% напуњене.
1 индикаторска лампица на 1% до 25% напуњености.

технички детаљи:
Капацитет батерије: 1200 мАх
Струја пуњења: 5В⎓1А
Излазна снага звучника: 2В
ФМ: 87-108МХз
АМ: 520 - 1620 kHz

За заштиту животне средине: молимо вас да одвојите картонске кутије и пластичне кесе и одложите их у одговарајуће канте за смеће. Коришћени уређај треба да буде испоручен на наменске сакупљане тачке због оштрих компоненти, што може утицати на животну средину. Немојте одлагати овај уређај у заједничку корпу за отпатке.

SIKKERHEDSBETINGELSER VIGTIGE SIKKERHEDSINSTRUKTIONER
BRUG LÆS VENLIGST OMHYGGELIGT OG OPBEVAR TIL FREMTIDIG REFERENCE
Garantibetingelserne er forskellige, hvis enheden bruges til kommercielle formål.
1. Læs venligst omhyggeligt og følg altid instruktionerne, før du bruger produktet nedenstående instruktioner. Producenten er ikke ansvarlig for skader som følge af forkert brug.
2. Produktet er kun beregnet til indendørs brug. Brug ikke produktet til formål, der er uforenelige med dets brug.
3. Enheden får strøm fra et indbygget batteri, for at oplade det skal du bruge 5V / 1A forsyningsspændingen, til dette formål kan du også bruge USB porten, som er tilgængelig på computeren.
4. Vær forsigtig ved brug i nærheden af børn. Lad ikke børnene lege produkt. Lad ikke børn eller personer, der ikke er bekendt med enheden, bruge den uden opsyn.
5 ADVARSEL: Dette apparat må kun bruges af børn over 8 år og personer med nedsatte fysiske, sensoriske eller mentale evner eller personer uden erfaring eller kendskab til enheden, kun under opsyn af en person, der er ansvarlig for deres sikkerhed, eller hvis de er blevet instrueret i at holde det sikkert ved at bruge enheden og er opmærksomme på de risici, der er forbundet med dens drift. Børnene skal ikke lege med enheden. Rengøring og vedligeholdelse af enheden bør ikke udføres af børn, medmindre de er over 8 år, og disse aktiviteter udføres under opsyn.
6. Sæt aldrig USB-netledningen, stikket eller hele enheden i vand.
7. Brug aldrig produktet med et beskadiget USB-strømkabel, eller hvis det er sat i, er det blevet tabt eller beskadiget på nogen måde, eller hvis det ikke fungerer korrekt. Forsøg ikke selv at reparere det beskadigede produkt, da dette kan føre til elektrisk stød. Tag altid den beskadigede enhed til en professionel service for at reparere. Alle reparationer må kun udføres af autoriserede serviceteknikere. Reparation udført forkert kan gøre det til farlige situationer for brugeren.
8. Anbring aldrig produktet på varme eller varme overflader eller apparater, såsom eller i nærheden af en elektrisk ovn eller gasbrænder.
9. Brug aldrig produktet i nærheden af brændbare materialer.
10. Lad ikke USB-netledningen røre varme overflader.
11. Efterlad aldrig enheden tilsluttet en strømkilde uden opsyn. Selvom brugen af produktet afbrydes i kort tid, skal du afbryde strømmen.
13. Undgå at gøre enheden våd.
14. Apparatet må kun aftørres med en tør klud. Brug ikke vand eller flydende rengøringsmidler.
15. Enheden skal opbevares i et tørt rum.

Enhedsbeskrivelse:
1. Lommelygteknap 2. Solpanel/læselys
3. AM/FM switch 4. SOS alarm
5. Højttaler 6. Strømindikator
7. Lydstyrkeknap 8. Radiotuner
9. USB DC-out-stik 10. USB-stik
11. Hovedtelefonstik 12. Strømindikator for dynamo og solpanel
13. Radiomodtagelsesindikator. 14. Teleskopantenne
15. Håndsving 16. Lommelygte

STRØMFILBINDELSE
Denne enhed er designet til at fungere på et indbygget batteri, USB-kabel med 5V 1A DC strømforsyning og solpanel.
Tilslutning af enheden til andre strømkilder kan beskadige enheden.

Oplad din enhed:
Det indbyggede batteri kan oplades på 3 måder.

1. Placer enheden i sollys for at oplade den ved hjælp af solpanelet (2).
2. Tilslut USB-kablet eller 5V-strømadapteren til DC-indgangsstikket (10), mens du oplader det indbyggede batteri.
3. Hold håndsvinget (15) og drej det med eller mod uret for at oplade enheden i en nødsituation.

Lytter til radio:
på bagsiden af enheden er der en teleskopantenne (14). Forlæng antennen og flyt den rundt for den bedste modtagelse.
1. Drej lydstyrketuneren (7) med uret for at tænde enheden.
2. Tryk på FM/AM-kontakten (3) for at vælge dit foretrukne radiobånd.
3. Vælg din foretrukne lydstyrke med lydstyrkekontrollen (7).
4. Søg efter den ønskede station ved hjælp af radiotuneren (8).
5. For at slukke radioen skal du dreje lydstyrkeknappen (7) mod uret, indtil du hører en *klik*-lyd, hvorefter enheden slukkes.

DC Out Jack (9)
For at oplade din mobiltelefon eller andre enheder skal du tilslutte USB-strømkablet til DC-udgangsstikket.

Lommelygte og læselampe
Lommelygten har 2 niveauer af lysstyrke LAV / HØJ. Tryk på lommelygteknappen (1) én gang, og lommelygten er tændt og lav, tryk anden gang, og lommelygten er høj, tryk på knappen en tredje gang, og lommelygten er slukket.
Ved at løfte solpanelet (2) tænder du læselampen.

nødalarm
SOS-alarmen kan bruges i nødsituationer. For at aktivere SOS-alarmen skal du trykke på og holde SOS-knappen (4) nede i 3 sekunder. Gentag handlingen for at slå den fra.

HOVEDTELEFONER
Hovedtelefoner skal have et 3,5 mm stereostik. Når hovedtelefoner er tilsluttet, slukkes højttaleren automatisk.

indikation af ladeniveau:
Denne enhed har 4 blå strømindikatorer, der tænder i 30 sekunder, når enheden er tændt, og blinker, mens enheden oplades. Når enheden er fuldt opladet, holder lyset op med at blinke og forbliver konstant.
Betydning af indikatorlyset:
4 lys tændt 75 % til 99 % opladet.
3 lys tændt 50 % til 75 % opladet.
2 lys tændt 25 % til 50 % opladet.
1 indikatorlys på 1 % til 25 % opladning.

tekniske detaljer:
Batterikapacitet: 1200mAh
Ladestrøm: 5V 1A
Højttalerudgangseffekt: 2W
FM: 87-108MHz
AM: 520 - 1620 kHz

Af hensyn til miljøet . Venligst overfør papemballage til affaldspapir. Hæld polyethylenposer (PE) i plastbeholderen Slidt enhed skal returneres til det relevante punkt opbevaring, fordi det er farligt i enheden ingredienser kan udgøre en trussel for miljøet. Den elektriske enhed skal overleveres for at begrænse dets genanvendelse og brug. Hvis i enheden der er batterier, fjern dem og vende tilbage til punktet opbevares separat.

УМОВИ БЕЗПЕКИ ВАЖЛИВІ ІНСТРУКЦІЇ З БЕЗПЕКИ ВИКОРИСТАННЯ, БУДЬ ЛАСКА, УВАЖНО ПРОЧИТАЙТЕ ТА ЗБЕРІГАЙТЕ ДЛЯ ДОВІДКУ В МАЙБУТНЬОМУ

Умови гарантії відрізняються, якщо пристрій використовується в комерційних цілях.

1. Будь ласка, уважно прочитайте та завжди дотримуйтесь інструкцій перед використанням продукту. Виробник не несе відповідальності за будь-яку шкоду, спричинену неналежним використанням.
2. Продукт призначений лише для використання в приміщенні. Не використовуйте продукт для будь-яких цілей, несумісних з його використанням.
3. Пристрій живиться від вбудованого акумулятора, для його зарядки використовується напруга живлення 5В / 1А, для цього також можна використовувати порт USB, який є на комп'ютері.
4. Будьте обережні при використанні поблизу дітей. Не дозволяйте дітям грати в продукт. Не дозволяйте дітям або людям, які не знайомі з пристроєм, використовувати його без нагляду.

5 ПОПЕРЕДЖЕННЯ: Цим пристроєм можуть користуватися діти віком від 8 років та особи з обмеженими фізичними, сенсорними чи розумовими здібностями, а також особи без досвіду чи знання пристрою лише під наглядом особи, відповідальної за їх безпеку, або якщо вони пройшли інструктаж щодо безпечного використання пристрою та усвідомлюють ризики, пов'язані з його використанням. Діти не повинні гратися з пристроєм. Очищення та обслуговування пристрою не повинні виконувати діти, якщо вони не старші 8 років і ці дії виконуються під наглядом.

6. Ніколи не кладіть шнур живлення USB, вилку або весь пристрій у воду.
7. Ніколи не використовуйте виріб із пошкодженим USB-кабелем живлення або якщо він був вставлений, він упав чи був пошкоджений будь-яким чином, або якщо він не працює належним чином. Не намагайтеся відремонтувати пошкоджений виріб самостійно, оскільки це може призвести до ураження електричним струмом. Завжди несіть пошкоджений пристрій до професійного сервісу для ремонту. Усі ремонти можуть виконуватися лише уповноваженими спеціалістами з обслуговування. Неправильний ремонт може призвести до небезпечних ситуацій для користувача.
8. Ніколи не розміщуйте виріб на гарячих або теплих поверхнях або приладах, таких як електрична духовка чи газовий пальник або поблизу них.
9. Ніколи не використовуйте виріб поблизу легкозаймистих матеріалів.
10. Не дозволяйте шнуру живлення USB торкатися гарячих поверхонь.
11. Ніколи не залишайте пристрій підключеним до джерела живлення без нагляду. Навіть якщо використання виробу перервано на короткий час, вимкніть живлення.
13. Уникайте намочування пристрою.
14. Пристрій можна протирати тільки сухою тканиною. Не використовуйте воду або рідкі засоби для чищення.
15. Прилад слід зберігати в сухому приміщенні.

Опис пристрою:
1. Кнопка ліхтарика 2. Сонячна панель/світло для читання
3. Перемикач AM/FM 4. Будильник SOS
5. Динамік 6. Індикатор живлення
7. Регулятор гучності 8. Радіо тюнер
9. Гніздо USB DC-out 10. Гніздо USB
11. Гніздо для навушників 12. Динамо та індикатор живлення сонячної панелі
13. Індикатор радіоприйому. 14. Телескопічна антена
15. Ручка 16. Ліхтарик

ПІДКЛЮЧЕННЯ ЖИВЛЕННЯ
Цей пристрій призначений для роботи від вбудованого акумулятора, USB-кабелю з джерелом живлення 5 В 1 А постійного струму та сонячної панелі.

Підключення пристрою до інших джерел живлення може пошкодити пристрій.

Зарядіть пристрій:
Вбудований акумулятор можна заряджати 3 способами.
1. Поставте пристрій на сонячне світло, щоб зарядити його за допомогою сонячної панелі (2).
2. Підключіть USB-кабель або адаптер живлення 5 В до вхідного гнізда постійного струму (10) під час заряджання вбудованого акумулятора.
3. Візьміть рукоятку (15) і поверніть її за або проти годинникової стрілки, щоб зарядити пристрій в екстреній ситуації.

Слухання радіо:
на задній частині приладу розташована телескопічна антена (14). Витягніть антену та перемістіть її для найкращого прийому.
1. Поверніть регулятор гучності (7) за годинниковою стрілкою, щоб увімкнути пристрій.
2. Перемикайте перемикач FM/AM (3), щоб вибрати бажаний діапазон радіо.
3. Виберіть бажану гучність за допомогою регулятора гучності (7).
4. Знайдіть потрібну станцію за допомогою радіотюнера (8).
5. Щоб вимкнути радіо, поверніть ручку регулювання гучності (7) проти годинникової стрілки, доки не почуєте *клацання*, після чого пристрій буде ВИМКНЕНО.

Вихід постійного струму (9)
Щоб зарядити свій мобільний телефон або інші пристрої, підключіть кабель живлення USB до вихідного гнізда постійного струму.

Ліхтарик і лампа для читання
Ліхтарик має 2 рівня яскравості LOW / HIGH. Натисніть кнопку ліхтарика (1) один раз, ліхтарик увімкнений і низький, натисніть другий раз, і ліхтарик високо, натисніть кнопку втретє, і ліхтарик вимкнений.
Піднявши сонячну панель (2), ви ввімкнете лампу для читання.

екстрене оповіщення
Сигналізацію SOS можна використовувати в екстрених ситуаціях. Щоб увімкнути екстрений сигнал, натисніть і утримуйте кнопку SOS (4) протягом 3 секунд. Щоб вимкнути його, повторіть операцію.

НАВУШНИКИ
Навушники повинні мати стерео штекер 3,5 мм. Коли підключено навушники, динамік автоматично вимкнеться.

індикація рівня заряду:
Цей пристрій має 4 сині індикатори живлення, які вмикаються на 30 секунд, коли пристрій увімкнено, і блимають, поки пристрій заряджається. Коли пристрій буде повністю заряджено, індикатор перестане блимати та горітиме постійно.
Значення світлового індикатора:
4 лампочки ввімкнуті, заряджено від 75% до 99%.
3 лампи ввімкнуті від 50% до 75% зарядженості.
2 лампочки ввімкнуті від 25% до 50% зарядженості.
1 індикатор заряду від 1% до 25%.

технічні деталі:
Ємність акумулятора: 1200mAh
Струм зарядки: 5В 1A
Вихідна потужність динаміка: 2 Вт
FM: 87-108 МГц
AM: 520 - 1620 kHz

У інтересах навколишнього середовища.
Будь ласка, віддайте картонну упаковку в місце збору мукулатури. Політиленові мішки (PE) викинути в смітник для пластику. Відпрацьований пристрій повинен бути відправлений у відповідну точку зберігання, тому що в пристрої є небезпечні інгредієнти, які можуть становити загрозу навколишньому середовищу. Електричний пристрій потрібно повернути так, щоб обмежити його повторне використання. Якщо у пристрої є батерейки, то потрібно їх витягнути і віддати до відповідного пунктку.

شروط السلامة تعليمات السلامة الهامة
استخدم من فضلك اقرأ بعناية واحتفظ به للرجوع إليه في المستقبل
تختلف شروط الضمان إذا تم استخدام الجهاز لأغراض تجارية.
.1يرجى قراءة التعليمات الواردة أدناه بعناية واتباعها دائمًا قبل استخدام المنتج .الشركة المصنعة ليست مسؤولة عن أي ضرر ناتج عن الاستخدام غير السليم.
.2المنتج مخصص للاستخدام الداخلي فقط .لا تستخدم المنتج لأي غرض يتعارض مع استخدامه.
.3يتم تشغيل الجهاز بواسطة بطارية مدمجة لشحنه استخدم جهد إمداد 5V / 1A لهذا الغرض يمكنك أيضًا استخدام منفذ USB المتوفر على الكمبيوتر.
.4كن حذرا عند استخدام بالقرب من الأطفال .لا تدع الأطفال يلعبون المنتج .لا تدع الأطفال أو الأشخاص الذين ليسوا على دراية بالجهاز يستخدمونه بدون إشراف.
5تحذير :يمكن استخدام هذا الجهاز من قبل الأطفال الذين تزيد أعمارهم عن 8 سنوات والأشخاص الذين يعانون من ضعف القدرات الجسدية أو الحسية أو العقلية أو الأشخاص الذين ليس لديهم خبرة أو معرفة بالجهاز فقط تحت إشراف شخص مسؤول عن سلامتهم أو إذا كانوا تم توجيههم للحفاظ على أمانه عند استخدام الجهاز وإدراكهم للمخاطر المرتبطة بتشغيله .يجب ألا يلعب الأطفال بالجهاز .يجب ألا يقوم الأطفال بتنظيف الجهاز وصيانته إلا إذا كان عمرهم أكبر من 8 سنوات ويتم تنفيذ هذه الأنشطة تحت إشراف.
.6لا تضع سلك الطاقة USB أو التوصيل أو الجهاز بأكمله في الماء أبدًا .لا تعرض المنتج أبدًا للعناصر مثل ضوء الشمس المباشر للطقس والمطر وما إلى ذلك .لا تستخدم المنتج أبدًا في ظروف رطبة.
-7لا تستخدم المنتج أبدًا مع كبل طاقة USB تالف أو إذا تم إدخاله فقد تم إسقاطه أو تلفه بأي شكل من الأشكال أو إذا كان لا يعمل بشكل صحيح .لا تحاول إصلاح المنتج التالف بنفسك فقد يؤدي ذلك إلى حدوث صدمة كهربائية .قم دائمًا بنقل الجهاز التالف إلى خدمة احترافية لإصلاحه .لا يجوز إجراء جميع الإصلاحات إلا بواسطة فنيي خدمة الأشخاص المعتمدين .قد يؤدي إجراء الإصلاح بشكل غير صحيح إلى حدوث مواقف خطيرة للمستخدم.
-8لا تضع المنتج على أسطح أو أجهزة ساخنة أو دافئة مثل أو بالقرب من فرن كهربائي أو موقد غاز.
.9لا تستخدم المنتج بالقرب من مواد قابلة للاشتعال.
.10لا تدع سلك طاقة USB يلمس الأسطح الساخنة.
.11لا تترك الجهاز متصلاً بمصدر طاقة دون مراقبة .حتى في حالة انقطاع استخدام المنتج لفترة قصيرة افصل الطاقة.
.13تجنب بلل الجهاز.
.14لا يجوز مسح الجهاز إلا بقطعة قماش جافة .لا تستخدم مواد التنظيف بالماء أو السوائل.
.15يجب تخزين الجهاز في غرفة جافة.

وصف الجهاز:
.1زر مصباح يدوي .2لوحة للطاقة الشمسية / ضوء القراءة
.3مفتاح .4 AM / FMإنذار SOS
.5مكبر الصوت .6مؤشر الطاقة
.7مفتاح الصوت .8موالف الراديو
.9مقبس USB DC-out .10مقبس USB
.11مقبس سماعة الرأس .12مؤشر طاقة لوحة الطاقة الشمسية وديناموا
.13مؤشر استقبال الراديو. .14هوائي تلسكوبي
.15كرنك اليد .16مصباح يدوي

اتصال الطاقة
تم تصميم هذا الجهاز للعمل على بطارية مدمجة وكابل USB مزود بمصدر طاقة DC ١A ٥V ولوحة شمسية.
قد يؤدي توصيل الجهاز بمصادر طاقة أخرى إلى تلف الجهاز.

اشحن جهازك:
يمكن شحن البطارية المدمجة بثلاث طرق.
.1ضع الجهاز في ضوء الشمس لشحنه باستخدام الألواح الشمسية (2).
.2قم بتوصيل كبل USBأو محول طاقة 5فولت بمقبس إدخال التيار المباشر (10(أثناء شحن البطارية المدمجة.
.3امسك ذراع التدوير اليدوي (15(وأدره في اتجاه عقارب الساعة أو عكس اتجاه عقارب الساعة لشحن الجهاز في حالات الطوارئ.

الاستماع للراديو:
يوجد على ظهر الجهاز هوائي تلسكوبي (١٤). قم بمد الهوائي وحركه للحصول على أفضل استقبال.
.1أدر موالف مستوى الصوت (7(في اتجاه عقارب الساعة لتشغيل الجهاز.
.2قم بتبديل مفتاح (3) AM / FMلتحديد نطاق الراديو المفضل لديك.
.3حدد مستوى الصوت المفضل لديك باستخدام التحكم في مستوى الصوت (7).
.4ابحث عن المحطة المطلوبة باستخدام موالف الراديو (8).
.5لإيقاف تشغيل الراديو ، أدر مفتاح التحكم في مستوى الصوت (7(عكس اتجاه عقارب الساعة حتى تسمع صوت نقرة * ، ثم سيتم إيقاف تشغيل الجهاز.

دي سي أوت جاك (٩)
لشحن هاتفك المحمول أو الأجهزة الأخرى ، قم بتوصيل كابل طاقة USB بمقبس إخراج التيار المباشر.

مصباح يدوي ومصباح قراءة
يحتوي المصباح على مستويين من السطوع LOW / HIGH. اضغط على زر المصباح (١) مرة واحدة ، ويكون المصباح مضاءً ومنخفضًا ، واضغط للمرة الثانية ، ويكون المصباح مرتفعًا ، واضغط على الزر مرة ثالثة ، ويكون المصباح مطفأ.
برفع اللوح الشمسي (٢) ، ستقوم بتشغيل مصباح القراءة.

تنبيه طارئ
يمكن استخدام إنذار SOS في حالات الطوارئ. لتنشيط إنذار SOS ، اضغط مع الاستمرار على زر SOS (٤) لمدة ٣ ثوانٍ. لإيقاف تشغيله ، كرر العملية.

سماعات الرأس
يجب أن تحتوي سماعات الرأس على قابس استريو مقاس ٣,٥ مم. عند توصيل سماعات الرأس ، سيتم إيقاف تشغيل مكبر الصوت تلقائيًا.

مؤشر مستوى الشحن:
يحتوي هذا الجهاز على ٤ مؤشرات طاقة زرقاء تعمل لمدة ٣٠ ثانية عند تشغيل الجهاز وتوميض أثناء شحن الجهاز. عندما يتم شحن الجهاز بالكامل ، سيتوقف الضوء عن الوميض ويظل ثابتًا.
معنى ضوء المؤشر:
4 مصابيح مضاءة بنسبة 75٪ إلى 99٪ مشحونة.
3 مصابيح مشحونة بنسبة 50٪ إلى 75٪.
مصباحان يعملان بنسبة ٢٥٪ إلى ٥٠٪ مشحونة.
مؤشر ضوئي واحد عند شحن ١٪ إلى ٢٥٪.

تفاصيل تقنية:
سعة البطارية: ١٢٠٠ مللي أمبير
تيار الشحن: ٥V
قوة خرج مكبر الصوت: ٢ واط
FM: 87-108ميجا هرتز
صباحا: ٥٢-١٦٢ كيلوهرتز

يرجى نقل عبوات الورق المقوى إلى نفايات الورق. اسكب أكياس البولي إيثيلين في الحاوية البلاستيكية
يجب إعادة الجهاز البالي إلى نقطة تخزين مناسبة لأنه خطير في الجهاز
قد تشكل المكونات تهديدًا للبيئة. يجب تسليم الجهاز الكهربائي للحد
فعليك إخراجها وإعطائها إلى النقطة المخزنة بشكل منفصل، إعادة استخدامها واستخدامها. إذا كان هناك بطاريات في الجهاز

УСЛОВИЯ ЗА БЕЗОПАСНОСТ ВАЖНИ ИНСТРУКЦИИ ЗА БЕЗОПАСНОСТ ИЗПОЛЗВАЙТЕ, МОЛЯ, ПРОЧЕТЕТЕ ВНИМАТЕЛНО И ЗАПАЗЕТЕ ЗА БЪДЕЩИ СПРАВКИ

Гаранционните условия са различни, ако устройството се използва за търговски цели.

1. Моля, прочетете внимателно и винаги следвайте инструкциите, преди да използвате продукта, инструкциите по-долу. Производителят не носи отговорност за щети, причинени от неправилна употреба.
2. Продуктът е предназначен само за употреба на закрито. Не използвайте продукта за цели, несъвместими с употребата му.
3. Устройството се захранва от вградена батерия, за зареждането му използвайте захранващото напрежение 5V / 1A, за целта можете да използвате и USB порта, който е наличен на компютъра.
4. Бъдете внимателни, когато използвате близо до деца. Не позволявайте на децата да играят продукт. Не позволявайте на деца или хора, които не са запознати с устройството, да го използват без надзор.

5 ПРЕДУПРЕЖДЕНИЕ: Този уред може да се използва от деца над 8 години и лица с намалени физически, сетивни или умствени способности или лица без опит или познания за устройството, само под наблюдението на лице, отговорно за тяхната безопасност, или ако са били инструктирани да пазят безопасното използване на устройството и са наясно с рисковете, свързани с работата му. Децата не трябва да си играят с устройството. Почистването и поддръжката на устройството не трябва да се извършват от деца, освен ако не са на възраст над 8 години и тези дейности се извършват под наблюдение.

6. Никога не поставяйте USB захранващия кабел, щепсела или цялото устройство във вода.
7. Никога не използвайте продукта с повреден USB захранващ кабел или ако е бил поставен, е изпуснат или повреден по някакъв начин, или ако не функционира правилно. Не се опитвайте сами да ремонтирате повредения продукт, тъй като това може да доведе до токов удар. Винаги носете повреденото устройство в професионален сервиз за ремонт. Всички ремонти могат да се извършват само от оторизирани сервизни техници. Неправилно извършеният ремонт може да създаде опасни ситуации за потребителя.
8. Никога не поставяйте продукта върху горещи или топли повърхности или уреди като или близо до електрическа фурна или газова горелка.
9. Никога не използвайте продукта в близост до запалими материали.
10. Не позволявайте на USB захранващия кабел да докосва горещи повърхности.
11. Никога не оставяйте устройството свързано към източник на захранване без надзор. Дори ако употребата на продукта бъде прекъсната за кратко време, изключете захранването.
13. Избягвайте намокряне на устройството.
14. Устройството може да се избърсва само със суха кърпа. Не използвайте вода или течни почистващи препарати.
15. Устройството трябва да се съхранява в сухо помещение.

Описание на устройството:
1. Бутон за фенерче 2. Соларен панел/лампа за четене
3. Превключвател AM/FM 4. SOS аларма
5. Високоговорител 6. Индикатор за захранване
7. Копче за сила на звука 8. Радио тунер
9. USB DC-out жак 10. USB жак
11. Жак за слушалки 12. Динамо и индикатор за мощност на соларния панел
13. Индикатор за радиоприемане. 14. Телескопична антена
15. Ръчна манивела 16. Фенерче

ЗАХРАНВАНЕ

Това устройство е проектирано да работи с вградена батерия, USB кабел с 5V 1A DC захранване и соларен панел. Свързването на устройството към други източници на захранване може да го повреди.

Заредете вашето устройство:
Вградената батерия може да се зарежда по 3 начина.
1. Поставете устройството на слънчева светлина, за да го заредите с помощта на соларния панел (2).
2. Свържете USB кабела или 5V захранващ адаптер към DC входния жак (10), докато зареждате вградената батерия.
3. Хванете манивелата (15) и я завъртете по или обратно на часовниковата стрелка, за да заредите устройството при спешни случаи.

Слушане на радио:
на гърба на устройството има телескопична антена (14). Удължете антената и я преместете за най-добро приемане.
1. Завъртете тунера за сила на звука (7) по посока на часовниковата стрелка, за да включите устройството.
2. Превключете FM/AM превключвателя (3), за да изберете предпочитаната от вас радио лента.
3. Изберете предпочитаната от вас сила на звука с контрола за сила на звука (7).
4. Потърсете желаната станция с помощта на радио тунера (8).
5. За да изключите радиото, завъртете копчето за контрол на силата на звука (7) обратно на часовниковата стрелка, докато чуете *щракащ* звук, след което устройството ще бъде изключено.

DC изходен жак (9)
За да заредите мобилния си телефон или други устройства, свържете USB захранващия кабел към изходния гнездо за постоянен ток.

Фенерче и лампа за четене
Фенерът има 2 нива на яркост LOW / HIGH. Натиснете бутона на фенерчето (1) веднъж и фенерчето е включено и слабо, натиснете втори път и фенерчето е високо, натиснете бутона за трети път и фенерчето е изключено.
Като повдигнете соларния панел (2), ще включите лампата за четене.

аварийно предупреждение
SOS алармата може да се използва в извънредни ситуации. За да активирате SOS алармата, натиснете и задръжте SOS бутона (4) за 3 секунди. За да го изключите, повторете операцията.

СЛУШАЛКИ
Слушалките трябва да имат 3,5 мм стерео щепсел. Когато слушалките са свързани, високоговорителят ще се изключи автоматично.

индикация за ниво на зареждане:
Това устройство има 4 сини индикатора за захранване, които се включват за 30 секунди, когато устройството е включено и мигат, докато устройството се зарежда. Когато устройството е напълно заредено, светлината ще спре да мига и ще свети постоянно.
Значение на светлинния индикатор:
4 светлини светят 75% до 99% заредени.
3 светлини светят 50% до 75% заредени.
2 светлини 25% до 50% заредени.
1 светлинен индикатор за 1% до 25% заряд.

технически подробности:
Капацитет на батерията: 1200mAh
Заряден ток: 5V⎓ 1A
Изходна мощност на високоговорителя: 2W
FM: 87-108MHz
AM: 520 - 1620 kHz

За да защитите околната си среда: моля, отделете картонените кутии и найлоновите торбички и ги изхвърлете в съответните кошчета за отпадъци. Използваният уред трябва да бъде доставен до специалните пунктове за събиране, които могат да повлияят на околната среда. Не изхвърляйте този уред в обикновен кош за отпадъци.

TƏHLÜKƏSİZLİK ŞƏRTLƏRİ VACİB TƏHLÜKƏSİZLİK TƏLİMATLARI İSTİFADƏ EDİN DİQQƏTLƏ OXUYUN VƏ GƏLƏCƏK İSTİFADƏ ÜÇÜN SAXLAYIN

Cihaz kommersiya məqsədləri üçün istifadə olunarsa, zəmanət şərtləri fərqlidir.

1. Məhsulu istifadə etməzdən əvvəl aşağıdakı təlimatları diqqətlə oxuyun və həmişə təlimatlara əməl edin. İstehsalçı düzgün istifadə edilməməsi nəticəsində yaranan hər hansı zərərə görə məsuliyyət daşımır.
2. Məhsul yalnız daxili istifadə üçün nəzərdə tutulub. Məhsulu onun istifadəsi ilə uyğun olmayan hər hansı bir məqsəd üçün istifadə etməyin.
3. Cihaz daxili batareya ilə təchiz edilmişdir, onu doldurmaq üçün 5V / 1A təchizatı gərginliyindən istifadə edin, bu məqsədlə siz kompüterdə mövcud olan USB portundan da istifadə edə bilərsiniz.
4. Uşaqların yanında istifadə edərkən diqqətli olun. Uşaqların məhsul oynamasına icazə verməyin. Uşaqların və ya cihazla tanış olmayan insanların onu nəzarətsiz istifadə etməsinə icazə verməyin.
5 XƏBƏRDARLIQ: Bu cihaz 8 yaşdan yuxarı uşaqlar və fiziki, duyğu və ya əqli qabiliyyəti zəif olan şəxslər və ya cihaz haqqında təcrübəsi və ya biliyi olmayan şəxslər tərəfindən yalnız onların təhlükəsizliyinə cavabdeh olan şəxsin nəzarəti altında və ya cihazdan istifadə edərək onu təhlükəsiz saxlamaq üçün göstəriş verilmişdir və onun istismarı ilə bağlı risklərdən xəbərdardırlar. Uşaqlar cihazla oynamamalıdır. Cihazın təmizlənməsi və saxlanması 8 yaşdan yuxarı olmadıqda və bu fəaliyyətlər nəzarət altında həyata keçirildikdə uşaqlar tərəfindən həyata keçirilməməlidir.
6. Heç vaxt USB elektrik kabelini, fişini və ya bütün cihazı suya qoymayın.
7. Məhsulu heç vaxt zədələnmiş USB elektrik kabeli ilə istifadə etməyin və ya daxil edilibsə, yerə düşüb və ya hər hansı şəkildə zədələnibsə və ya düzgün işləmirsə. Zədələnmiş məhsulu özünüz təmir etməyə çalışmayın, çünki bu, elektrik şokuna səbəb ola bilər. Təmir etmək üçün həmişə zədələnmiş cihazı peşəkar xidmətə aparın. Bütün təmir işləri yalnız səlahiyyətli şəxslər tərəfindən həyata keçirilə bilər. Səhv görülən təmir istifadəçi üçün təhlükəli vəziyyətlərə səbəb ola bilər.
8. Məhsulu heç vaxt isti və ya isti səthlərə və ya elektrik sobası və ya qaz sobası kimi cihazların üzərinə qoymayın.
9. Məhsulu heç vaxt alışan materialların yaxınlığında istifadə etməyin.
10. USB elektrik kabelinin isti səthlərə toxunmasına icazə verməyin.
11. Enerji mənbəyinə qoşulmuş cihazı heç vaxt nəzarətsiz qoymayın.
Məhsulun istifadəsi qısa müddətə kəsilsə belə, elektrik enerjisini ayırın.
13. Cihazı islatmaqdan çəkinin.
14. Cihazı yalnız quru parça ilə silmək olar. Su və ya maye təmizləyici vasitələrdən istifadə etməyin.
15. Cihaz quru otaqda saxlanmalıdır.

Cihaz təsviri:
1. Fənər düyməsi 2. Günəş paneli/oxu işığı
3. AM/FM açarı 4. SOS siqnalı
5. Dinamik 6. Güc göstəricisi
7. Səs düyməsi 8. Radio tuneri
9. USB DC çıxış yuvası 10. USB yuvası
11. Qulaqlıq yuvası 12. Dinamo və günəş panelinin güc göstəricisi
13. Radio qəbulu göstəricisi. 14. Teleskopik antena
15. Əl çarxı 16. Fənər

GÜÇ BAŞLIĞI
Bu cihaz daxili batareya, 5V 1A DC enerji təchizatı ilə USB kabel və günəş panelində işləmək üçün nəzərdə tutulub.
Cihazı digər enerji mənbələrinə qoşmaq cihaza zərər verə bilər.

Cihazınızı doldurun:
Daxili batareya 3 yolla doldurula bilər.
1. Günəş panelindən (2) istifadə edərək doldurmaq üçün cihazı günəş işığına qoyun.
2. Daxili batareyanı doldurarkən USB kabeli və ya 5V güc adapterini DC giriş yuvasına (10) qoşun.
3. Fövqəladə vəziyyətdə cihazı doldurmaq üçün əl çarxını (15) tutun və saat əqrəbi istiqamətində və ya saat əqrəbinin əksinə çevirin.

Radio dinləmək:
cihazın arxa tərəfində teleskopik antena (14) var. Ən yaxşı qəbul üçün antenanı uzadın və hərəkət etdirin.
1. Cihazı yandırmaq üçün səs tənzimləyicisini (7) saat əqrəbi istiqamətində çevirin.
2. Tercih etdiyiniz radio diapazonunu seçmək üçün FM/AM keçidini (3) dəyişin.
3. Səs səviyyəsinə nəzarət (7) ilə istədiyiniz səsi seçin.
4. Radio tunerindən (8) istifadə edərək istədiyiniz stansiyanı axtarın.
5. Radionu söndürmək üçün səs səviyyəsinə nəzarət düyməsini (7) *klik* səsi eşidənə qədər saat əqrəbinin əksi istiqamətində çevirin, sonra cihaz Sönəcək.

DC çıxış yuvası (9)
Mobil telefonunuzu və ya digər cihazları doldurmaq üçün USB elektrik kabelini DC çıxış rozetkasına qoşun.

Fənər və oxu lampası
Fənərin 2 səviyyəsi LOW / HIGH parlaqlıq var. Fənər düyməsini (1) bir dəfə basın və fənər yanır və aşağıdır, ikinci dəfə basın və fənər yüksəkdir, düyməni üçüncü dəfə basın və fənər sönür.
Günəş panelini (2) qaldırmaqla siz oxu lampasını yandıracaqsınız.

təcili xəbərdarlıq
SOS siqnalı fövqəladə hallarda istifadə edilə bilər. SOS siqnalını aktivləşdirmək üçün SOS düyməsini (4) 3 saniyə basıb saxlayın. Onu söndürmək üçün əməliyyatı təkrarlayın.

QULAQLIQLAR
Qulaqlıqlarda 3,5 mm stereo fiş olmalıdır. Qulaqlıqlar qoşulduqda dinamik avtomatik olaraq sönəcək.

şarj səviyyəsinin göstəricisi:
Bu cihazın 4 mavi güc göstəricisi var ki, onlar cihaz işə salındıqda 30 saniyə ərzində yanar və cihaz doldurularkən yanıb-sönər. Cihaz tam doldurulduqda, işıq yanıb-sönməyi dayandıracaq və sabit qalacaq.
Göstərici işığının mənası:
75% - 99% doldurulmuş 4 işıq.
50% - 75% doldurulmuş 3 işıq.
25% - 50% doldurulmuş 2 işıq.
1% - 25% doldurulması ilə 1 göstərici işığı.

texniki detallar:
Batareya tutumu: 1200 mAh
Doldurma cərəyanı: 5V 1A
Dinamik çıxış gücü: 2W
FM: 87-108 MHZ

AM: 520 - 1620 kHz

Ətraf mühiti qorumaq üçün: kartonları və plastik torbaları ayırın və müvafiq tullantı qablarına qoyun. İstifadə olunmuş cihaz ətraf mühitə təsir göstərə bilən xüsusi toplama məntəqələrinə çatdırılmalıdır. Bu cihazı adi zibilliyə atmayın.

(ALB) ALBANIAN

KUSHTET E SIGURISË UDHËZIME TË RËNDËSISHME TË SIGURISË PËRDORIMI JU LUTEM LEXOJENI ME KUJDES DHE MBANI PËR REFERENCA TË ARDHSHME

Kushtet e garancisë ndryshojnë nëse pajisja përdoret për qëllime komerciale.

1. Ju lutemi lexoni me kujdes dhe ndiqni gjithmonë udhëzimet përpara se të përdorni produktin udhëzimet e mëposhtme. Prodhuesi nuk është përgjegjës për ndonjë dëm që vjen nga përdorimi jo i duhur.
2. Produkti është menduar vetëm për përdorim të brendshëm. Mos e përdorni produktin për asnjë qëllim që nuk është në përputhje me përdorimin e tij.
3. Pajisja mundësohet nga një bateri e integruar, për ta karikuar përdorni tensionin e furnizimit 5V/1A, për këtë qëllim mund të përdorni edhe portën USB, e cila disponohet në kompjuter.
4. Kini kujdes kur përdorni pranë fëmijëve. Mos i lini fëmijët të luajnë produktin. Mos lejoni që fëmijët ose njerëzit që nuk e njohin pajisjen ta përdorin atë pa mbikëqyrje.

5 PARALAJMËRIM: Kjo pajisje mund të përdoret nga fëmijë mbi 8 vjeç dhe persona me aftësi të kufizuara fizike, shqisore ose mendore ose persona pa përvojë ose njohuri për pajisjen, vetëm nën mbikëqyrjen e një personi përgjegjës për sigurinë e tyre, ose nëse ata janë udhëzuar ta mbajnë të sigurt duke përdorur pajisjen dhe janë të vetëdijshëm për rreziqet që lidhen me funksionimin e saj. Fëmijët nuk duhet të luajnë me pajisjen. Pastrimi dhe mirëmbajtja e pajisjes nuk duhet të kryhen nga fëmijët, përveç nëse janë mbi 8 vjeç dhe këto aktivitete kryhen nën mbikëqyrje.

6. Asnjëherë mos e vendosni kordonin e rrymës USB, spinën ose të gjithë pajisjen në ujë.
7. Asnjëherë mos e përdorni produktin me një kabllo USB të dëmtuar ose nëse është futur, ka rënë ose dëmtuar në ndonjë mënyrë, ose nëse nuk funksionon siç duhet. Mos u përpiqni ta riparoni vetë produktin e dëmtuar, pasi kjo mund të çojë në goditje elektrike. Gjithmonë çoni pajisjen e dëmtuar te një shërbim profesional për ta riparuar. Të gjitha riparimet mund të kryhen vetëm nga persona të autorizuar teknikë servisi. Riparimi i bërë

gabimisht mund ta bëjë atë situata të rrezikshme për përdoruesin.
8. Asnjëherë mos e vendosni produktin në sipërfaqe ose pajisje të nxehta ose të ngrohta, të tilla si ose afër një furrë elektrike ose djegëse me gaz.
9. Mos e përdorni kurrë produktin pranë materialeve të ndezshme.
10. Mos lejoni që kordoni i rrymës USB të prekë sipërfaqet e nxehta.
11. Mos e lini kurrë pajisjen të lidhur me një burim energjie pa mbikëqyrje. Edhe nëse përdorimi i produktit ndërpritet për një kohë të shkurtër, shkëputeni nga rryma.
13. Shmangni lagështimin e pajisjes.
14. Pajisja mund të fshihet vetëm me një leckë të thatë. Mos përdorni agjentë pastrimi me ujë ose lëngje.
15. Pajisja duhet të ruhet në një dhomë të thatë.

Përshkrimi i pajisjes:
1. Butoni i elektrik dore 2. Paneli diellor/dritë leximi
3. Ndërprerës AM/FM 4. Alarmi SOS
5. Altoparlanti 6. Treguesi i fuqisë
7. Doreza e volumit 8. Akordues radioje
9. USB DC-out fole 10. USB fole
11. Foleja e kufjeve 12. Treguesi i fuqisë së Dinamos dhe panelit diellor
13. Treguesi i marrjes së radios. 14. Antenë teleskopike
15. Manival dore 16. Elektrik dore
LIDHJA E ENERGJISË
Kjo pajisje është projektuar për të punuar me një bateri të integruar, kabllo USB me furnizim me energji 5V 1A DC dhe panel diellor.
Lidhja e pajisjes me burime të tjera të energjisë mund ta dëmtojë pajisjen.

Ngarkoni pajisjen tuaj:
Bateria e integruar mund të karikohet në 3 mënyra.
1. Vendoseni pajisjen në rrezet e diellit për ta karikuar duke përdorur panelin diellor (2).
2. Lidhni kabllon USB ose përshtatësin e rrymës 5V me folenë e hyrjes DC (10) ndërsa karikoni baterinë e integruar.
3. Mbajeni fiksimin e dorës (15) dhe rrotullojeni në drejtim të akrepave të orës ose në të kundërt për të karikuar pajisjen në rast urgjence.

Duke dëgjuar radio:
në anën e pasme të pajisjes ka një antenë teleskopike (14). Zgjatni antenën dhe lëvizni atë përreth për marrjen më të mirë.
1. Rrotulloni sintonizuesin e volumit (7) në drejtim të akrepave të orës për të ndezur pajisjen.
2. Ndryshoni çelësin FM/AM (3) për të zgjedhur brezin tuaj të preferuar të radios.
3. Zgjidhni volumin tuaj të preferuar me kontrollin e volumit (7).
4. Kërkoni stacionin e dëshiruar duke përdorur sintonizuesin e radios (8).
5. Për të fikur radion, rrotulloni çelësin e kontrollit të volumit (7) në drejtim të kundërt të akrepave të orës derisa të dëgjoni një tingull *klikoni*, më pas pajisja do të fiket.
DC Out Jack (9)
Për të karikuar telefonin tuaj celular ose pajisje të tjera, lidhni kabllon e rrymës USB me prizën e daljes DC.

Elektrik dore dhe llambë leximi
Elektrik dore ka 2 nivele të ndriçimit LOW / LARTË. Shtypni butonin e elektrik dore (1) një herë dhe elektrik dore është ndezur dhe i ulët, shtypni herën e dytë dhe elektrik dore është i lartë, shtypni butonin për herë të tretë dhe elektrik dore është i fikur.
Duke ngritur panelin diellor (2), do të ndizni llambën e leximit.

Alarmi SOS
Alarmi SOS mund të përdoret në situata emergjente. Për të aktivizuar alarmin SOS, shtypni dhe mbani butonin SOS (4) për 3 sekonda. Për ta fikur, përsëritni operacionin.

KUFJET

Kufjet duhet të kenë një prizë stereo 3.5 mm. Kur lidhen kufjet, altoparlanti do të fiket automatikisht.

Treguesi i nivelit të karikimit:
Kjo pajisje ka 4 tregues blu të energjisë që ndizen për 30 sekonda kur pajisja është e ndezur dhe pulsojnë ndërsa pajisja është duke u ngarkuar. Kur pajisja të jetë plotësisht e ngarkuar, drita do të ndalojë së pulsuari dhe do të qëndrojë e ndezur.
Kuptimi i dritës treguese:
4 drita të ndezura 75% deri në 99% të karikuara.
3 drita të ndezura 50% deri në 75% të karikuara.
2 drita të ndezura 25% deri në 50% të karikuara.
1 dritë treguese me karikim 1% deri në 25%.

detaje teknike:
Kapaciteti i baterisë: 1200Mah
Rryma e karikimit: 5V 1A
Fuqia e daljes së altoparlantit: 2 W
FM: 87-108 MHz
AM: 520 - 1620 kHz

Për të mbrojtur mjedisin: ndani kartonat dhe qeset plastike dhe vendosini në kontejnerët e duhur të mbeturinave. Pajisja e përdorur duhet të dorëzohet në pika të veçanta grumbullimi që mund të ndikojnë në mjedis. Mos e hidhni këtë pajisje në mbeturina normale.

KARTA GWARANCYJNA

WARUNKI GWARANCJI obowiązują na terenie Rzeczpospolitej Polskiej
Adler Sp. z o.o. ul. Ordona 2a 01-237 Warszawa zapewnia Użytkownika o dobrej jakości sprzętu, na który wydana jest niniejsza karta gwarancyjna i udziela 24 miesięcznej gwarancji, która liczy się od daty zakupu sprzętu. Usługi gwarancyjne świadczone są po okazaniu prawidłowo wypełnionej karty gwarancyjnej. Wady lub uszkodzenia sprzętu ujawnione w okresie gwarancji usuwane będą bezpłatnie przez Serwis Centralny. W przypadku zakupu sprzętu przez przedsiębiorcę (faktura VAT) okres gwarancji wynosi 12 miesięcy.
Powyższy zapis nie dotyczy jednoosobowych działalności gospodarczych, o ile rodzaj zakupionego sprzętu, nie jest związany z profilem prowadzonej działalności gospodarczej – weryfikacja w CEIDG.
W przypadku wymiany rzeczy na nową, albo po dokonaniu istotnej naprawy, okres gwarancji biegnie na nowo od chwili dostarczenia klientowi rzeczy wolnej od wad, lub zwrócenia rzeczy naprawionej. Jeżeli gwarant wymienił część rzeczy, przepis powyższy stosuje się odpowiednio do części wymienionej. Gwarant zobowiązuje się pokryć koszty dostarczenia rzeczy do serwisu na adres wskazany w karcie gwarancyjnej. Jednakże uprawniony z gwarancji powinien zachować rozsądek, wybierając środek transportu. Uprawnionemu z gwarancji nie przysługuje od gwaranta zwrot kosztów dostarczenia towaru – rzeczy do naprawy gwarancyjnej , przekraczający ekonomicznie uzasadnione koszty przewozu.
UWAGA: Sprzęt przeznaczony jest wyłącznie do użytku domowego. Naprawami gwarancyjnymi nie są objęte czynności związane z odkamienianiem, konserwacją, czyszczeniem urządzenia oraz części i akcesoria ulegające zużyciu przy normalnym użytkowaniu. Gwarancja nie obejmuje mechanicznych uszkodzeń sprzętu oraz wad i uszkodzeń wynikłych wskutek:
-niewłaściwego lub niezgodnego z instrukcją użytkowania, przechowywania i konserwacji;
-ingerencji nieautoryzowanego serwisu, samowolnych napraw, przeróbek i zmian konstrukcyjnych;
-użycia niewłaściwych materiałów eksploatacyjnych.
-uszkodzeń mechanicznych, termicznych, chemicznych i powstałych na skutek przepięcia w sieci.
-karta gwarancyjna jest nieważna bez daty zakupu, pieczęci sprzedającego i kopii dokumentu zakupu.
-gwarancją nie są objęte elementy eksploatacyjne i akcesoria w tym: elementy szklane (np. dzbanki, talerze), sznury przyłączeniowe, sieciowe, żarówki, baterie, nożyki i folie do urządzeń tnących, nasadki miksujące, trzepaki, mieszaki, ssawkoszczotki, rury, węże, kubki miksujące, głowice tnące i sita.

Reklamowany sprzęt jest dostarczany do Serwisu Centralnego przez Klienta w stanie kompletnym i odpowiednio zabezpieczony na czas transportu. Po dokonanej naprawie reklamowany sprzęt odbierany jest z Serwisu Centralnego przez Klienta.

Termin usunięcia wady może zostać wydłużony o czas potrzebny do importu niezbędnych części, nie dłuższy niż 30 dni roboczych. W każdym takim przypadku warsztat serwisowy powiadomi klienta o wydłużeniu terminu naprawy gwarancyjnej. W związku z koniecznością sprowadzenia części zamiennych i poinformuje o nowym terminie usunięcia wady.
W przypadku stwierdzenia usterki należy ją zgłosić w punkcie sprzedaży lub w Serwisie Centralnym, ul. Ordona 2A, 01-237 Warszawa, tel. 728-595-006 lub e-mail: serwis@adler.com.pl.
W zgłoszeniu proszę podać swój adres, nr telefonu i opis usterki. Do reklamacji konieczne jest dołączenie kopii dokumentu zakupu.
Gwarancja nie wyłącza ani nie ogranicza oraz nie zawiesza uprawnień kupującego wynikających z przepisów o rękojmi za wady rzeczy sprzedanej.

SERWIS CENTRALNY
01-237 Warszawa ul.Ordona 2A
tel. 728 - 595 - 006
serwis@adler.com.pl www.adler.com.pl

.....
(data sprzedaży)
.....
(pieczątka sklepu i podpis sprzedawcy)

adnotacje serwisu:

W trosce o środowisko..

Opakowania kartonowe oraz worki polietylenowe (PE) należy wrzucać do odpowiednich pojemników przeznaczonych do selektywnej zbiórki odpadów komunalnych zgodnie z ich opisem. Jeżeli w urządzeniu znajdują się baterie, należy je wyjąć i osobno oddać do punktu zbierania i składowania. Zużyte urządzenie należy oddać do odpowiedniego punktu zbierania i składowania, gdyż znajdujące się w nim niebezpieczne substancje mogą stanowić zagrożenie dla zdrowia i środowiska. Oznaczenie umieszczone na produkcie wskazuje, że urządzenia nie należy wyrzucać do pojemnika z odpadami komunalnymi.
Zużyty sprzęt elektryczny, to odpady, które zawierają substancje szkodliwe dla ludzi, zwierząt i środowiska. Substancje te mogą doprowadzić do zanieczyszczenia gleby, wody lub powietrze, a poprzez to mogą się dostać do organizmu człowieka i doprowadzić do licznych dolegliwości zdrowotnych, takich jak: zaburzenia wzroku, słuchu, mowy, mogą również doprowadzić do uszkodzenia nerek, wątroby i serca, oraz wywołać choroby skóry. Substancje szkodliwe mogą mieć również niekorzystny wpływ na układ oddechowy i rozrodczy oraz doprowadzić do zamian nowotworowych. Spożycie roślin rosnących na skażonych glebach, oraz produktów powstałych z nich może grozić w/w skutkami zdrowotnymi.

Urządzenia nie wyrzucać do pojemnika na odpady komunalne !!!!

WARUNKI BEZPIECZEŃSTWA WAŻNE INSTRUKCJE BEZPIECZEŃSTWA
UŻYWAJ PROSZĘ UWAŻNIE PRZECZYTAĆ I ZACHOWAĆ DO WYKORZYSTANIA W PRZYSZŁOŚCI

Warunki gwarancji różnią się w przypadku używania urządzenia do celów komercyjnych.

1. Przeczytaj uważnie i zawsze postępuj zgodnie z instrukcjami przed użyciem produktu, poniższe instrukcje. Producent nie ponosi odpowiedzialności za jakiekolwiek szkody wynikłe z niewłaściwego użytkowania.
2. Produkt przeznaczony wyłącznie do użytku w pomieszczeniach. Nie używaj produktu w jakimkolwiek celu niezgodnym z jego użytkowaniem.
3. Urządzenie zasilane jest wbudowanym akumulatorem, do jego ładowania należy użyć napięcia zasilania 5V/1A, do tego celu można również wykorzystać port USB, który jest dostępny w komputerze.
4. Zachowaj ostrożność podczas używania w pobliżu dzieci. Nie pozwól dzieciom bawić się produktem. Nie pozwalaj dzieciom lub osobom niezaznajomionym z urządzeniem używać go bez nadzoru.
5 OSTRZEŻENIE: To urządzenie może być używane przez dzieci powyżej 8 roku życia oraz osoby o ograniczonych zdolnościach fizycznych, sensorycznych lub umysłowych lub osoby bez doświadczenia lub wiedzy o urządzeniu, wyłącznie pod nadzorem osoby odpowiedzialnej za ich bezpieczeństwo lub jeśli zostali poinstruowani, aby bezpiecznie korzystać z urządzenia i są świadomi zagrożeń związanych z jego obsługą. Dzieci nie powinny bawić się urządzeniem. Czyszczenia i konserwacji urządzenia nie powinny wykonywać dzieci, chyba że ukończyły 8 rok życia i czynności te są wykonywane pod nadzorem.
6. Nigdy nie wkładaj przewodu zasilającego USB, wtyczki ani całego urządzenia do wody.
7. Nigdy nie używaj produktu z uszkodzonym przewodem zasilającym USB lub jeśli został włożony, został upuszczony lub uszkodzony w jakikolwiek sposób lub jeśli nie działa prawidłowo. Nie próbuj samodzielnie naprawiać uszkodzonego produktu, ponieważ może to doprowadzić do porażenia prądem. Uszkodzone urządzenie należy zawsze oddawać do profesjonalnego serwisu w celu naprawy. Wszelkie naprawy mogą być wykonywane wyłącznie przez autoryzowane osoby serwisantów. Nieprawidłowo wykonana naprawa może spowodować niebezpieczne sytuacje dla użytkownika.
8.Nigdy nie umieszczaj produktu na gorących lub ciepłych powierzchniach lub urządzeniach, takich jak lub w pobliżu piekarnika elektrycznego lub palnika gazowego.
9. Nigdy nie używaj produktu w pobliżu materiałów łatwopalnych.
10. Nie pozwól, aby przewód zasilający USB dotykał gorących powierzchni.
11. Nigdy nie pozostawiaj urządzenia podłączonego do źródła zasilania bez nadzoru. Nawet jeśli korzystanie z produktu zostanie przerwane na krótki czas, odłącz zasilanie.
13. Unikaj zamoczenia urządzenia.
14. Urządzenie można przecierać wyłącznie suchą szmatką. Nie używaj wody ani płynów do czyszczenia.
15. Urządzenie należy przechowywać w suchym pomieszczeniu.

Opis Urządzenia:
1. Przycisk latarki 2. Panel słoneczny/lampka do czytania
3. Przełącznik AM/FM 4. Alarm SOS
5. Głośnik 6. Wskaźnik zasilania
7. Pokrętło regulacji głośności 8. Tuner radiowy
9. Gniazdo wyjścia prądu stałego USB 10. Gniazdo USB
11. Gniazdo słuchawkowe 12. Wskaźnik zasilania dynama i panelu słonecznego
13. Wskaźnik odbioru radiowego. 14. Antena teleskopowa
15. Korba ręczna 16. Latarka

PODŁĄCZENIE DO ZASILANIA

To urządzenie jest przeznaczone do pracy na wbudowanym akumulatorze, przewodzie USB o zasilaniu 5V 1A DC, panelu słonecznym. Podłączenie urządzenia do innych źródeł zasilania może spowodować uszkodzenie urządzenia.

Naładuj urządzenie:
Wbudowany akumulator można ładować na 3 sposoby.
1. Umieść urządzenie w świetle słonecznym, aby je naładować za pomocą panelu słonecznego (2).
2. Podłącz kabel USB lub zasilacz 5 V do gniazda wejściowego prądu stałego (10), jednocześnie ładując wbudowaną baterie.
3. Przytrzymaj korbę ręczną (15) i obracaj ją zgodnie z ruchem wskazówek zegara lub przeciwnie do ruchu wskazówek zegara, aby naładować urządzenie w sytuacjach awaryjnych.

Słuchanie radia:
z tyłu urządzenia znajduje się antena teleskopowa (14). Rozłóż antenę i poruszaj nią, aby uzyskać najlepszy odbiór.
1. Przekręć tuner głośności (7) zgodnie z ruchem wskazówek zegara, aby włączyć urządzenie.
2. Przełącz przełącznik FM/AM (3), aby wybrać preferowane pasmo radiowe.
3. Wybierz preferowaną głośność za pomocą regulatora głośności (7).
4. Wyszukaj wybraną stację za pomocą tunera radiowego (8).
5. Aby wyłączyć radio, obróć pokrętło regulacji głośności (7) w kierunku przeciwnym do ruchu wskazówek zegara, aż usłyszysz dźwięk *kliknięcia*, a następnie urządzenie zostanie WYŁĄCZONE.

Gniazdo wyjściowe prądu stałego (9)
Aby naładować telefon komórkowy lub inne urządzenia, podłącz kabel zasilający USB do gniazda wyjścia prądu stałego.

Latarka i lampka do czytania
Latarka posiada 2 poziomy jasności LOW / HIGH. Naciśnij raz przycisk latarki (1), latarka jest włączona i na niskim poziomie, naciśnij drugi raz, latarka jest na wysokim poziomie, naciśnij przycisk po raz trzeci, latarka jest wyłączona.
Podnosząc panel słoneczny (2), włączysz lampkę do czytania.

Alarm SOS
Alarm SOS może być używany w sytuacjach awaryjnych. Aby aktywować alarm SOS, naciśnij i przytrzymaj przycisk alarmu SOS (4) przez 3 sekundy. Aby go wyłączyć powtórz operacje.

SŁUCHAWKI
Słuchawki powinny mieć wtyk stereo o średnicy 3,5 mm. Gdy podłączone są słuchawki, głośnik zostanie automatycznie wyłączony.

Wskazanie stopnia naładowania:
To urządzenie ma 4 niebieskie wskaźniki zasilania, które włączają się na 30 sekund po włączeniu urządzenia i migają podczas ładowania urządzenia. Gdy urządzenie zostanie w pełni naładowane, lampka przestanie migać i będzie świecić światłem ciągłym.
Znaczenie lampki kontrolnej:
Świecą się 4 kontrolki: od 75% do 99% naładowania.
Świecą się 3 kontrolki: od 50% do 75% naładowania.
Świecą się 2 kontrolki: od 25% do 50% naładowania.
Włączona 1 lampka kontrolna: od 1% do 25% naładowania.

Szczegóły techniczne:
Pojemność baterii: 1200 Mah
Prąd ładowania: 5V ⎓ 1A
Moc wyjściowa głośnika: 2 W
FM: 87 – 108 MHz
AM: 520 - 1620 kHz

ADLER
EUROPE

Electric Kettle
AD 1282

Burr Coffee Grinder
AD 4450

Milk Frother
AD 4491

Sandwich Maker
AD 3055

TOASTER 2 SLICE
AD 3222

ELECTRIC GRILL
AD 3052

CITRUS JUICER
AD 4009

PERSONAL BLENDER
AD 4081

FOOD PROCESSOR
AD 4224

MIXER
AD 4225

AIR FRYER
AD 6310

PASTEURIZATION POT
AD 4496

AIR CONDITIONER
AD 7916

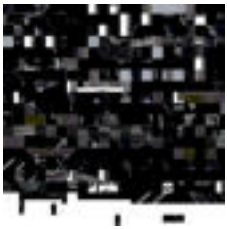

AIR HUMIDIFIER
AD 7966

FAN HEATER
AD 7725

KITCHEN SCALE
AD 3166

ADLER
EUROPE

COFFEE GRINDER
AD 4446

TOASTER 2 SLICE
AD 3214

HAND BLENDER
Ad4625

MIXER WITH BOWL
AD 4222

AIR FRYER OVEN
AD 6309

MICROWAVE OVEN
AD 6205

WAFFLE MAKER
AD 3049

KITCHEN SCALE
AD 3170

ELECTRIC KETTLE
AD 1286

SANDWICH MAKER
AD 3043

PORTABLE FRIDGE
AD 8077

Electric Oven With HOB
AD 6020

FAN HEATER
AD 7728

MOSQUITO LAMP
AD 7938

HEATED PAD
AD 7433

ORAL IRRIGATOR
AD 2176

Adler Sp. z o.o., Ordona 2a, 01-237 Warsaw, Poland hereby declares that the AD 1197 device complies with Directive 2014/53 / EU. The full text of the EU declaration of conformity is available at the following internet address:

Adler Sp. Z oo z o.o., Ordona 2a, 01-237 Warschau, Polen, erklärt hiermit, dass das Gerät AD 1197 der Richtlinie 2014/53 / EU entspricht. Der vollständige Text der EU-Konformitätserklärung ist unter folgender Internetadresse verfügbar:

Adler Sp. z o.o., Ordona 2a, 01-237 Varsovie, Pologne déclare par la présente que l'appareil AD 1197 est conforme à la directive 2014/53 / UE. Le texte complet de la déclaration de conformité UE est disponible à l'adresse Internet suivante:

Adler Sp. z o.o., Ordona 2a, 01-237 Varsovia, Polonia declara que el dispositivo AD 1197 cumple con la Directiva 2014/53 / UE. El texto completo de la declaración de conformidad de la UE está disponible en la siguiente dirección de Internet:

Adler Sp. z o.o., Ordona 2a, 01-237 Varsóvia, Polônia declara que o dispositivo AD 1197 está em conformidade com a Diretiva 2014/53 / UE. O texto completo da declaração UE de conformidade está disponível no seguinte endereço na Internet:

„Adler Sp. z o.o., Ordona 2a, 01-237 Varšuva, Lenkija pareiškia, kad prietaisas AD 1197 atitinka Direktyvos 2014/53 / ES reikalavimus. Visą ES atitikties deklaracijos tekstą galite rasti šiuo interneto adresu:

Adler Sp. z o.o., Ordona 2a, 01-237 Varšava, Polija ar šo paziņo, ka ierīce AD 1197 atbilst Direktīvai 2014/53 / ES. Pilns ES atbilstības deklarācijas teksts ir pieejams šādā tīmekļa vietnē:

Adler Sp. z o.o., Ordona 2a, 01-237 Varssavi, Poola, deklareerib käesolevaga, et seade AD 1197 vastab direktiivile 2014/53 / EL. EL-i vastavusdeklaratsiooni täielik tekst on saadaval järgmisel Interneti-aadressil:

Adler Sp. z o.o., Ordona 2a, 01-237 Varşovia, Polonia declară prin prezenta că dispozitivul AD 1197 respectă Directiva 2014/53 / UE. Textul complet al declarației de conformitate a UE este disponibil la următoarea adresă de internet:

Adler Sp. z o.o., Ordona 2a, 01-237 Varšava, Poljska ovime izjavljuje da je uređaj AD 1197 u skladu s Direktivom 2014/53 / EU. Kompletan tekst EU izjave o sukladnosti dostupan je na sljedećoj internetskoj adresi:

Adler Sp. z o.o., Ordona 2a, 01-237 Varsó, Lengyelország kijelenti, hogy a AD 1197 készülék megfelel a 2014/53 / EU irányelvnek. Az EU-megfelelőségi nyilatkozat teljes szövege elérhető a következő internetes címen:

Adler Sp. z o.o., Ordona 2a, 01-237 Βαρσοβία, Πολωνία δηλώνει ότι η συσκευή AD 1197 συμμορφώνεται με την οδηγία 2014/53 / ΕΕ. Το πλήρες κείμενο της δήλωσης συμμόρφωσης ΕΕ διατίθεται στην ακόλουθη διεύθυνση Διαδικτύου:

Адлер Сп. z o.o, Ordona 2a, 01-237 Warsaw, Полска со ова изјавува дека уредот AD 1197 е во согласност со Директивата 2014/53 / ЕУ. Целосниот текст на декларацијата за сообразност на ЕУ е достапен на следната интернет адреса:

Adler Sp. z o.o., Ordona 2a, 01-237 Varšava, Polsko tímto prohlašuje, že zařízení AD 1197 je v souladu se směrnicí 2014/53 / EU. Úplné znění ES prohlášení o shodě je k dispozici na této internetové adrese:

Adler Sp. z oo, Ordona 2a, 01-237, Варшава, Польша, настоящим заявляет, что устройство AD 1197 соответствует Директиве 2014/53 / EU. Полный текст декларации о соответствии ЕС доступен по следующему интернет-адресу:

Adler Sp. z o.o., Ordona 2a, 01-237 Warschau, Polen verklaart hierbij dat het AD 1197 apparaat voldoet aan Richtlijn 2014/53 / EU. De volledige tekst van de EU-conformiteitsverklaring is beschikbaar op het volgende internetadres:

Adler Sp. z o.o., Ordona 2a, 01-237 Varšava, Poljska, izjavlja, da je naprava AD 1197 skladna z Direktivo 2014/53 / EU. Celotno besedilo izjave EU o skladnosti je na voljo na naslednjem spletnem naslovu:

Adler Sp. z o.o., Ordona 2a, 01-237 Varšava, Poljska ovime izjavljuje da je uređaj AD 1197 u skladu s Direktivom 2014/53 / EU. Kompletan tekst EU izjave o sukladnosti dostupan je na sljedećoj internetskoj adresi:

Täten Adler Sp. z o.o., Ordona 2a, 01-237 Varsova, Puola ilmoittaa radiolaitetyypin AD 1197 olevan direktiivin 2014/53 / EU mukainen. EU-vaatimustenmukaisuusvakuutuksen koko teksti on saatavana seuraavassa Internet-osoitteessa:

Adler Sp. z o.o., Ordona 2a, 01-237 Warszawa, Polen förklarar härmed att AD 1197 -enheten överensstämmer med direktiv 2014/53 / EU. Den fullständiga texten till EU-försäkran om överensstämmelse finns på följande internetadress:

Adler Sp. z o.o., Ordona 2a, 01-237 Varšava, Poľsko týmto vyhlasuje, že zariadenie AD 1197 je v súlade so smernicou 2014/53 / EÚ. Úplné znenie vyhlásenia EÚ o zhode je k dispozícii na tejto internetovej adrese:

Adler Sp. z o.o., Ordona 2a, 01-237 Varsavia, Polonia dichiara che il dispositivo AD 1197 è conforme alla Direttiva 2014/53 / UE. Il testo completo della dichiarazione di conformità UE è disponibile al seguente indirizzo Internet:

Адлер Сп. з о.о., Ордона 2а, 01-237 Варшава, Пољска овиме изјављује да је уређај AD 1197 у складу са Директивом 2014/53 / ЕУ. Комплетан текст ЕУ изјаве о усаглашености доступан је на следећој Интернет адреси:

Adler Sp. z o.o., Ordona 2a, 01-237 Варшава, Польща заявляє, що пристрій AD 1197 відповідає Директиві 2014/53 / ЄС. Повний текст декларації ЄС про відповідність доступний за наступною Інтернет-адресою:

Adler Sp. z o.o., Ordona 2a, 01-237 Warszawa, Polen erklærer hermed, at AD 1197 -enheden er i overensstemmelse med direktiv 2014/53 / EU. Den fulde tekst til EU-overensstemmelseserklæringen er tilgængelig på følgende internetadresse:

Adler Sp. z o.o., Ordona 2a, 01-237 Varşava, Polşa bununla bəyan edir ki, AD 1197 cihazı 2014/53 / EU Direktivinə uyğundur. Aİ Uyğunluq Bəyannaməsinin tam mətni aşağıdakı internet ünvanında mövcuddur:

Adler Sp. z o.o., Ordona 2a, 01-237 Warszawa, Polska niniejszym oświadcza, że urządzenie AD 1197 jest zgodne z dyrektywą 2014/53/UE. Pełny tekst deklaracji zgodności UE jest dostępny pod następującym adresem internatowym:

https://www.adler.com.pl/dane/deklaracje/CE/ad_1197.pdf

AFTER SALE SERVICE NOTICE

GB	If you want to buy spare parts or make any complaints, please contact the seller who issued the receipt directly.
DE	Wenn Sie Ersatzteile kaufen oder reklamieren möchten, wenden Sie sich bitte direkt an den Verkäufer, der die Quittung ausgestellt hat.
FR	Si vous souhaitez acheter des pièces de rechange ou faire des réclamations, veuillez contacter directement le vendeur qui a émis le reçu.
ES	Si desea comprar repuestos o presentar alguna queja, comuníquese directamente con el vendedor que emitió el recibo.
PT	Se você quiser comprar peças de reposição ou fazer alguma reclamação, entre em contato diretamente com o vendedor que emitiu o recibo.
LT	Jei norite įsigyti atsarginių dalių ar pateikti nusiskundimų, susisiekite tiesiogiai su kvitą išdavusiu pardavėju.
LV	Ja vēlaties iegādāties rezerves daļas vai izteikt pretenzijas, lūdzu, sazinieties tieši ar pārdevēju, kurš izsniedza čeku.
EST	Kui soovite osta varuosi või esitada pretensioone, võtke otse ühendust kviitungi väljastanud müüjaga.
HU	Ha pótalkatrészeket szeretne vásárolni, vagy panaszt szeretne tenni, forduljon közvetlenül a bizonylatot kiállító eladóhoz.
BS	Ako želite kupiti rezervne dijelove ili napraviti reklamaciju, obratite se direktno prodavaču koji je izdao račun.
RO	Если вы хотите купить запчасти или предъявить какие-либо претензии, пожалуйста, свяжитесь напрямую с продавцом, выдавшим чек.
CZ	Chcete-li zakoupit náhradní díly nebo uplatnit jakoukoli reklamaci, kontaktujte přímo prodejce, který účtenku vystavil.
RU	Dacă doriți să cumpărați piese de schimb sau să faceți vreo reclamație, vă rugăm să contactați direct vânzătorul care a emis chitanța.
GR	Εάν θέλετε να αγοράσετε ανταλλακτικά ή να κάνετε οποιαδήποτε παράπονα, επικοινωνήστε απευθείας με τον πωλητή που εξέδωσε την απόδειξη.
MK	Ако сакате да купите резервни делови или да поднесете какви било поплаки, контактирајте директно со продавачот кој ја издал сметката.
NL	Als u reserveonderdelen wilt kopen of een klacht wilt indienen, neem dan rechtstreeks contact op met de verkoper die de bon heeft afgegeven.
SL	Če želite kupiti nadomestne dele ali vložiti reklamacije, se obrnite neposredno na prodajalca, ki je izdal račun.
FI	Jos haluat ostaa varaosia tai tehdä valituksia, ota yhteyttä suoraan kuitin antaneeseen myyjään.
PL	W przypadku chęci zakupu części zamiennych lub zgłoszenia ewentualnych reklamacji należy kontaktować się bezpośrednio ze sprzedawcą, który wystawił paragon.
IT	Se desideri acquistare pezzi di ricambio o presentare reclami, contatta direttamente il venditore che ha emesso la ricevuta.
HR	Se desideri acquistare pezzi di ricambio o presentare reclami, contatta direttamente il venditore che ha emesso la ricevuta.
SV	Om du vill köpa reservdelar eller göra några reklamationer, vänligen kontakta säljaren som utfärdat kvittot direkt.
DK	Hvis du ønsker at købe reservedele eller reklamere, bedes du kontakte sælgeren, som har udstedt kvitteringen, direkte.
UA	Якщо ви хочете придбати запчастини або подати будь-які претензії, зверніться безпосередньо до продавця, який видав чек.
SR	Ако желите да купите резервне делове или да уложите рекламацију, обратите се директно продавцу који је издао рачун.
SK	Ak si chcete kúpiť náhradné diely alebo uplatniť akúkoľvek reklamáciu, kontaktujte priamo predajcu, ktorý účtenku vystavil.
AR	أو غيارقطعاءرش في ترغب كنتاذإ شكوىأي تقديم، لاصتاا فيرجى مباشرةلاصيإا ردصأ يذلا بالبائع
BG	Ако искате да закупите резервни части или да направите оплаквания, моля, свържете се директно с продавача, който е издал касовата бележка.
AZ	Ehtiyat hissələri almaq və ya hər hansı şikayət etmək istəyirsinizsə, qəbzi verən satıcı ilə birbaşa əlaqə saxlayın.
ALB	Nëse dëshironi të blini pjesë këmbimi ose të bëni ndonjë ankesë, j l temi kontaktoni drejtpërdrejt shitësin që ka lësh ar !at rën.